Barudan

HIGH SPEED AUTOMATIC EMBROIDERY MACHINE

MODEL **BEVS-Y9/Y7**

PARTS LIST

BARUDAN CO., LTD.

20 Tsukagoshi Josuiji,
Ichinomiya-city, Aichi-pref., Japan
TEL〈81〉586-76-1137 FAX〈81〉586-77-1499
http://www.barudan.co.jp/

株式会社 バルダン

〒491-0004 愛知県一宮市定水寺塚越20番地
TEL (0586) 76−1137(代) FAX (0586) 77−1499
http://www.barudan.co.jp/

品番FZ0PC30

2009年7月改定2

JI7100M02

ＢＥＶＳ－Ｙ９／Ｙ７
HIGH SPEED AUTOMATIC EMBROIDERY MACHINE
高速自動刺繍ミシン

CONTENTS
目　　次

Machine layout (BEVS-Y9)
配置図 (BEVS-Y9)

00 Table・Frame
テーブル・フレーム

01A Head・Bed A
ヘッド・ベッドＡ

01B Head・Bed B
ヘッド・ベッドＢ

02A Thread cut A
糸切りＡ

02B Thread cut B
糸切りＢ

02C Thread cut C
糸切りＣ

02D Thread cut D
糸切りＤ

03A Take up lever A
天秤Ａ

03B Take up lever B
天秤Ｂ

04A Needle bar A
針棒Ａ

04B Needle bar B
針棒Ｂ

04C Needle bar C
針棒Ｃ

05 Jump
ジャンプ

06-1 Thread guide (Y9)
糸道（Ｙ９）

06-2 Thread guide (Y7)
糸道（Ｙ７）

07A Color change A
色換えA

07B Color change B
色換えB

07C Color change C
色換えC

08A Drive A
駆動A

08B Drive B
駆動B

10A Pantograph drive A
枠駆動A

10B Pantograph drive B
枠駆動B

10C Pantograph drive C
枠駆動C

10D Pantograph drive D
枠駆動D

10E Pantograph drive E
枠駆動E

10F Pantograph drive F
枠駆動F

10G Pantograph drive G
枠駆動G

11A Control A
制御A

11B Control B
制御B

12 Accessories
付属品

INDEX
索 引

Machine layout (BEVS-Y9)
配置図 (BEVS-Y9)

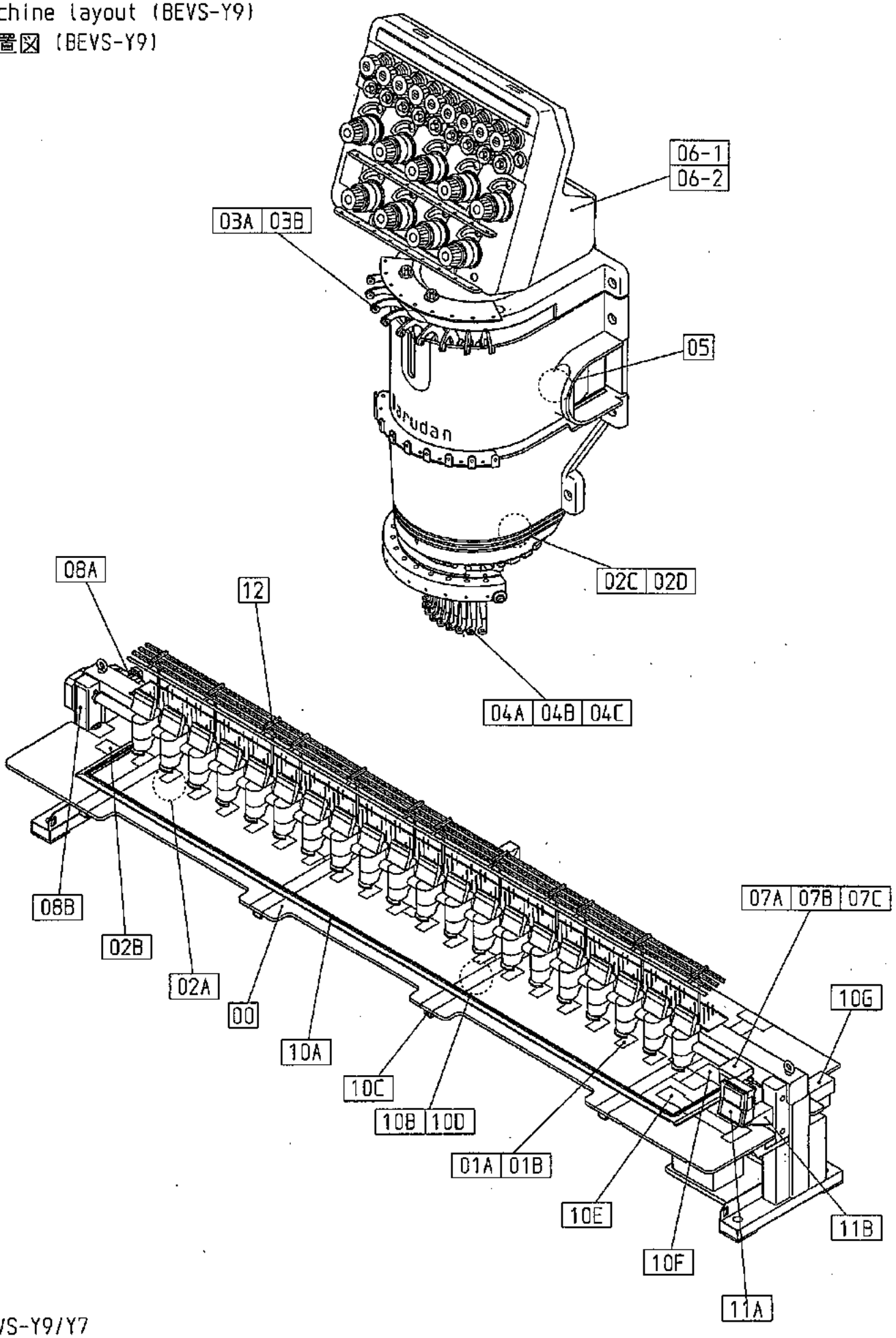

BEVS-Y9/Y7

00 Table・Frame
テーブル・フレーム

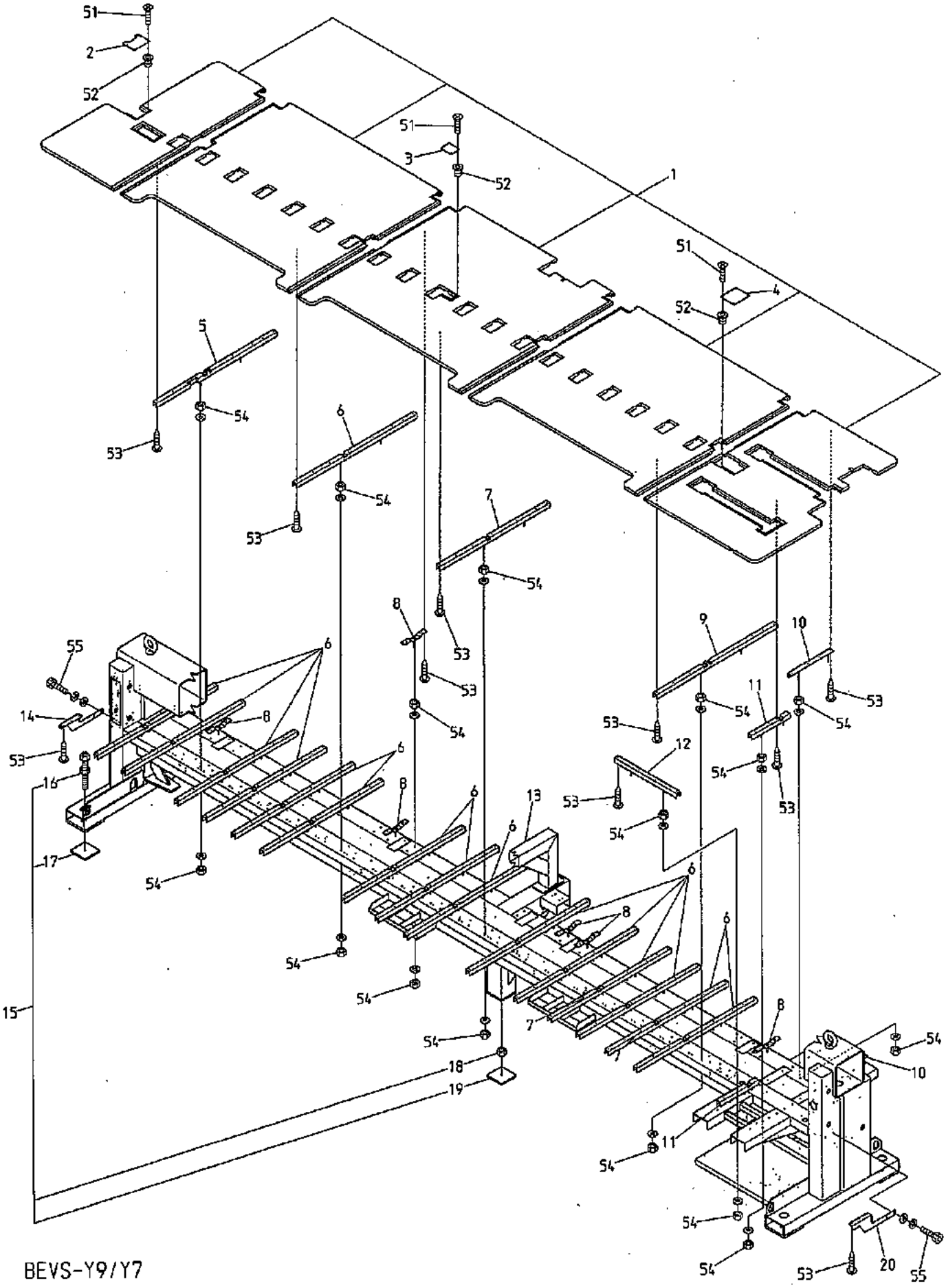

BEVS-Y9/Y7

080117

00 Table・Frame

テーブル・フレーム

(※ Depends on machine type)

(※は機種によって異なる)

ITEM	LIST No.	DESCRIPTION	部品名	Q'TY	NOTE
1	1CPC20300500DZ0	Table(BEVS-20, 600×300/500)	テーブル(BEVS-20, 600×300/500)	1	※
2	RL250040	Lower shaft connecting servise cover	下軸連結サービスカバー	1	
3	HP321120	Lower shaft connecting servise cover	下軸連結サービスカバー	1	
4	RF250091	Position coder servise cover	ポジションコーダサービスカバー	1	
5	RJ140100	Table support(1260L) base side with notch	テーブル受ケ(1260L) 土台横 切欠有	1	※
6	RJ140000	Table support(1260L)	テーブル受ケ(1260L)	16	※
7	RJ140020	Table support(1150L)	テーブル受ケ(1150L)	1	※
8	RJ140060	Sub table support(240L)	補助テーブル受ケ(240L)	6	※
9	RJ140010	Table support(1260L) base side	テーブル受ケ(1260L) 土台横	1	※
10	RR140031	Table support(435L)	テーブル受ケ(435L)	2	※
11	RR140020	Table support(400L)	テーブル受ケ(400L)	2	※
12	RJ140030	Table support(650L)	テーブル受ケ(650L)	1	※
13	1APCL300500DAZ0	Leg frame(BEVS-Y920 600×300/500)	脚フレーム(BEVS-Y920 600×300/500)	1	※
14	RR140010	Table support(L) DS	テーブル受ケ(L) DS	1	
15	RJ720063	Mount set	マウントセット	1	
16	RJ720011	Jack bolt	ジャッキボルト	5	
17	RJ720020	Mount base a'ssy	マウント台ASSY	4	
18	RJ720050	M20 jack nut	M20ジャッキナット	1	
19	RJ720091	Mount base a'ssy(Center)	マウント台ASSY(CENTER)	1	
20	RR140000	Table support(R) DS	テーブル受ケ(R) DS	1	
51		Truss screw M4×8(Under cut)	十字穴付トラス小ネジ M4×8(アンダーカット)		
52		Rag nut(C) M4	鬼目ナット(C) M4		
53		Pierce screw φ5×23	十字穴付ピアスビス φ5×23		
54		Hex. nut M10	六角ナット M10		
55		Hex. socket bolt M8×25	六角穴付ボルト M8×25		

01A Head・Bed A
ヘッド・ベッドA

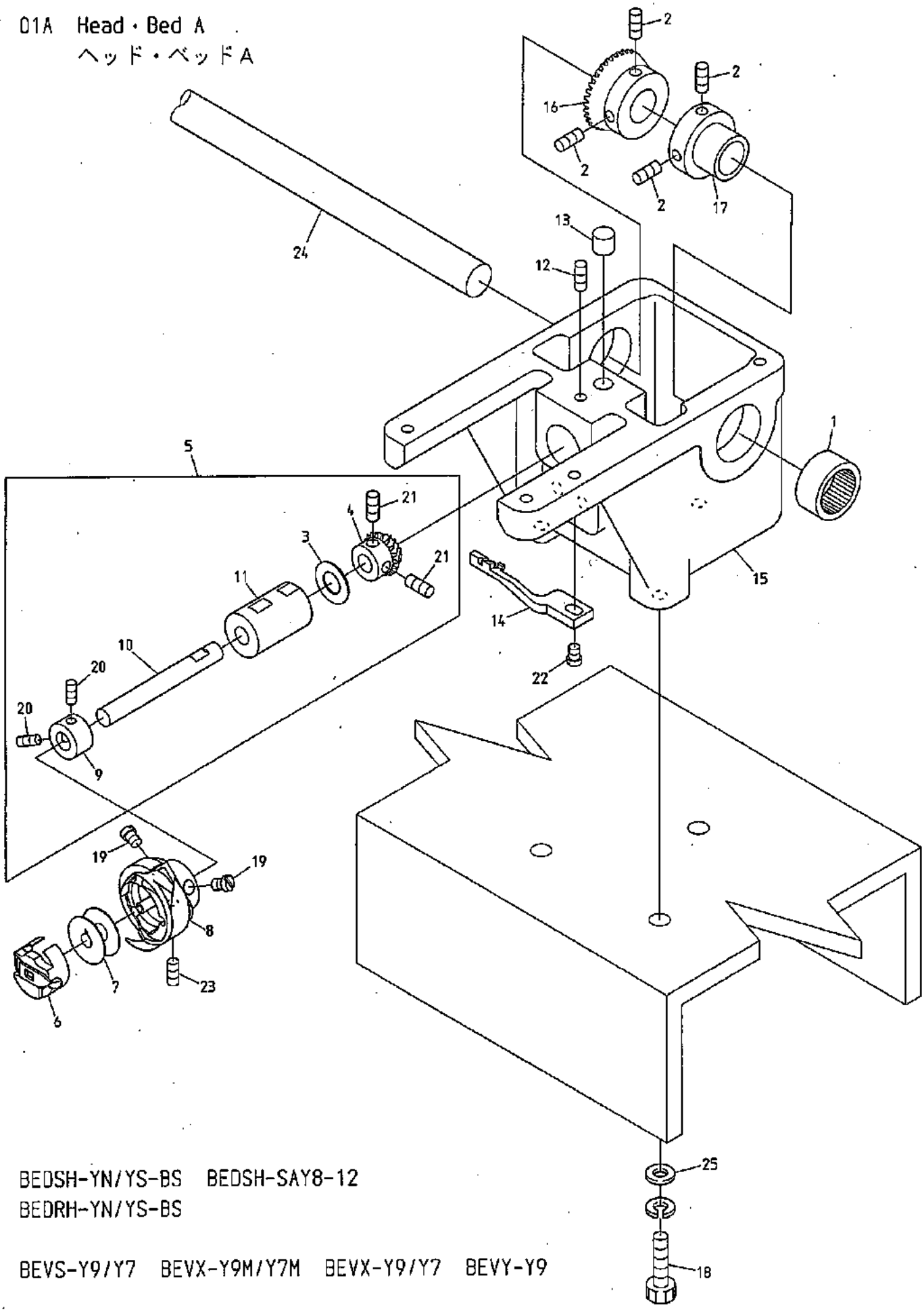

BEDSH-YN/YS-BS BEDSH-SAY8-12
BEDRH-YN/YS-BS

BEVS-Y9/Y7 BEVX-Y9M/Y7M BEVX-Y9/Y7 BEVY-Y9

BEVY-Y9M/Y7M BEVS-Z9/Z12/Z15 BEVS-HLZ12 BEVX-HLCLZ1104 BEVY-Z12/Z15

070405

０１Ａ　Head・Bed A

ヘッド・ベッドA

(H=Head Q'TY)

(H＝頭数)

ITEM	LIST No.	DESCRIPTION	部品名	Q'TY	NOTE
1	A9011111	Needle bearing(TLA-2012Z)	ニードルベアリング(TLA-2012Z)	H×1	
2		Hex.socket set screw M5×8	六角穴付止メネジ M5×8		
3	HT220061	Thrust washer(Lower shaft)	スラストワッシャ(下軸)	H×1	
4	HP220712	Lower shaft gear(Small gear)	下軸ギヤー(小ギヤー)	H×1	
5	HT220043	Lower metal a'ssy(Small bobbin)	下軸メタルASSY(小釜)	H×1	Small bobbin 小釜
	HT220053	Lower metal a'ssy(Middle bobbin)	下軸メタルASSY(中釜)	H×1	Middle bobbin 中釜
6	KF221020	Bobbin case(4B19-S6-BA)	ボビンケース(4B19-S6-BA)	H×1	Small bobbin 小釜
	KF220302	Bobbin case BC-DBM(Z2)-NBL5 middle bobbin	ボビンケース BC-DBM(Z2)-NBL5 中釜	H×1	Middle bobbin 中釜
7	KF220530	Bobbin(Small bobbin)	ボビン(極細用) (小釜)	H×1	Small bobbin 小釜
	KF220421	Bobbin(Aluminum) (Middle bobbin)	ボビン(アルミ) (中釜)	H×1	Middle bobbin 中釜
8	KF220700	Rotating hook HSL-ATR(M10TS)	釜 HSL-ATR(M10TS)	H×1	Small bobbin 小釜
	HB220010	Rotating hook HSL-A(M20TS) middle bobbin	釜 HSM-A-(M20TS)中釜	H×1	Middle bobbin 中釜
9	HP220680C	Lower shaft collar(Small bobbin)	下軸カラー(小釜)	H×1	Small bobbin 小釜
	HK220681	Lower shaft collar(Middle bobbin)	下軸カラー(中釜)	H×1	Middle bobbin 中釜
10	HT220020C	Lower shaft(Bevel gear) (Small bobbin)	下軸(ベベルギヤー) (小釜)	H×1	Small bobbin 小釜
	HT220030	Middle bobbin lower shaft (Bevel gear) (Middle bobbin)	中釜用下軸 (ベベルギヤー) (中釜)	H×1	Middle bobbin 中釜
11	HT220011	Lower shaft metal	下軸メタル	H×1	
12		Hex.socket set screw M5×10	六角穴付止メネジ M5×10		
13	HH220570	Lower shaft metal oil felt	下軸メタルオイルフェルト	H×1	
14	HV270372	Rotating hook bobbin case holder position bracket(MK6R2) strengthening type	釜止メ(MK6R2) 強化タイプ	H×1	
15	HP210341	Bed(Bevel gear)	ベッド(ベベルギヤー)	H×1	Small bobbin 小釜
	HP211050	Bed for middle bobbin	中釜用ベッド	H×1	Middle bobbin 中釜
16	HP321082	Lower shaft connecting gear(Large gear)	下軸連結ギヤー(大ギヤー)	H×1	
17	HP321090C	Lower shaft connecting shaft collar	下軸連結シャフトカラー	H×1	
18		Hex.socket bolt M6×25(With spring washer)	六角穴付ボルト M6×25(バネ座金付)		
19		Screw(SM11/64 40×5)	すり割り付平小ネジ(SM11/64 山40×5)		
20		Hex.socket set screw M4×5	六角穴付止メネジ M4×5		
21		Hex.socket set screw M5×5	六角穴付止メネジ M5×5		
22	A9012313	Screw(SM11/64 40×10) flat bed	釜止メネジ(SM11/64 山40×10) 平ベッド		
23		Set screw(SM11/64 40×4)	すり割り付穴止メネジ(SM11/64 山40×4)		
24	HB320070	Connecting shaft φ15×3300	連結シャフト φ15×3300	1	
25	A9012484	Washer(15.5×6.5×T3.2)	ワッシャー(15.5×6.5×T3.2)	H×3	

018 Head・Bed B
ヘッド・ベッドB

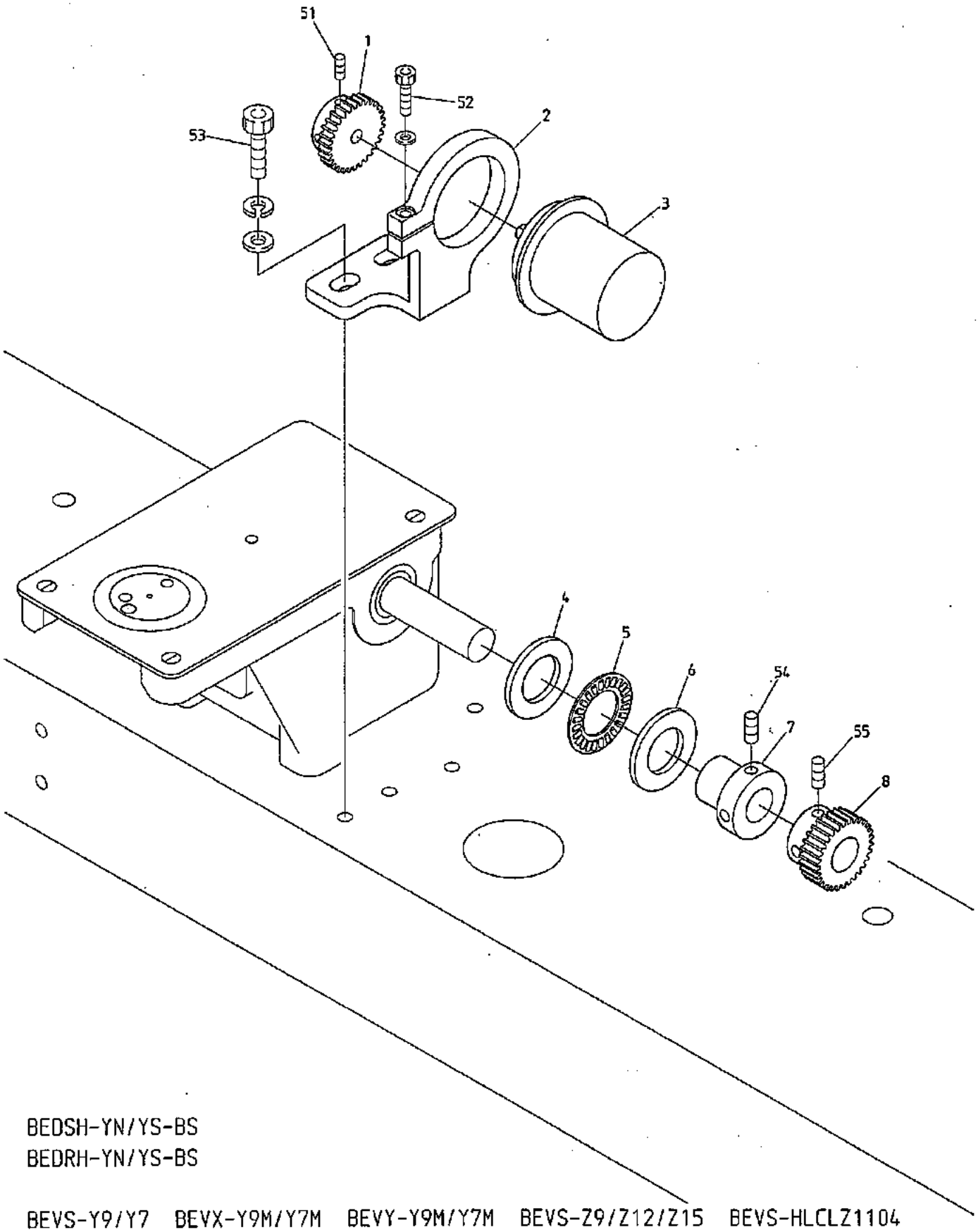

BEDSH-YN/YS-BS
BEDRH-YN/YS-BS

BEVS-Y9/Y7 BEVX-Y9M/Y7M BEVY-Y9M/Y7M BEVS-Z9/Z12/Z15 BEVS-HLCLZ1104

01B　Head·Bed B

ヘッド・ベッドB

ITEM	LIST No.	DESCRIPTION	部品名	Q'TY	NOTE
1	HP321720C	Encoder driving gear No.2	エンコーダ駆動ギヤー No.2	1	
2	HP331924	Encoder retainer	エンコーダ保持器	1	
3	KN511020	Position coder TS5307N54	ポジションコーダー TS5307N54	1	
4	RP510020	Thrust washer out ring	スラストワッシャー外輪	1	
5	A9010100	Thrust bearing(AXK1104)	スラストベアリング(AXK1104)	1	
6	A9010101	Thrust bearing(WS81104)	スラストベアリング(内輪WS81104)	1	
7	HH481970C	Pulse motor connecting shaft collar	パルスモーター連結シャフトカラー	1	
8	HP321710C	Encoder driving gear No.1	エンコーダ駆動ギヤー No.1	1	
51		Hex.socket set screw M4×8	六角穴付止メネジ M4×8		
52		Hex.socket bolt M4×14	六角穴付ボルト M4×14		
53		Hex.socket bolt M6×25	六角穴付ボルト M6×25		
54		Hex.socket set screw M5×8	六角穴付止メネジ M5×8		
55		Hex.socket set screw M5×5	六角穴付止メネジ M5×5		

02A Thread cut A
糸切りA

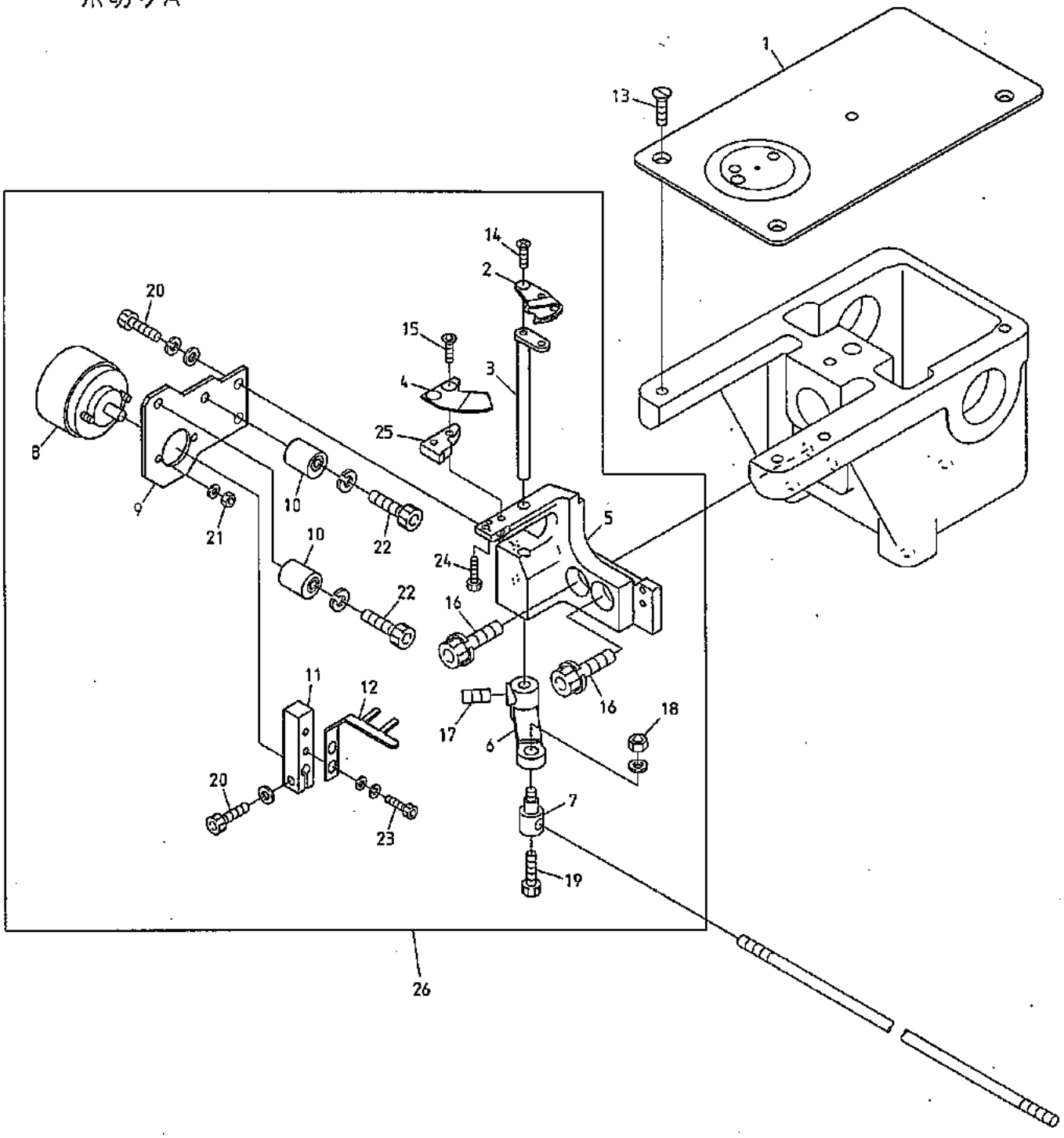

BEDSH-YN/YS-BS BEDSH-SAY8-12 BEVS-Y9/Y7 BEVX-Y9M/Y7M
BEDRH-YN/YS-BS

BEVX-Y9/Y7 BEVS-Y930 1500×243/486 BEVY-Y9 BEVY-Y9F BEVY-Y9M/Y7M

BEVS-Z9/Z12/Z15 BEVS-HLZ12 BEVX-HLCLZ1104 BEVY-Z12/Z15 BEVY-Z12F

070914

02A Thread cut A

(H=Head Q'TY)

糸切りA

(H＝頭数)

ITEM	LIST No.	DESCRIPTION	部品名	Q'TY	NOTE
1	HV250010	Throat plate	針板	H×1	
2	HV270340	Drive knife(MK6R2)	動メス(MK6R2)	H×1	
3	HV370330	Knife drive lever(MK6R2)	メス駆動レバー(MK6R2)	H×1	
4	HV270310	Fixed knife	固定メス	H×1	
5	HV270071	Thread cut knife base(MK6)	糸切りメス土台(MK6)	H×1	Small bobbin 小釜
	HV270410	Thread cut knife base(MK6R2)	糸切りメス土台(MK6R2)	H×1	Middle bobbin 中釜
6	HV270090C	Knife lever	メスレバー	H×1	
7	KF230640C	Lock connecting bar clamp	ロック連結棒クランプ	H×1	
8	A9056047	Rotary solenoid 3EL25-35×3×8×9 M050276R	ロータリーソレノイド 3EL25-35×3×8×9 M050276R	H×1	
9	HV270030C	Solenoid stay	ソレノイドステー	H×1	
10	KN272401	Stopper eccentric	ストッパーエキセン	H×2	
11	HV270100C	Solenoid lever	ソレノイドレバー	H×1	
12	HV270020	Upper thread separate hook	上糸よりわけフック	H×1	
13	KF250900	Throat plate set screw(SM11/64 40×7)	針板止メネジ(SM11/64 山40×7)	H×3	
14	HV270440	Drive knife set screw(MK6)	動メス止メネジ(MK6)	H×1	
15	HV270420	Fixed knife set screw(MK6R2)	固定メス止メネジ(MK6R2)	H×2	
16		Hex.socket bolt M6×20(Spring washer)	六角穴付ボルト M6×20(バネ座金付)		
17		Hex.socket set screw M5×6	六角穴付止メネジ M5×6		
18		Hex.nut M4	六角ナット M4		
19		Hex.socket bolt M4×8	六角穴付ボルト M4×8		
20		Hex.socket bolt M4×10	六角穴付ボルト M4×10		
21		Hex.nut M3	六角ナット M3		
22		Hex.socket bolt M4×20	六角穴付ボルト M4×20		Small bobbin 小釜
		Hex.socket button bolt M4×10	六角穴付ボタンボルト M4×10		Middle bobbin 中釜
23		Hex.socket bolt M3×10	六角穴付ボルト M3×10		
24		Hex.socket bolt M2.6×6	六角穴付ボルト M2.6×6		
25	HV270320	Fixed knife base(MK6R2)	固定メス土台(MK6R2)	H×1	
26	HV270381	Thread cut a'ssy(MK6R2)	糸切本体ASSY(MK6R2)	H×1	Small bobbin 小釜
	RJ270110	Thread cut a'ssy(MK6R2 middle bobbin) B	糸切本体ASSY(MK6R2中釜)B	H×1	Middle bobbin 中釜

02B Thread cut B
糸切りB

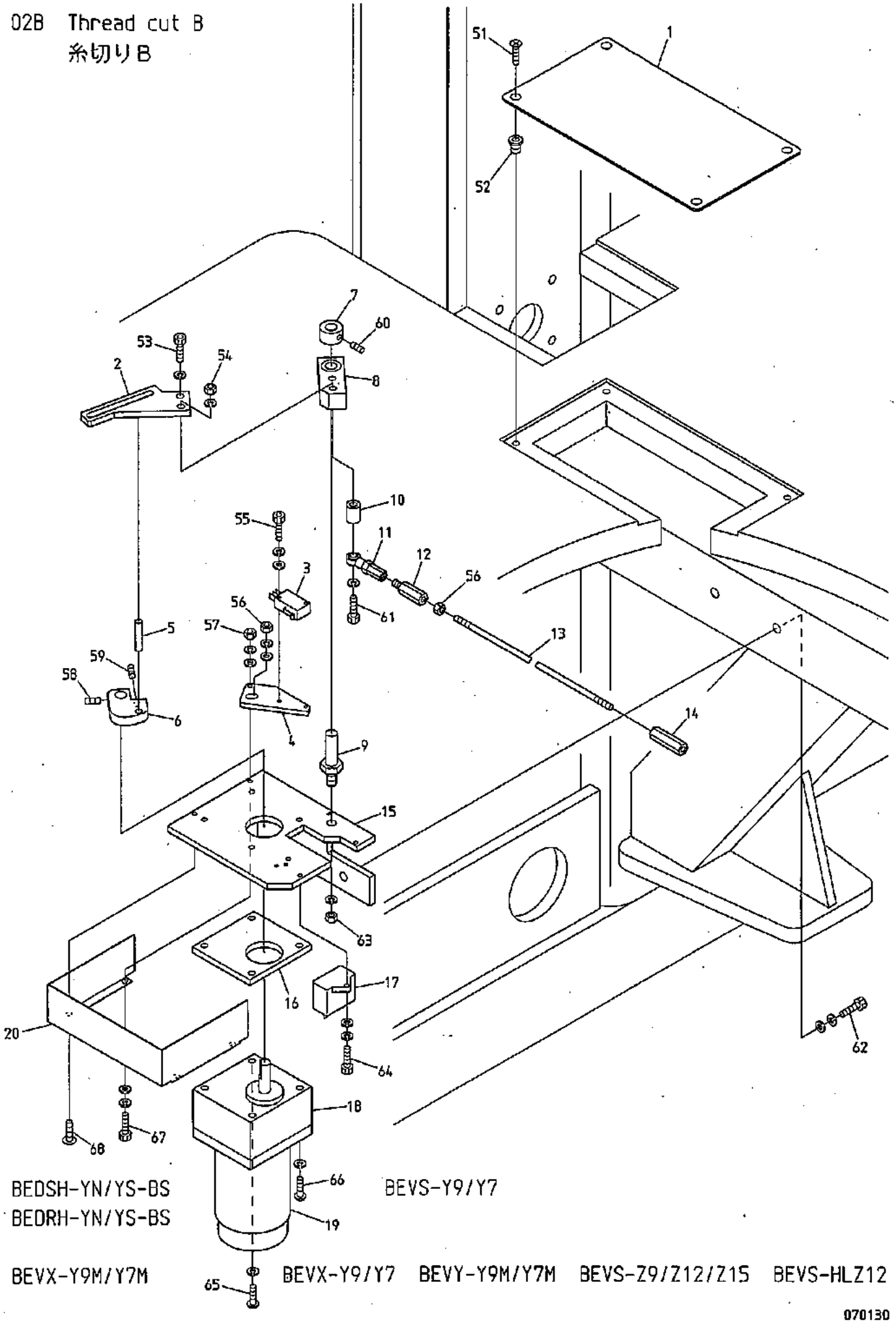

BEDSH-YN/YS-BS
BEDRH-YN/YS-BS

BEVS-Y9/Y7

BEVX-Y9M/Y7M BEVX-Y9/Y7 BEVY-Y9M/Y7M BEVS-Z9/Z12/Z15 BEVS-HLZ12

070130

０２Ｂ　Thread cut B
糸切りＢ

ITEM	LIST No.	DESCRIPTION	部品名	Q'TY	NOTE
1	KC271440	Drive section service cover	駆動部サービスカバー	1	
2	HV270360	Motor lever (MK6R2)	モーターレバー(MK6R2)	1	
3	A9052078	Micro switch (D2VW-01L2A-1)	マイクロスイッチ(D2VW-01L2A-1)	1	
4	HV270280	LS bracket	LSブラケット	1	
5	KN272350	Drive pin φ6 (L=35)	駆動ピン φ6(L=35)	1	
6	HV270350	Drive cam (MK6R2)	駆動カム(MK6R2)	1	
7	KC330180	Collar φ10	カラー φ10	1	
8	KN271782	Drive lever	駆動レバー	1	
	A9010064	Needle bearing (HMK1015, NTN)	ニードルベアリング(HMK1015, NTN)	1	
9	KN271750	Motor lever rotary shaft	モーターレバー回転軸	1	
10	KN271800	Drive lever collar	駆動レバーカラー	1	
11	A9012002	Uniball joint (PR-6)	ユニボールジョイント(PR-6)	1	
12	HH330760	Hex. connecting bar	六角連結棒	1	
13	KN330010	Lock connecting rod L=1780	ロック連結ロッド L=1780		Z12
	KC330410	Lock connecting rod L=2000	ロック連結ロッド L=2000		YN/YS/Y9/Y7/Z15
14	HH330770	Hex. connecting stick 35L	六角連結棒 35L	3	
15	HV270240	Motor bracket	モーターブラケット	1	
16	KN271720	Motor spacer	モータースペーサー	1	
17	A9054055	Condenser (CH45FAUL2-C)	コンデンサー(CH45FAUL2-C)	1	
18	A9065134	Gear head (3GN25S-D1)	ギヤヘッド(3GN25S-D1)	1	
19	A9065133	Reversible motor (3RK15GN-AW2-E3)	レバーシブルモーター(3RK15GN-AW2-E3)	1	
20	RR270010	Motor bracket cover (MK6) DS	モーターブラケットカバー(MK6) DS	1	
51		Flush screw M4×8 (Undercut)	十字穴付皿小ネジ M4×8(アンダーカット)		
52		Rag nut (C) M4	鬼目ナット(C) M4		
53		Hex. socket bolt M6×15	六角穴付ボルト M6×15		
54		Hex. nut M6	六角ナット M6		
55		Hex. socket bolt M3×15	六角穴付ボルト M3×15		
56		Hex. nut M5	六角ナット M5		
57		Hex. nut M4 (With washers)	六角ナット M4(平座金 バネ座金付)		
58		Hex. socket set screw (Dog point) M5×8	六角穴付止メネジ(棒先) M5×8		
59		Hex. socket set screw (Flat point) M5×8	六角穴付止メネジ(平先) M5×8		
60		Hex. socket set screw M5×6	六角穴付止メネジ M5×6		
61		Hex. socket bolt M6×75	六角穴付ボルト M6×75		
62		Hex. socket bolt M8×25	六角穴付ボルト M8×25		
63		Hex. nut M8	六角ナット M8		
64		Hex. socket bolt M4×10 (With washers)	六角穴付ボルト M4×10(平座金 バネ座金付)		
65		Pan screw M5×75	十字穴付ナベ小ネジ M5×75		
66		Pan screw M5×65	十字穴付ナベ小ネジ M5×65		
67		Hex. socket bolt M4×18	六角穴付ボルト M4×18		
68		Truss screw M4×6	十字穴付トラス小ネジ M4×6		

02C Thread cut C
糸切りC

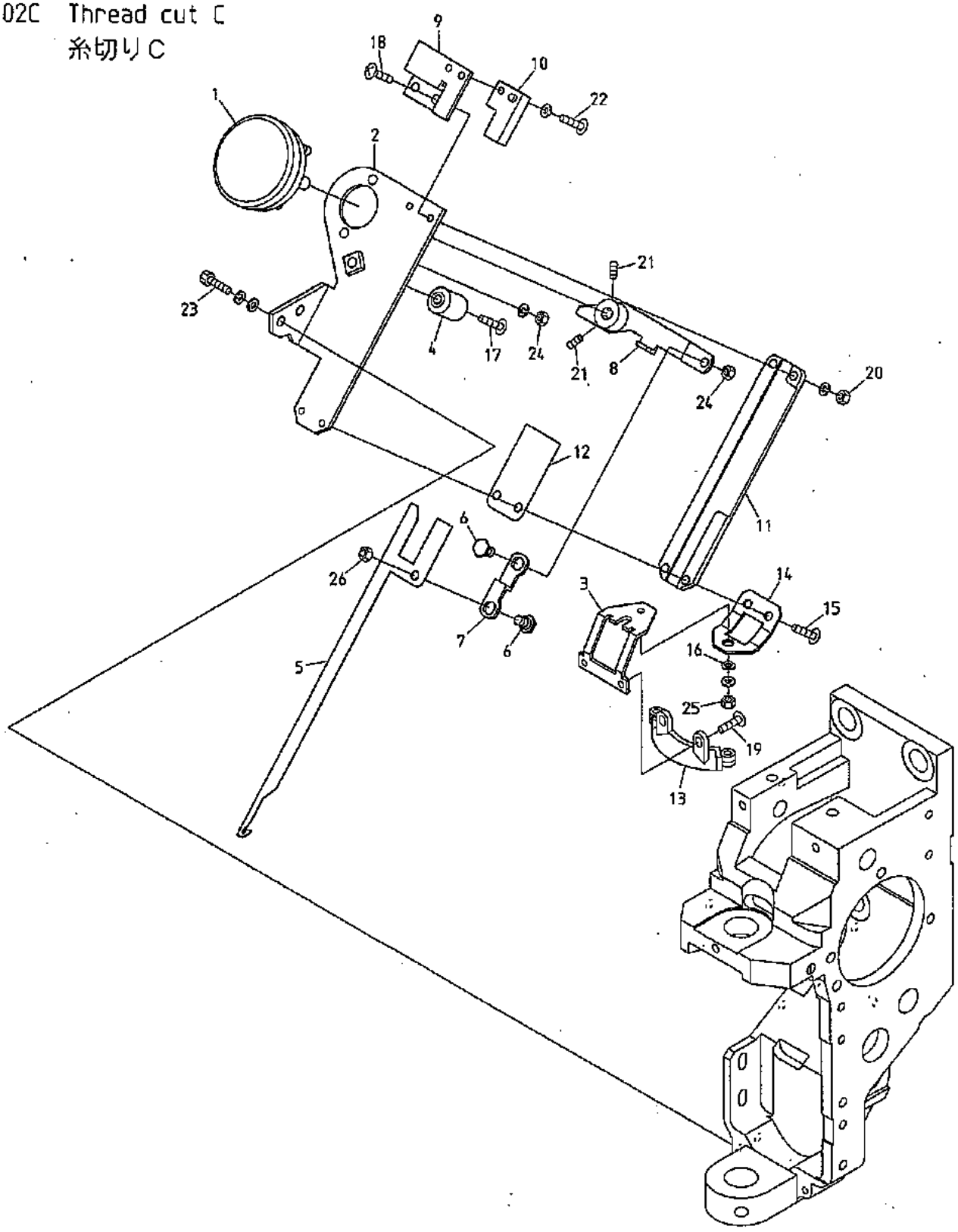

BEDSH-YN/YS-BS BEDSH-SAY8-12 BEVS-Y9/Y7
BEDRH-YN/YS-BS

BEVX-Y9M/Y7M BEVX-Y9M(BN) BEVS-Y9(BN) BEVX-Y9/Y7 BEVS-Y930 1500×243/486

BEVY-Y9 BEVY-Y9F BEVY-Y9M/Y7M BEVY-Y9(BN) BEVY-Y9F(BN) BEVY-Y9C

070914

02C Thread cut C

糸切りC

(H=Head Q'TY)

(H＝頭数)

ITEM	LIST No.	DESCRIPTION	部品名	Q'TY	NOTE
1	A9056048	Rotary solenoid 4ER67.5-33×3×8×9	ロータリーソレノイド 4ER67.5-33×3×8×9	H×1	
2	KL270081	Thread away base	糸はらいベース	H×1	
3	HT270070C	Thread guard disk fixing stay	糸掛皿取付ステー	H×1	
4	KN272401	Stopper eccentric	ストッパーエキセン	H×1	
5	KL270101	Thread away hook	糸はらいフック	H×1	
6	KL270131C	Lever connecting pin	レバー連結ピン	H×1	
7	KL270120C	Connecting plate	連結プレート	H×1	
8	KL270110C	Thread away solenoid lever	糸はらいソレノイドレバー	H×1	
9	KL270260C	Switch stay	スイッチステー	H×1	
10	A9052028	Proximity switch(RS-603) NC	近接スイッチ(RS-603) NC	H×1	
11	KL270091	Thread away hook guide	糸はらいフックガイド	H×1	
12	KL270450	Hook guide plate	フックガイドプレート	H×1	
13	KL270400	Thread guard disk CMP	糸掛皿CMP	H×1	
14	HT270110C	Rotary shaft fixing stay	回転軸取付ステー	H×1	
15		Truss screw M3×7(With adhesion) SUS	十字穴付トラス小ネジ M3×7(接着剤付) SUS		
16	A9013066	Wave washer WW-5(SK)	ウェーブワッシャー WW-5(SK)	H×1	
17		Truss screw M4×20 SUS	十字穴付トラス小ネジ M4×20 SUS		
18		Truss screw M3×12(With spring washer)	十字穴付トラス小ネジ M3×12(バネ座金付)		
19		Truss screw M3×4 SUS	十字穴付トラス小ネジ M3×4 SUS		
20		Nylon nut M3(With plain washer)	ナイロンナット M3(平座金付)		
21		Hex.socket set screw M4×5	六角穴付止メネジ M4×5		
22		Truss screw M3×6 SUS	十字穴付トラス小ネジ M3×6 SUS		
23		Hex.socket bolt M4×12(With washers)	六角穴付ボルト M4×12(平座金 バネ座金付)		
24		Hex.nut M4(With spring washer)	六角ナット M4(バネ座金付)		
25		Hex.nut M3 Ⅲ Gloss chromate (Chromate.With adhesion)	六角ナット M3 3種 (クロメート.接着剤付)		
26		Hex.nut M4 Ⅲ Gloss chromate(Chromate)	六角ナット M4 3種(クロメート)		

02D Thread cut D
糸切りD

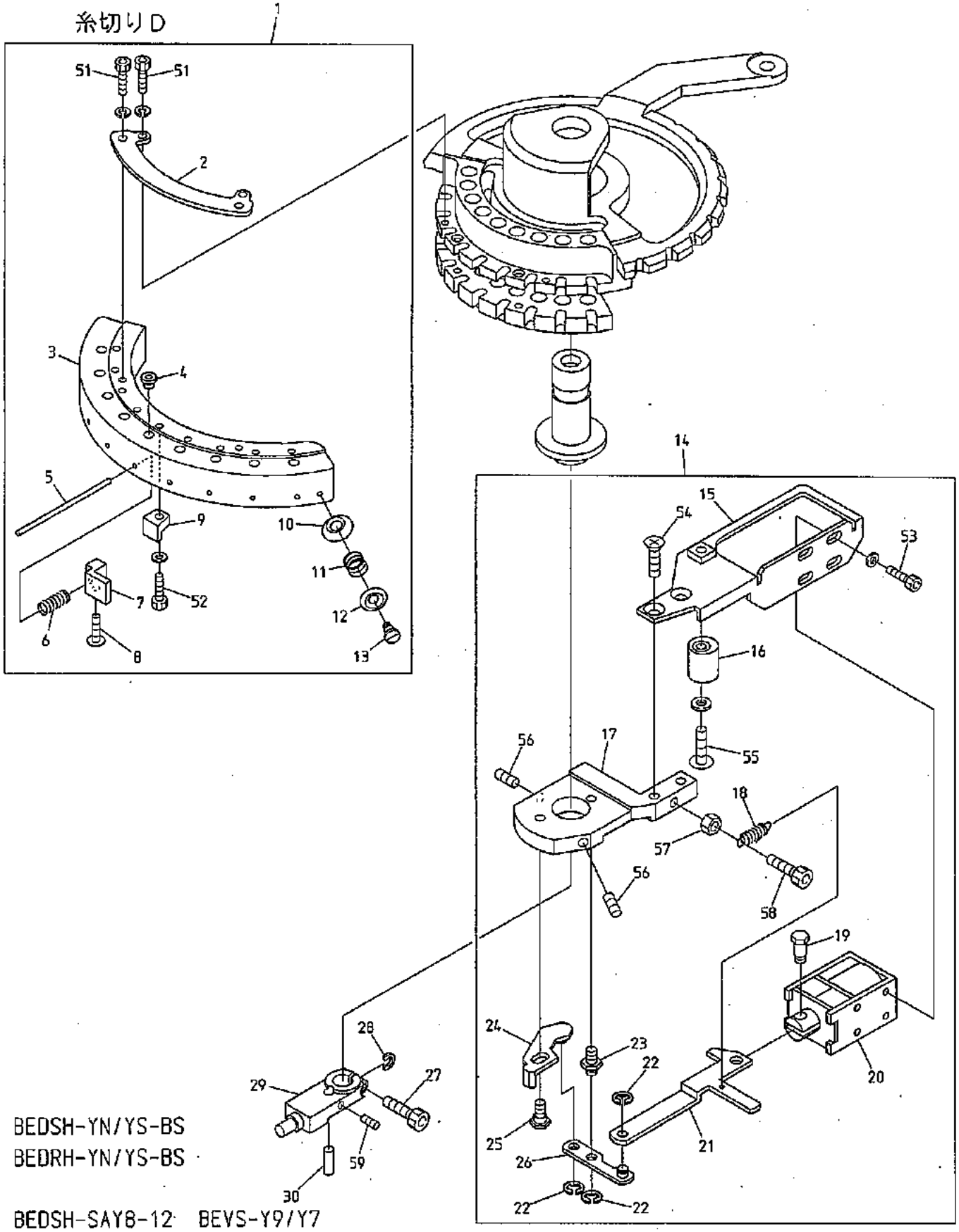

BEDSH-YN/YS-BS
BEDRH-YN/YS-BS

BEDSH-SAY8-12 BEVS-Y9/Y7

BEVX-Y9M/Y7M BEVX-Y9M(BN) BEVS-Y9(BN) BEVX-Y9/Y7 BEVS-Y930 1500×243/486

BEVY-Y9 BEVY-Y9F BEVY-Y9M/Y7M BEVY-Y9(BN) BEVY-Y9F(BN) BEVY-Y9C

02D Thread cut D

糸切りD

(H=Head Q'TY)

(H＝頭数)

ITEM	LIST No.	DESCRIPTION	部品名	Q'TY	NOTE
1	HT270030C	Thread support apron a'ssy(YN)	糸保持エプロンa'ssy(YN)	H×1	YN/Y9
	HT270140	Thread support apron a'ssy(YS-2)	糸保持エプロンa'ssy(YS-2)	H×1	YS/Y7
2	HT270010C	Thread support apron fixing stay(YN)	糸保持エプロン取付ステー(YN)	H×1	
3	HT270001C	Thread support apron(YN)	糸保持エプロン(YN)	H×1	YN/Y9
	HT270150	Thread support apron(YS-2)	糸保持エプロン(YS-2)	H×1	YS/Y7
4	KF230582C	Thread way guide(For thread support apron)	糸道ガイド(糸保持エプロン用)		YN/Y9…H×9, YS/Y7…H×7
5	HT270040C	Thread support shaft	糸保持軸		YN/Y9…H×9, YS/Y7…H×7
6	KC270271C	Support spring	保持バネ		YN/Y9…H×9, YS/Y7…H×7
7	HT270023	Thread support clamp(YN)	糸保持クランプ(YN)		YN/Y9…H×9, YS/Y7…H×7
8	HT270063	Thread support clamp set screw(YN)	糸保持クランプ止メネジ(YN)		YN/Y9…H×9, YS/Y7…H×7
9	KC270292	Thread support block	糸保持ブロック		YN/Y9…H×9, YS/Y7…H×7
10	KF250220	Thread guard disk	糸カケ皿	H×2	
11	KF250241	Thread hook support spring	糸止メバネ	H×2	
12	KF250231	Thread guard spring pressure	糸カケバネ押エ	H×2	
13	KF250250	Thread hook support shaft screw	糸止メ軸ネジ	H×2	
14	RR270090	Thread support a'ssy	糸保持ASSY	H×1	
15	KL270070C	Solenoid stay	ソレノイドステー	H×1	
16	KN272401	Stopper eccentric	ストッパーエキセン	H×1	
17	KL270001	Fixing base	取付ベース	H×1	
18	KL270520	Return spring	リターンスプリング	H×1	
19	KC270101C	Solenoid pin	ソレノイドピン	H×1	
20	A9056037	Keep solenoid TDS-K10SL(With cover)	キープソレノイド TDS-K10SL(カバーツキ)	H×1	
21	KL270060C	Lever connecting plate	レバー連結プレート	H×1	
22	A9012127	E-ring φ3(Chromate)	E型止メ輪 φ3(クロメート)	H×3	
23	KL270041	Lever rotary shaft	レバー回転軸	H×1	
24	HT270121	Thread support slider	糸保持スライダー	H×1	
25	KL270530	Slider guide pin	スライダーガイドピン	H×1	
26	HT270091	Solenoid lever	ソレノイドレバー	H×1	
27	HT230640	Drive shaft fixing plate clamp bolt	駆動軸固定プレート締メボルト	H×1	
28	HT230830	Washer for drive shaft fixing plate	駆動軸固定プレート用ワッシャー	H×1	
29	HT230361	Drive shaft fixing plate	駆動軸固定プレート	H×1	
30	HT230350	Thread guard disk drive pin	糸掛皿駆動ピン	H×1	
51		Hex.socket bolt(Plating) M3×6 (With spring washer)	六角穴付ボルト(メッキ) M3×6 (バネ座金付)		
52		Hex.socket bolt M3×10(With plain washer)	六角穴付ボルト M3×10(平座金付)		
53		Hex.socket bolt M3×6	六角穴付ボルト M3×6		
54		Flush screw M4×8(With adhesion) SUS	十字穴付皿小ネジ M4×8(接着剤付) SUS		
55		Truss screw M4×16(With plain washer) SUS	十字穴付トラス小ネジ M4×16(平座金付) SUS		
56		Hex.socket set screw M4×8(With nylon)	六角穴付止メネジ M4×8(ナイロン付)		
57		Hex.nut M4 1 (Chromate)	六角ナット M4 1種(クロメート)		
58		Hex.socket bolt M4×8(With spring washer)	六角穴付ボルト M4×8(バネ座金付)		
59		Set screw M3×5	セットネジ M3×5		

03A Take up lever A
天秤A

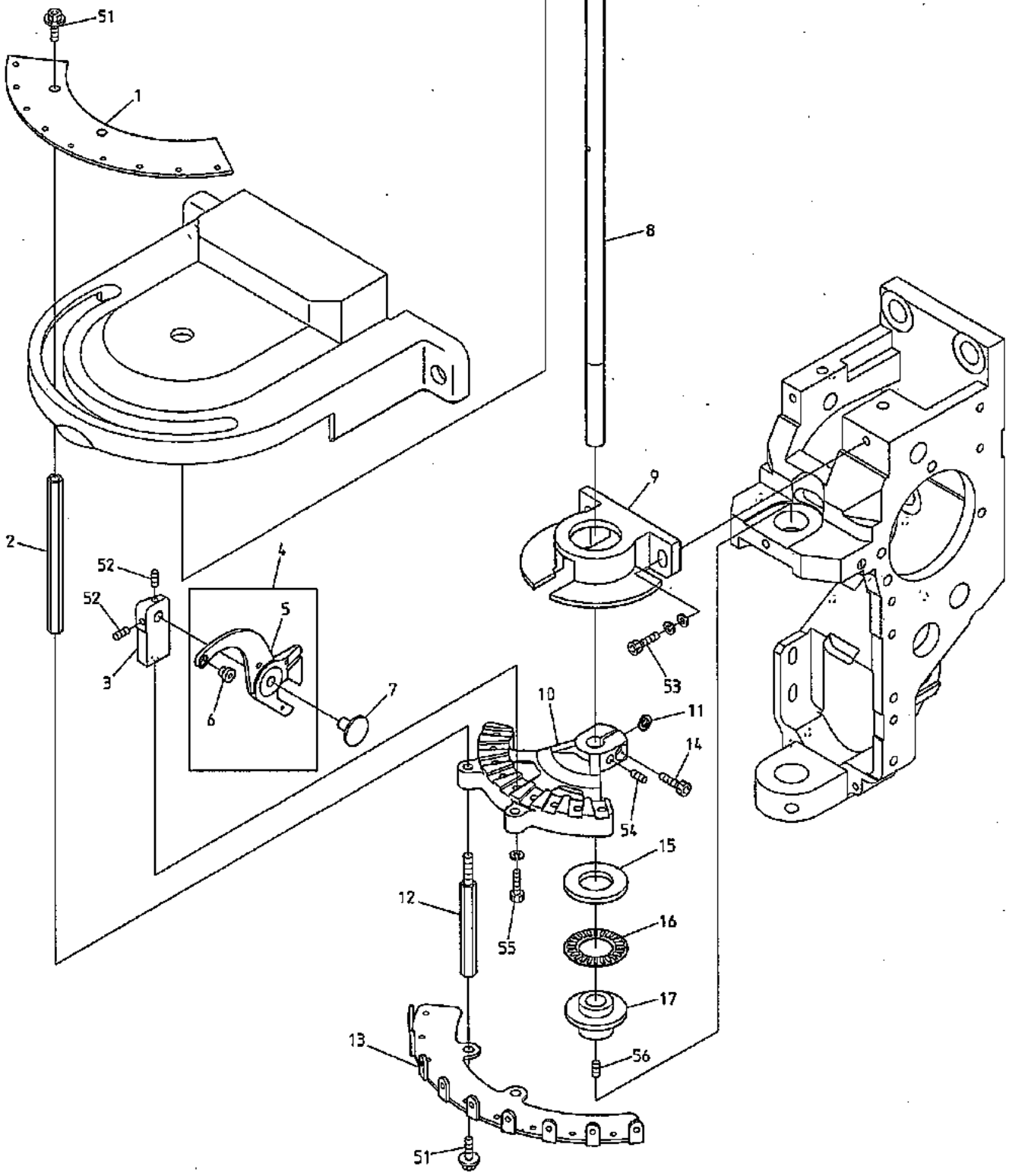

BEDSH-YN/YS-BS BEDSH-SAY8-12 BEVS-Y9/Y7
BEDRH-YN/YS-BS

BEVX-Y9M/Y7M BEVX-Y9M(BN) BEVS-Y9(BN) BEVX-Y9/Y7 BEVS-Y930 1500×243/486

BEVY-Y9 BEVY-Y9F BEVY-Y9M/Y7M BEVY-Y9(BN) BEVY-Y9F(BN) BEVY-Y9C

070914

03A Take up lever A

天秤A

(H=Head Q'TY)

(H＝頭数)

ITEM	LIST No.	DESCRIPTION	部品名	Q'TY	NOTE
1	HT240000	Thread guide plate(YN)	糸案内プレート(YN)	H×1	YN/Y9
	HT240500	Thread guide plate(YS-2)	糸案内プレート(YS-2)	H×1	YS/Y7
2	HB240151	Thread guide fixing shaft(Upper)	糸案内取付シャフト(上)	H×2	
3	HT230071	Take up lever base(YN bridge)	天秤台(YNブリッジ)	H×9	YN/Y9
				H×7	YS/Y7
4	HT230941	Take up lever(A'ssy) YN bridge	天秤(組) YNブリッジ	H×9	
5	HT230171	Take up lever(YN bridge)	天秤(YNブリッジ)	H×9	YN/Y9
				H×7	YS/Y7
6	HB230751	Take up lever thread guide	天秤糸道ガイド	H×9	
7	HT230080	Take up lever shaft(YN)	天秤軸(YN)	H×9	YN/Y9
				H×7	YS/Y7
8	HT230541	Driving shaft	駆動軸	H×1	
9	RN230050	Take up lever stocker	天秤ストッカー	H×1	
10	HT230020	Take up lever fixing bracket(YN bridge)	天秤取付ブラケット(YNブリッジ)	H×1	
11	HT230270	Washer for take up lever fixing bracket	天秤取付ブラケット用座金	H×1	
12	HB240161	Thread guide fixing shaft(Lower)	糸案内取付シャフト(下)	H×2	
13	HT240010	Thread guard YN	大糸掛ケ YN	H×1	YN/Y9
	HT240510	Thread guard(YS-2)	大糸掛ケ(YS-2)	H×1	YS/Y7
14	HT230950	Set bolt dog point(M4×8)	セットボルト棒先(M4×8)	H×1	
15	A9011152	Inner ring for thrust needle bearing(WS1528)	スラストニードルベアリング用内輪(WS1528)	H×1	
16	A9011021	Thrust needle bearing(NTB-1528)	スラストニードルベアリング(NTB-1528)	H×1	
17	HT230300	Driving shaft upper metal	駆動軸上メタル	H×1	
51		Hex.socket bolt M4×6(With plain washer)	六角穴付ボルト M4×6(平座金付)		
52		Hex.socket set screw M3×5(With adhesive)	六角穴付止メネジ M3×5(接着剤付)		
53		Hex.socket bolt M4×12(With washers)	六角穴付ボルト M4×12(平座金 バネ座金付)		
54		Hex.socket set screw M4×8(Dog point) (With adhesive)	六角穴付止メネジ M4×8(棒先) (接着剤付)		
55		Hex.socket bolt M3×15(With spring washer)	六角穴付ボルト M3×15(バネ座金付)		
56		Hex.socket set screw M4×8(With adhesive)	六角穴付止メネジ M4×8(接着剤付)		

03B Take up lever B
天秤B

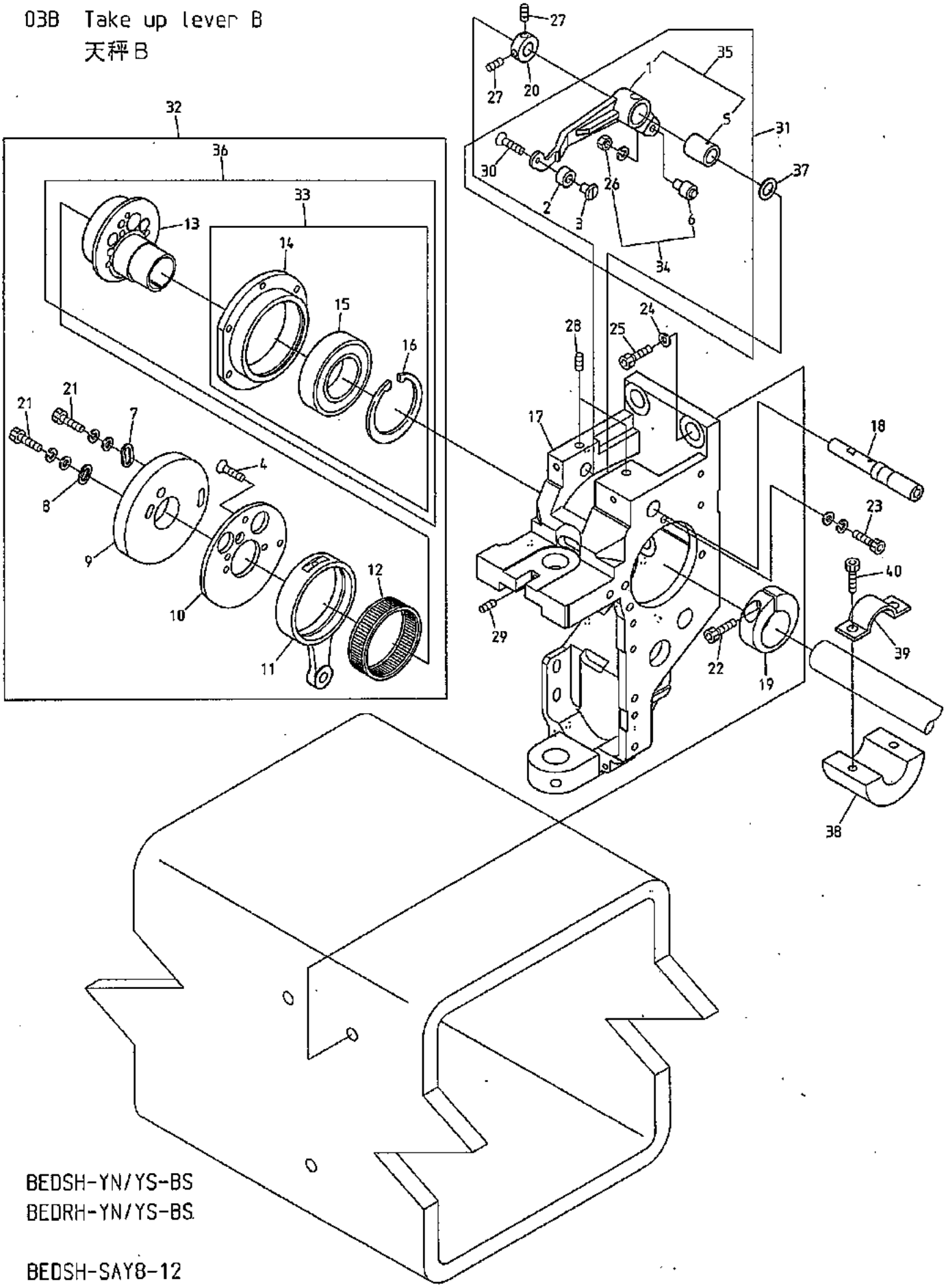

BEDSH-YN/YS-BS
BEDRH-YN/YS-BS

BEDSH-SAY8-12

BEVS-Y9/Y7 BEVX-Y9M/Y7M BEVX-Y9M(BN) BEVS-Y930 1500×243/486 BEVY-Y9M/Y7M

070914

03B Take up lever B

天秤B

(H=Head Q'TY)

(H＝頭数)

ITEM	LIST No.	DESCRIPTION	部品名	Q'TY	NOTE
1	RH230311	Take up lever driving lever	天秤駆動レバー	H×1	
2	RR230000C	Take up lever driving roller	天秤駆動コロ	H×1	
3	HT230100C	Take up lever driving roller shaft(YN)	天秤駆動コロ軸(YN)	H×1	
4	HB230620	Flush screw M3×8	十字穴付皿小ネジ(浅炭焼入) M3×8	H×3	
5	RH230810	Take up lever metal	天秤駆動レバーメタル	H×1	
6	KF230680	Cam followers(KR×4×7.9×15-1P×1)	カムフォロア(KR×4×7.9×15-1P×1)	H×1	
7	HB230080C	Washer for cam(2)	カム用ワッシャー(2)	H×1	
8	HB230070C	Washer for cam(1)	カム用ワッシャー(1)	H×1	
9	RR230260	Take up lever cam H6S φ20 MC-nylon	天秤カム H6S φ20 MCナイロン	H×1	Small bobbin 小釜
	RN230071	Take up lever cam J2 φ20	天秤カム J2 φ20	H×1	Middle bobbin 中釜
10	RH230300	Take up lever cam base	天秤カムベース	H×1	
11	RH230280	Needle bar crank rod	針棒クランクロッド	H×1	
12	RH230271	Needle bearing	ニードルベアリング	H×1	
13	RN230020C	Needle bar driving cam(Eccentric 9.2 φ20)	針棒駆動カム(偏心9.2 φ20)	H×1	
14	RN230040	Bearing case	ベアリングケース	H×1	
15	A9010073	Ball bearing(6005ZZ)	ボールベアリング(6005ZZ)	H×1	
16	A9012421	C-ring for hole φ47	C型止メ輪穴用 φ47	H×1	
17	RN210012	Arm	アーム	H×1	
18	RH230320	Take up lever driving lever fixing pin	天秤駆動レバー固定ピン	H×1	
19	RH230330C	Needle bar driving cam set collar	針棒駆動カム締付カラー	H×1	
20	HB230800	Take up lever driving lever fixing pin set collar	天秤駆動レバー固定ピンセットカラー	H×1	
21		Hex.socket bolt M4×8(With plain washer)	六角穴付ボルト M4×8(平座金付)		
22		Hex.socket bolt M5×18	六角穴付ボルト M5×18		
23		Hex.socket bolt M4×15	六角穴付ボルト M4×15		
24		Disc spring 8	皿バネ 8		
25		Hex.socket bolt M8×25	六角穴付ボルト M8×25		
26		Hex.nut M4 (With adhesion,With spring washer) Chrome	六角ナット M4 (接着剤付,バネ座金付) クローム		
27		Hex.socket set screw M4×4(With adhesion)	六角穴付止メネジ M4×4(接着剤付)	H×1	
28		Hex.socket set screw M5×10	六角穴付止メネジ M5×10		
29		Hex.socket set screw M4×8	六角穴付止メネジ M4×8		
30	HB230650	Flush screw M3×8(With adhesion) SUS	十字穴付皿小ネジ M3×8(接着剤付) SUS	H×1	
31	RR230040	Take up lever driving lever a'ssy	天秤駆動レバーa'ssy	H×1	
32	RR230270	Take up lever-Needle bar drive a'ssy	天秤・針棒駆動a'ssy	H×1	Small bobbin 小釜
	RN230061	Take up lever-Needle bar drive a'ssy	天秤・針棒駆動a'ssy 中釜	H×1	Middle bobbin 中釜
33	RN230030	Bearing case a'ssy	ベアリングケースa'ssy	H×1	
34	KF230501	Take up lever roller a'ssy	天秤コロASSY	H×1	
35	RH230801	Take up lever driving lever(Metal)	天秤駆動レバー(メタル圧入)	H×1	
36	RN230010	Needle bar driving cam a'ssy	針棒駆動カムa'ssy	H×1	
37	RH230610	Thrust washer	スラストワッシャー	H×1	
38	RR320021C	Balancer for φ20 shaft	バランサー φ20軸用	H－2	DSH/VS
39	RR320030C	Balancer set plate(For φ20 shaft)	バランサー止メ金具(φ20軸用)	H－2	DSH/VS
40		Hex.socket bolt M5×15	六角穴付ボルト M5×15		DSH/VS

04A Needle bar A
針棒A

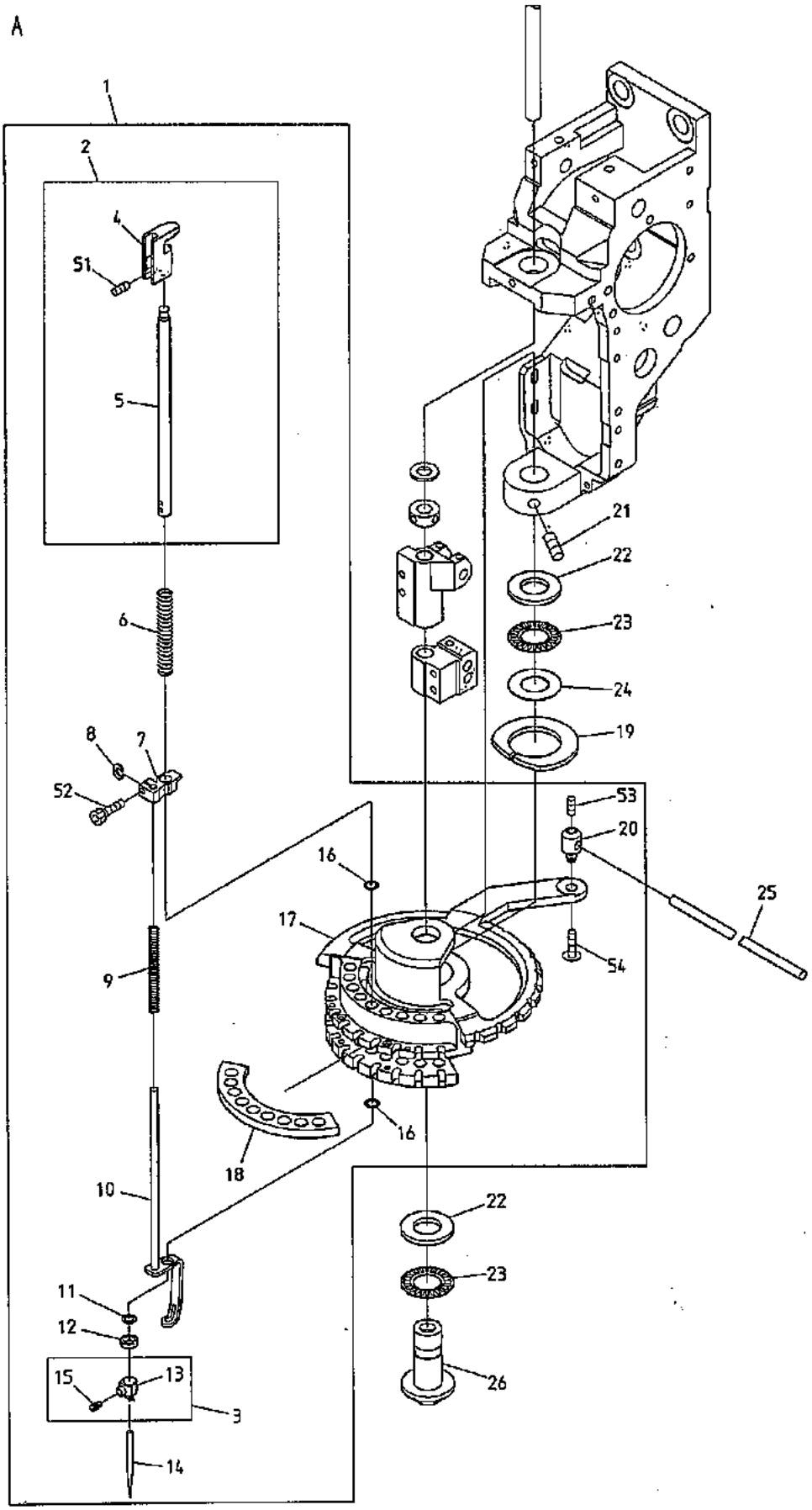

BEDSH-YN/YS-BS BEDSH-SAY8-12 BEVS-Y9/Y7 BEVX-Y9M/Y7M BEVX-Y9/Y7
BEDRH-YN/YS-BS

BEVS-Y930 1500×243/486 BEVY-Y9 BEVY-Y9F BEVY-Y9M/Y7M BEVY-Y9C

070914

04A Needle bar A

針棒A

(H=Head Q'TY) (※ Depends on machine type)

（H＝頭数）（※は機種によって異なる）

ITEM	LIST No.	DESCRIPTION	部品名	Q'TY	NOTE
1	RR230051	Rotary plate a'ssy(YN5)	回転板a'ssy(YN5)	H×1	YN/Y9
	RR230061	Rotary plate a'ssy(YS5)	回転板a'ssy(YS5)	H×1	YS/Y7
2	RD230480	Needle bar a'ssy	針棒a'ssy		YN/Y9…H×9, YS/Y7…H×7
3	RH230440	Needle clamp(With hook, set screw)	針止メ(フック・止メネジ付)		YN/Y9…H×9, YS/Y7…H×7
4	RD230490	Needle bar guide	針棒ガイド		YN/Y9…H×9, YS/Y7…H×7
5	RH230410C	Needle bar	針棒		YN/Y9…H×9, YS/Y7…H×7
6	KV230040	Needle bar spring(Upper, thick cloth)	針棒バネ(上, 厚物用)		YN/Y9…H×9, YS/Y7…H×7
7	HT230330	Cloth hold set clamp	布押エセットクランプ		YN/Y9…H×9, YS/Y7…H×7
8	HT230263	Washer for set clamp	セットクランプ用座金		YN/Y9…H×9, YS/Y7…H×7
9	HT230064	Needle bar spring(Lower, plating)	針棒バネ(下, メッキ)		YN/Y9…H×9, YS/Y7…H×7
10	RD230370C	Cloth hold(Z04)	布押エ(Z04)		YN/Y9…H×9, YS/Y7…H×7
11	KF232130	O-ring(1B-AS568-902) C03091B	Oリング(1B-AS568-902) C03091B		YN/Y9…H×9, YS/Y7…H×7
12	HT230120	Washer 2.4(YN)	ジュラコンワッシャー 2.4(YN)		YN/Y9…H×9, YS/Y7…H×7
13	RH230450	Needle clamp(With hook)	針止メ(フック付)		YN/Y9…H×9, YS/Y7…H×7
14	FN070011RG	Needle(DBXK5 11RG)	針(DBXK5 11RG)		YN/Y9…H×9, YS/Y7…H×7
15	RH230460	Needle clamp screw	針止メネジ		YN/Y9…H×9, YS/Y7…H×7
16	A9014055	O-ring(1AS-7) S-7	Oリング(1AS-7) S-7		YN/Y9…H×18, YS/Y7…H×14
17	RR230011	Rotary plate(YN5)	回転板(YN5)	H×1	
18	HT230111	Rotary plate felt(YN)	回転板フェルト(YN)	H×1	
19	HT230690	Rotary plate felt(Upper)	回転板フェルト(上)	H×1	
20	HT230180C	Rotary plate joint pin(YN)	回転板ジョイントピン(YN)	H×1	
21	A9012053	Hex. socket set screw(With steel ball) M6×0.7×8	六角穴付止メネジ(鋼球付) M6×0.7×8	H×2	
22	A9011023	Thrust bearing outer ring(GS1528)	スラストベアリング外輪(GS1528)	H×2	
23	A9011021	Thrust bearing(NTB-1528)	スラストベアリング(NTB-1528)	H×2	
24	A9011022	Thrust washer(AS-1528)	スラストワッシャー(AS-1528)	H×1	
25	KC330410	Lock connecting rod L=2000	ロック連結ロッド L=2000	3	※
26	RR230020	Driving shaft lower metal	駆動軸下メタル	H×1	
51		Hex. socket double point screw M4×4	六角穴付ダブルポイントネジ M4×4		
52		Hex. socket bolt M3×8	六角穴付ボルト M3×8		
53		Hex. socket set screw M4×4	六角穴付止メネジ M4×4		
54		Hex. socket button bolt M4×5	六角穴付ボタンボルト M4×5		

04B Needle bar B
針棒B

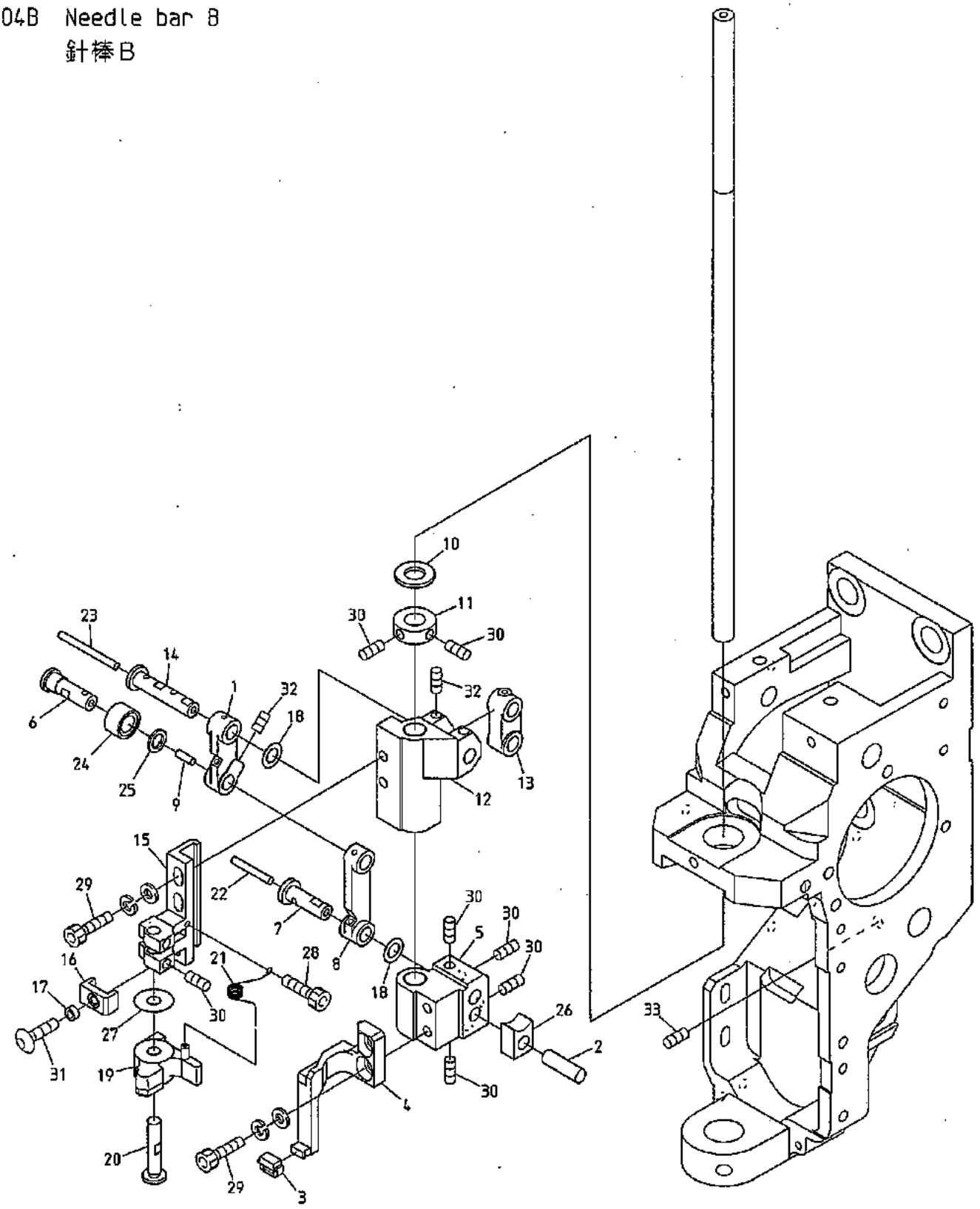

BEDSH-YN/YS-BS BEDSH-SAY8-12 BEVS-Y9/Y7
BEDRH-YN/YS-BS

BEVX-Y9M/Y7M BEVX-Y9M(BN) BEVS-Y9(BN) BEVX-Y9/Y7 BEVS-Y930 1500×243/486

BEVY-Y9 BEVY-Y9F BEVY-Y9M/Y7M BEVY-Y9(BN) BEVY-Y9F(BN) BEVY-Y9C

070914

04B Needle bar B
針棒B

(H=Head Q'TY)
(H＝頭数)

ITEM	LIST No.	DESCRIPTION	部品名	Q'TY	NOTE
1	HT230491C	Link(Small)	リンク(小)	H×1	
2	HT230320C	Square ball pin	角玉ピン	H×1	
3	HT230340	Cloth hold support rubber	布押エ受ゴム	H×1	
4	RR230031C	Cloth hold support	布押エ受ケ	H×1	
5	HT230500	Set slide block	押エ摺動ブロック	H×1	
6	RR230130	Link roller joint pin	リンクコロジョイントピン	H×1	
7	HT230460	Large link pin	大リンクピン	H×1	
8	HT230480C	Link(Large)	リンク(大)	H×1	
9	HT230760	Oil core(8mm)	油芯(8mm)	H×1	
10	A9012164	Thrust washer(R-TW0815)	ルーロンスラストワッシャー(R-TW0815)	H×1	
11	HB230160	Driving shaft set collar	駆動軸セットカラー	H×1	
12	HT230510	Needle bar driver slide block	針棒叩キ摺動ブロック	H×1	
13	HB230201C	Needle bar driving link	針棒駆動リンク	H×1	
14	HT230471	Small link pin	小リンクピン	H×1	
15	HT230290	Needle bar driver fixing base	針棒叩キ取付台	H×1	
16	HT230520	Needle bar driver stopper	針棒叩キストッパー	H×1	
17	A9012368	Spacer(Roll bush) φ3×4×L2.5	スペーサー(巻ブッシュ) φ3×4×L2.5	H×1	
18	HT230730	Shim ring(φ10 t=0.3)	シムリング(φ10 t=0.3)	H×2	
19	RH230540	Needle bar driver	針棒叩キ	H×1	
20	HT230280C	Needle bar driver pin	針棒叩キピン	H×1	
21	HT230560C	Needle bar driver return spring	針棒叩キリターンスプリング	H×1	
22	HT230770	Oil core(20mm)	油芯(20mm)	H×1	
23	HT230750	Oil core(30mm)	油芯(30mm)	H×1	
24	RR230150	Cloth hold roller	布押エコロ	H×1	
25	RR230140	Thrust washer	スラスト座金	H×1	
26	HP231370	Square ball	角玉	H×1	
27	RH230550	Shim ring	シムリング	H×1	
28		Hex.socket bolt M2.5×6	六角穴付ボルト M2.5×6		
29		Hex.socket bolt M4×12(With washers)	六角穴付ボルト M4×12(平座金 バネ座金付)		
30		Hex.socket set screw M4×4(With nylon)	六角穴付止メネジ M4×4(ナイロン付)		
31		Hex.socket button bolt M3×6(With adhesion)	六角穴付ボタンボルト M3×6(接着剤付)		
32		Hex.socket set screw M4×6(With nylon)	六角穴付止メネジ M4×6(ナイロン付)		
33		Hex.socket set screw M5×10	六角穴付止メネジ M5×10		

04C Needle bar C
針棒C

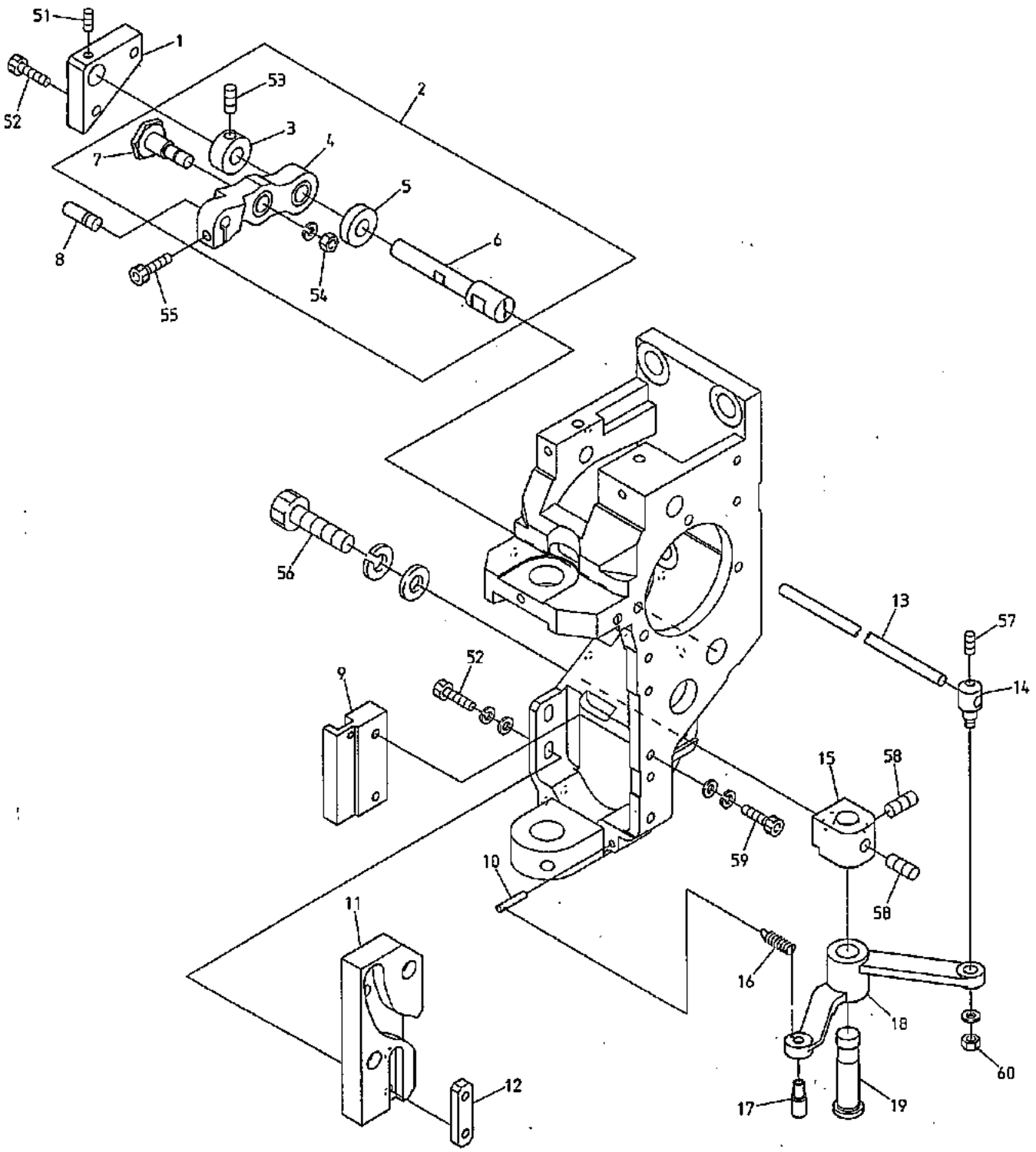

BEDSH-YN/YS-BS BEDSH-SAY8-12 BEVS-Y9/Y7
BEDRH-YN/YS-BS

BEVX-Y9M/Y7M BEVX-Y9M(BN) BEVS-Y9(BN) BEVX-Y9/Y7 BEVS-Y930 1500×243/486

BEVY-Y9 BEVY-Y9F BEVY-Y9M/Y7M BEVY-Y9(BN) BEVY-Y9F(BN) BEVY-Y9C

070914

O 4 C　Needle bar C　(H=Head Q'TY) (※ Depends on machine type)

針棒C　（H＝頭数）（※は機種によって異なる）

ITEM	LIST No.	DESCRIPTION	部品名	Q'TY	NOTE
1	HT230590	Lever pin block	レバーピンブロック	H×1	
2	RR230091	Needle bar driving lever set(P25.65)	針棒駆動レバーセット(P25.65)	H×1	
3	HB230271C	Needle bar driving lever fixing pin set collar	針棒駆動レバー固定ピンセットカラー	H×1	
4	RR230081	Needle bar driving lever(P25.65)	針棒駆動レバー(P25.65)	H×1	
5	HB230281C	Needle bar driving lever fixing pin collar	針棒駆動レバー固定ピンカラー	H×1	
6	HT230410C	Needle bar driving lever fixing pin	針棒駆動レバー固定ピン	H×1	
7	HB230262C	Needle bar driving lever connecting pin	針棒駆動レバー連結ピン	H×1	
8	HB230220C	Needle bar driving lever pin(B)	針棒駆動レバーピン(B)	H×1	
9	HT230420C	Guide plate	ガイドプレート	H×1	
10	KF230670	Lock lever spring pin	ロックレバースプリングピン	H×1	
11	MK230071	K2 cam(φ12)	K2カム(12パイ)	H×1	
12	MK230080C	Cam tap plate	カムタッププレート	H×1	
13	KC330410	Lock connecting rod L=2000	ロック連結ロッド L=2000	3	※
14	KF230640C	Lock connecting bar clamp	ロック連結棒クランプ	H×1	
15	HB230180	Lock lever bracket	ロックレバーブラケット	H×1	
16	KF230661	Lock lever spring	ロックレバースプリング	H×1	
17	KF230620	Lock lever roller	ロックレバーコロ	H×1	
18	KL230180	Lock lever	ロックレバー	H×1	
19	HB230190C	Lock lever shaft	ロックレバーシャフト	H×1	
51		Hex.socket set screw M4×4(With nylon)	六角穴付止メネジ M4×4(ナイロン付)		
52		Hex.socket bolt M4×12	六角穴付ボルト M4×12		
53		Hex.socket set screw M5×5	六角穴付止メネジ M5×5		
54		Hex.nut M6(With spring washer) Chrome	六角ナット M6(バネ座金付) クローム		
55		Hex.socket bolt M4×14(With adhesive)	六角穴付ボルト M4×14(接着剤付)		
56		Hex.socket bolt M8×18(With washers)	六角穴付ボルト M8×18(平座金 バネ座金付)		
57		Hex.socket set screw M4×6	六角穴付止メネジ M4×6		
58		Hex.socket set screw M6×6	六角穴付止メネジ M6×6		
59		Hex.socket bolt M4×18(With washers)	六角穴付ボルト M4×18(平座金 バネ座金付)		
60		Hex.nut M4 II Chrome	六角ナット M4 2種 クローム		

05 Jump
ジャンプ

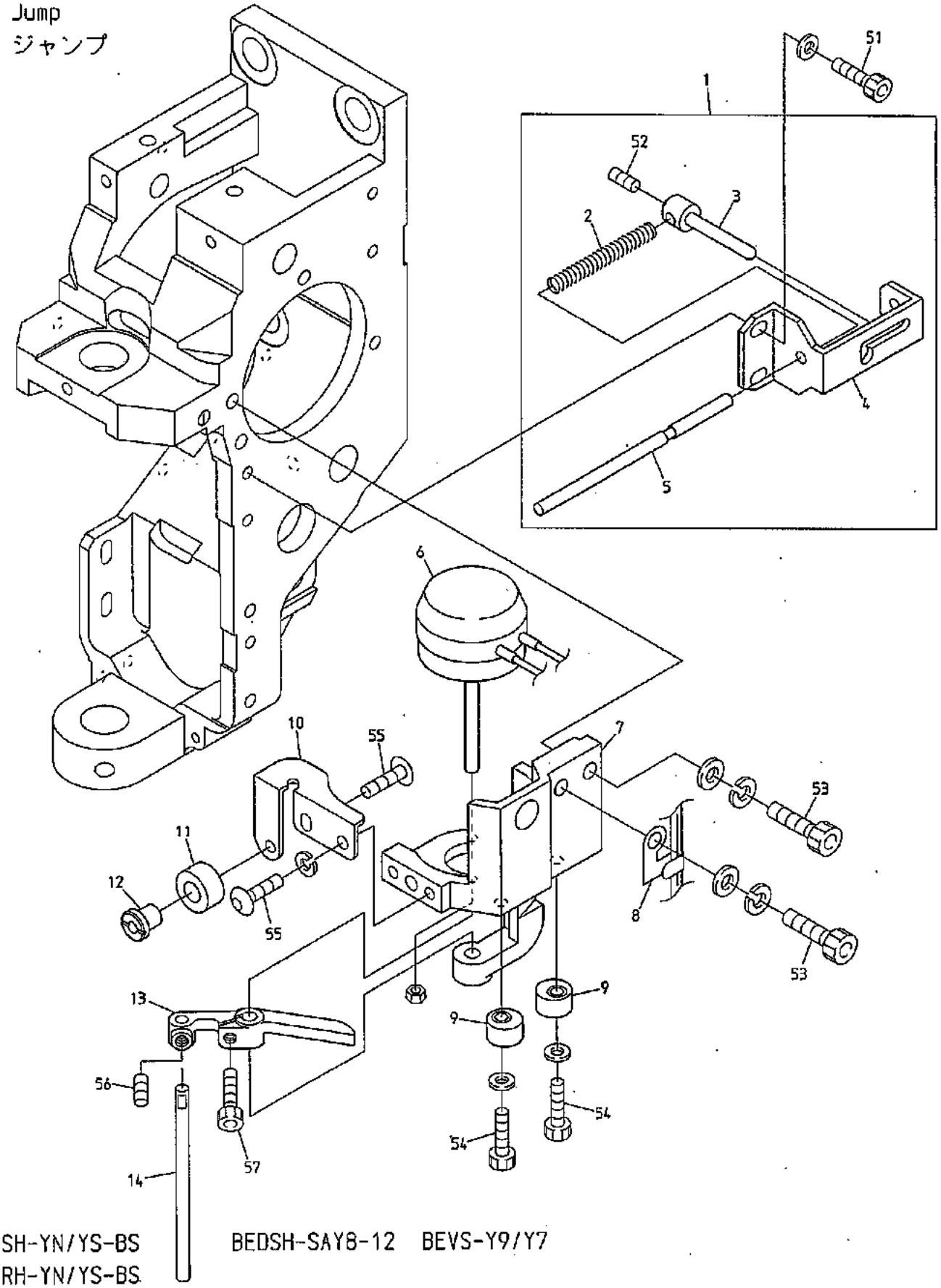

BEDSH-YN/YS-BS BEDSH-SAY8-12 BEVS-Y9/Y7
BEDRH-YN/YS-BS

BEVX-Y9M/Y7M BEVX-Y9M(BN) BEVS-Y9(BN) BEVX-Y9/Y7 BEVS-Y930 1500×243/486

BEVY-Y9 BEVY-Y9F BEVY-Y9M/Y7M BEVY-Y9(BN) BEVY-Y9F(BN) BEVY-Y9C

070914

05 Jump

ジャンプ

(H=Head Q'TY)

(H＝頭数)

ITEM	LIST No.	DESCRIPTION	部品名	Q'TY	NOTE
1	RN240020	Manual cancel a'ssy	手動キャンセルASSY	H×1	
2	HB240110	Cancel return spring	キャンセルターンスプリング	H×1	
3	HT240580	Manual cancel pin	手動キャンセルピン	H×1	
4	RN240030	Cancel bracket	キャンセルブラケット	H×1	
5	HT240570	Cancel rod	キャンセルロッド	H×1	
6	A9056046	Rotary solenoid (3ER35-35×3×8×9 L=45) (M050278R)	ロータリーソレノイド (3ER35-35×3×8×9 L=45) (M050278R)	H×1	
7	RN240010	Jump solenoid fixing bracket	ジャンプソレノイド取付ブラケット	H×1	
8	HB240351C	Jump solenoid cable holder	ジャンプソレノイド配線止メ	H×1	
9	HB240041	Jump eccentric	ジャンプエキセン	H×2	
10	RR230190	Needle bar stopper fixing bracket	針棒ストッパ取付ブラケット	H×1	
11	HT230220	Needle bar stopper	針棒ストッパ	H×1	
12	HT230620C	Needle bar stopper fixing pin	針棒ストッパ取付ピン	H×1	
13	HB240020C	Jump solenoid lever	ジャンプソレノイドレバー	H×1	
14	HB240030C	Jump solenoid lever pin	ジャンプソレノイドレバーピン	H×1	
51		Hex. socket bolt M4×8(With adhesion)	六角穴付ボルト M4×8(平座金付)		
52		Hex. socket set screw M4×4(Flat point) With nylon	六角穴付止メネジ M4×4(平先) ナイロン付		
53		Hex. socket bolt M5×18(With washers)	六角穴付ボルト M5×18(平座金 バネ座金付)		
54		Hex. socket bolt M4×12(With plain washer) (With adhesion)	六角穴付ボルト M4×12(平座金付) (接着剤付)		
55		Hex. socket button bolt M4×8 (With spring washer)	六角穴付ボタンボルト M4×8(バネ座金付)		
56		Hex. socket set screw M4×4(With adhesion)	六角穴付止メネジ M4×4(接着剤付)		
57		Hex. socket bolt M4×8	六角穴付ボルト M4×8		

06-1 Thread guide (Y9)

糸道（Ｙ９）

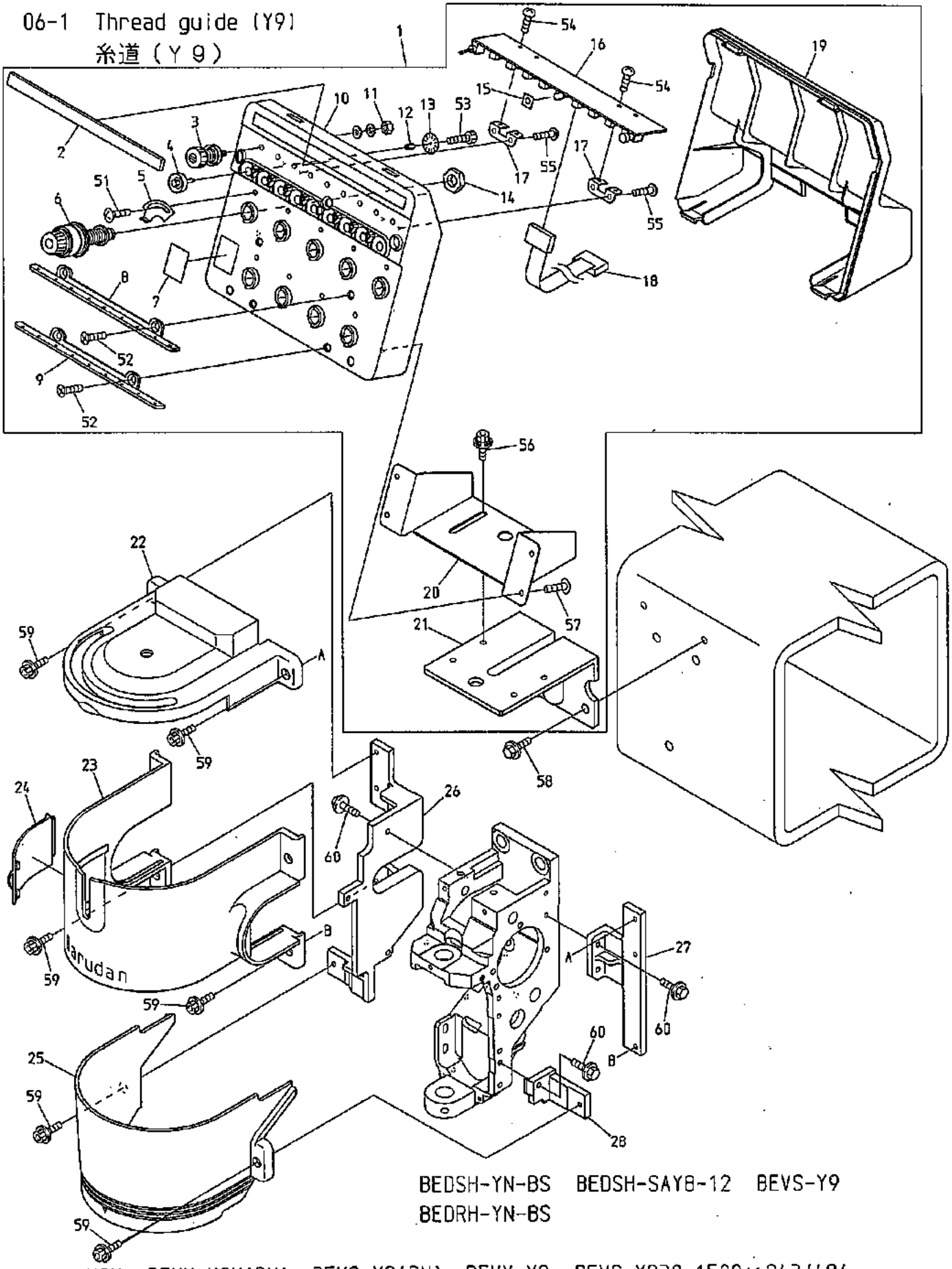

BEDSH-YN-BS BEDSH-SAY8-12 BEVS-Y9
BEDRH-YN-BS

BEVX-Y9M BEVX-Y9M(BN) BEVS-Y9(BN) BEVX-Y9 BEVS-Y930 1500×243/486

BEVY-Y9 BEVY-Y9F BEVY-Y9M BEVY-Y9(BN) BEVY-Y9F(BN) BEVY-Y9C

070914

06－1　Thread guide (Y9)
糸道（Y9）

(H=Head Q'TY)
（H＝頭数）

ITEM	LIST No.	DESCRIPTION	部品名	Q'TY	NOTE
1	PC240051	Tension box(VS-Y9)	テンション台ASSY(VS-Y9)	H×1	
2	RR240280	Felt(DSH-YN)	フェルト(DSH-YN)	H×1	
3	RR240300C	Tension a'ssy(DS)	糸調子ASSY(DS)	H×9	
4	HT240290	Tension wheel a'ssy	テンションホイール組立	H×9	
5	RR240510	Thread spring adjusting plate	糸掛ケバネ調整板	H×9	
6	RD240154	Dial tension a'ssy(DS)	ダイヤル糸調子組(DS)	H×9	
7	RR240390	Number label	番号ラベル	H×1	
8	RR240310	Thread guide plate upper(DSH-YN)	糸案内プレート・上(DSH-YN)	H×1	
9	RR240320	Thread guide plate lower(DSH-YN)	糸案内プレート・下(DSH-YN)	H×1	
10	PC240060	Tension base case a'ssy(VS-Y9)	テンション台ケース Assy(VS-Y9)	H×1	
11	FA999052	Hex.nut SM11/64(With washers)	六角ナット SM11/64(平座金 バネ座金付)	H×9	
12	KN540510	Tension wheel nut	テンションホイールナット	H×9	
13	HT240101	Lower thread detection sensor disk(YN)	下糸検知センサーディスク(YN)	H×9	
14	HT240180	SM-nut	SMナット	H×9	
15	RR240660	LED oil avoid rubber plate	LED油避ケゴム板	H×1	
16	EBY02582	8592・switch board with thread detection	8592・9本針糸検付スイッチ基板	H×1	
17	RR240330	Switch board fixed base	スイッチ基板取付ベース(DS)	H×2	
18	EBY02870	H2802A 16 cores flat cable(Without conversion)	H2802A 16芯フラットケーブル(変換無シ)	H×1	
19	PC240070	Tension base cover(VS-Y9)	テンション台カバー(VS-Y9)	H×1	
20	RR240350	Tension base bracket(DSH-YN)	テンション台ベース(DSH-YN)	H×1	
21	RR240060	Tension base bracket(DS)	テンションベースブラケット(DS)	H×1	
22	PC240011	Sewing head cover A(VS)	面カバー A(VS)	H×1	
23	PC240020	Sewing head cover B(VS)	面カバー B(VS)	H×1	
24	PC240040	Door of oil supply(VS)	給油扉(VS)	H×1	
25	PC240030	Sewing head cover C(VS)	面カバー C(VS)	H×1	
26	HT240430C	Sewing head cover fixing bracket(A)	面カバー取付ブラケット(A)	H×1	
27	HB240241C	Sewing head cover fixing bracket(B)	面カバー取付ブラケット(B)	H×1	
28	HT240440C	Sewing head cover fixing bracket(C)	面カバー取付ブラケット(C)	H×1	
51		Truss screw M3×5	十字穴付トラス小ネジ M3×5		
52		Flush screw M4×8	十字穴付皿小ネジ M4×8		
53		Hex.socket bolt M2×3	六角穴付ボルト M2×3		
54		Pan screw M3×4	十字穴付ナベ小ネジ M3×4		
55		Pan head tapping screw B tight M3×8	十字穴付ナベ頭タップ Bタイト M3×8		
56		Hex.socket bolt with washers M5×10	座金組込ミ六角穴付ボルト M5×10		
57		Truss screw M4×10	十字穴付トラス小ネジ M4×10		
58		Hex.socket flange bolt M6×20	六角穴付フランジボルト M6×20		
59		Hex.socket bolt M4×6(With plain washer)	六角穴付ボルト M4×6(平座金付)		
60		Hex.socket flange bolt M4×10	六角穴付フランジボルト M4×10		

06-2 Thread guide (Y7)
糸道（Ｙ７）

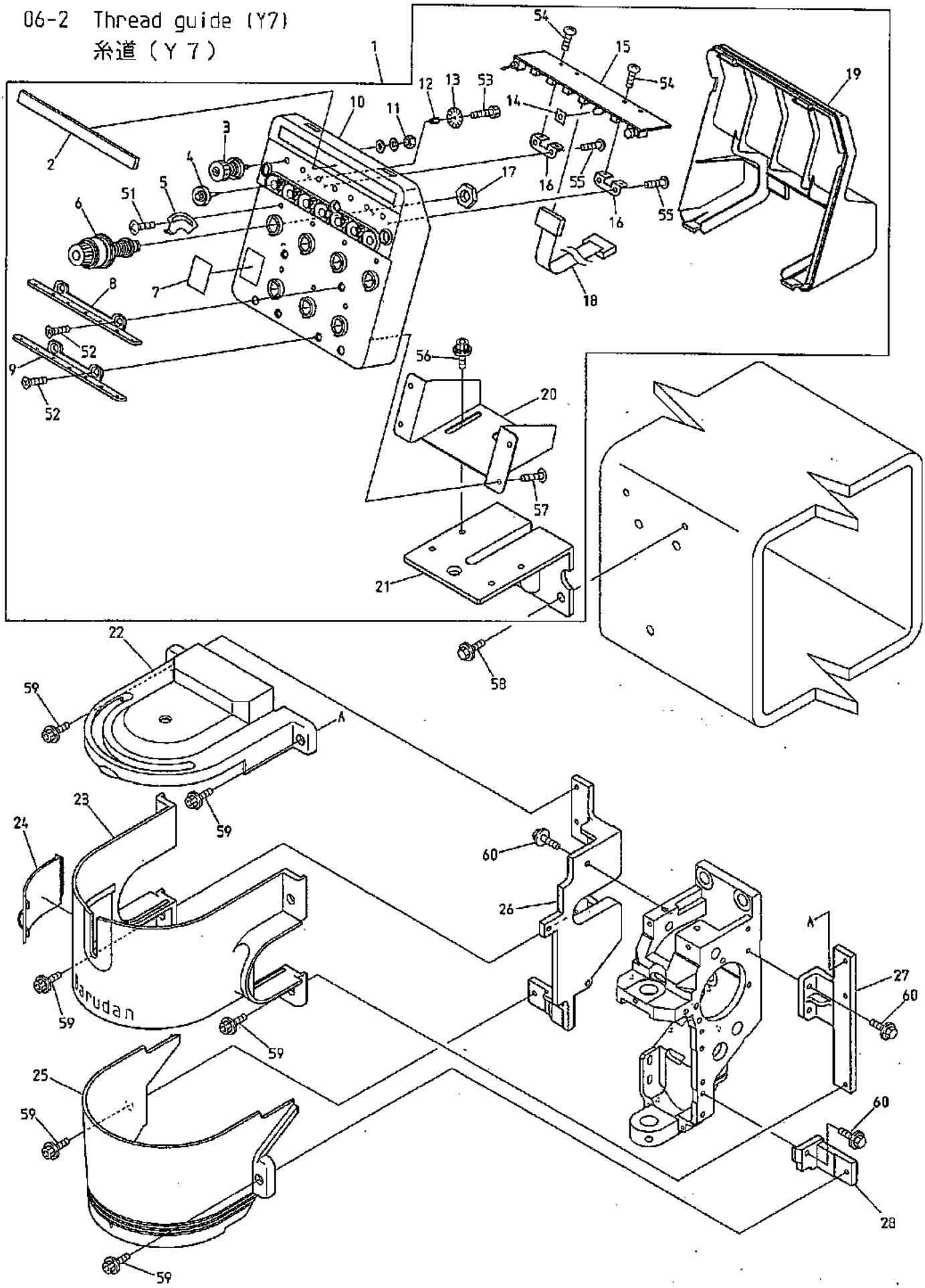

BEVS-Y7 BEVX-Y7M BEVX-Y7 BEVY-Y7M

06－2　Thread guide (Y7)

糸道（Y7）

(H=Head Q'TY)

（H＝頭数）

ITEM	LIST No.	DESCRIPTION	部品名	Q'TY	NOTE
1	PH240001	Tension box(VS-Y7)	テンション台ASSY(VS-Y7)	H×1	
2	RR240500	Felt(DSH-YS)	フェルト(DSH-YS)	H×1	
3	RR240300C	Tension a'ssy(DS)	糸調子ASSY(DS)	H×7	
4	HT240290	Tension wheel a'ssy	テンションホイール組立	H×7	
5	RR240510	Thread spring adjusting plate	糸掛けバネ調整板	H×7	
6	RD240154	Dial tension a'ssy(DS)	ダイヤル糸調子組(DS)	H×7	
7	RR240390	Number label	番号ラベル	H×1	
8	RR240460	Thread guide plate upper(DSH-YS)	糸案内プレート・上(DSH-YS)	H×1	
9	RR240470	Thread guide plate lower(DSH-YS)	糸案内プレート・下(DSH-YS)	H×1	
10	PH240010	Tension base case a'ssy(VS-Y7)	テンション台ケース Assy(VS-Y7)	H×1	
11	FA999052	Hex.nut SM11/64(With washers)	六角ナット SM11/64(平座金 バネ座金付)	H×7	
12	KN540510	Tension wheel nut	テンションホイールナット	H×7	
13	HT240101	Lower thread detection sensor disk(YN)	下糸検知センサーディスク(YN)	H×7	
14	RR240660	LED oil avoid rubber plate	LED油避ケゴム板	H×1	
15	EBY02592	8572・switch board with thread detection	8572・7本針糸検付スイッチ基板	H×1	
16	RR240330	Switch board fixed base	スイッチ基板取付ベース(DS)	H×2	
17	HT240180	SM-nut	SMナット	H×7	
18	EBY02870	H2802A 16 needle flat cable(Without conversion)	H2802A 16芯フラットケーブル(変換無シ)	H×1	
19	PH240020	Tension base cover(VS-Y7)	テンション台カバー(VS-Y7)	H×1	
20	RR240490	Tension base bracket(DSH-YS)	テンション台ベース(DSH-YS)	H×1	
21	RR240060	Tension base bracket(DS)	テンションベースブラケット(DS)	H×1	
22	PC240011	Sewing head cover A(VS)	面カバー A(VS)	H×1	
23	PC240020	Sewing head cover B(VS)	面カバー B(VS)	H×1	
24	PC240040	Door of oil supply(VS)	給油扉(VS)	H×1	
25	PC240030	Sewing head cover C(VS)	面カバー C(VS)	H×1	
26	HT240430C	Sewing head cover fixing bracket(A)	面カバー取付ブラケット(A)	H×1	
27	HB240241C	Sewing head cover fixing bracket(B)	面カバー取付ブラケット(B)	H×1	
28	HT240440C	Sewing head cover fixing bracket(C)	面カバー取付ブラケット(C)	H×1	
51		Truss screw M3×5	十字穴付トラス小ネジ M3×5		
52		Flush screw M4×8	十字穴付皿小ネジ M4×8		
53		Hex.socket bolt M2×3	六角穴付ボルト M2×3		
54		Pan screw M3×4	十字穴付ナベ小ネジ M3×4		
55		Pan head tapping screw B tight M3×8	十字穴付ナベ頭タップ Bタイト M3×8		
56		Hex.socket bolt with washers M5×10	座金組込ミ六角穴付ボルト M5×10		
57		Truss screw M4×10	十字穴付トラス小ネジ M4×10		
58		Hex.socket flange bolt M6×20	六角穴付フランジボルト M6×20		
59		Hex.socket bolt M4×6(With plain washer)	六角穴付ボルト M4×6(平座金付)		
60		Hex.socket flange bolt M4×10	六角穴付フランジボルト M4×10		

07A Color change A
色換えA

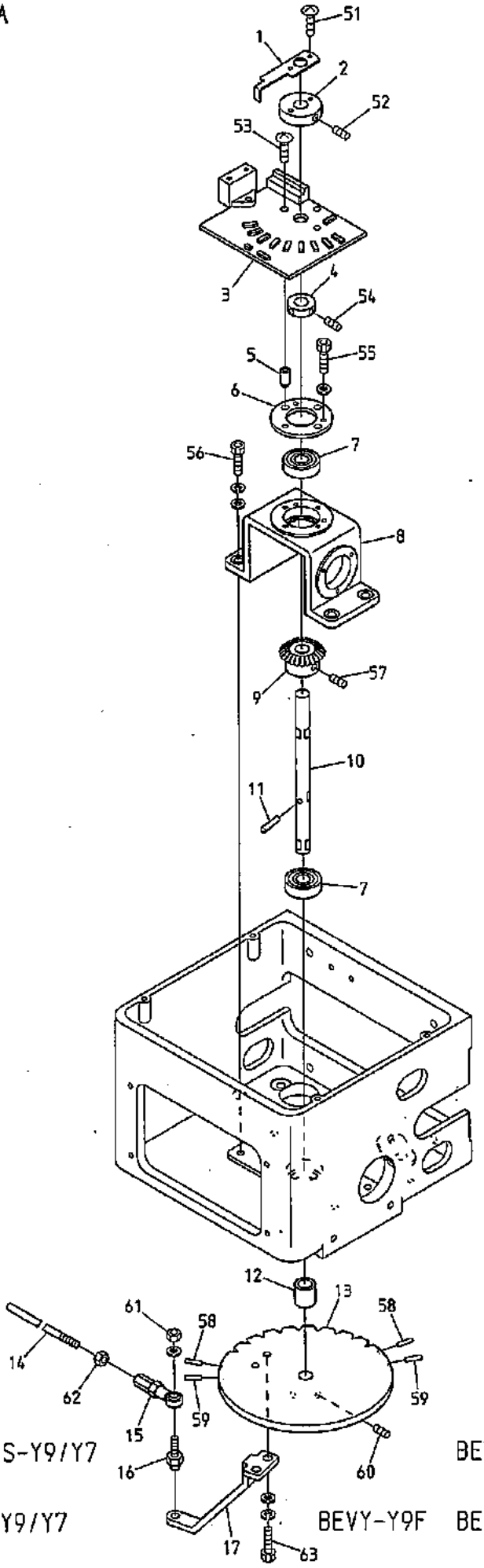

BEDSH-YN/YS-BS
BEDRH-YN/YS-BS

BEDSH-SAY8-12 BEVS-Y9/Y7 BEVX-Y9M/Y7M BEVX-Y9M(BN)

BEVS-Y9(BN) BEVX-Y9/Y7 BEVY-Y9F BEVY-Y9M/Y7M BEVY-Y9F(BN)

070201

07A　Color change A

色換えA

ITEM	LIST No.	DESCRIPTION	部品名	Q'TY	NOTE
1	KC330280	Needle bar detection plate	針棒検出プレート	1	
2	KC330170C	Detection plate collar	検出プレートカラー	1	
3	EBY01120	3760 needle positioner	3760 ニードルポジショナー	1	
4	HB330221	Set collar	セットカラー	1	
5	HB330211C	Needle board spacer	ニードル基板スペーサー	3	
6	HB330200C	Bearing hold(2)	ベアリング押エ(2)	1	
7	A9010001	Bearing(6000ZZ)	ベアリング(6000ZZ)	2	
8	HB330320	Turning drive base	旋回駆動ベース	1	
9	HB330330C	Miter bevel gear	マイタベベルギヤー	1	
10	HB330310	Needle turning shaft	ニードルターニングシャフト	1	
11	A9019046	Needle roller(φ4×17.8)	ニードルローラー(φ4×17.8)	1	
12	HB330120C	Rotary plate position decision collar	回転板位置決メカラー	1	
13	HT330001	Control turning plate	コントロールターニングプレート	1	
14	KC330310240	Rotary plate connecting rod(L=190)	回転板連結ロッド(L=190)	1	
15	A9012001	NMB RD4 020R	NMB RD4 020R	1	
16	HP331660	Rotary plate joint pin	回転板ジョイントピン	1	
17	HB330040	Turning rotary plate lever	旋回回転板レバー	1	
51		Truss screw M3×10	十字穴付トラスホネジ M3×10		
52		Hex.socket set screw M5×10	六角穴付止メネジ M5×10		
53		Truss screw M3×20	十字穴付トラスホネジ M3×20		
54		Hex.socket set screw M4×5	六角穴付止メネジ M4×5		
55		Hex.socket bolt M3×12(With plain washer)	六角穴付ボルト M3×12(平座金付)		
56		Hex.socket bolt M5×18(With washers)	六角穴付ボルト M5×18(平座金 バネ座金付)		
57		Hex.socket set screw M5×8(With adhesion)	六角穴付止メネジ M5×8(接着剤付)		
58		Spring pin φ3×12	スプリングピン φ3×12	2	YS/Y7 only YS/Y7専用
59		Spring pin φ3×12	スプリングピン φ3×12	2	YH/Y9 only YH/Y9専用
60		Hex.socket set screw M5×8(Cup point)	六角穴付止メネジ M5×8(くぼみ先)		
61		Hex.nut M4	六角ナット M4		
62		Hex.nut M5	六角ナット M5		
63		Hex.socket bolt M5×15	六角穴付ボルト M5×15		

07B Color change B
色換えB

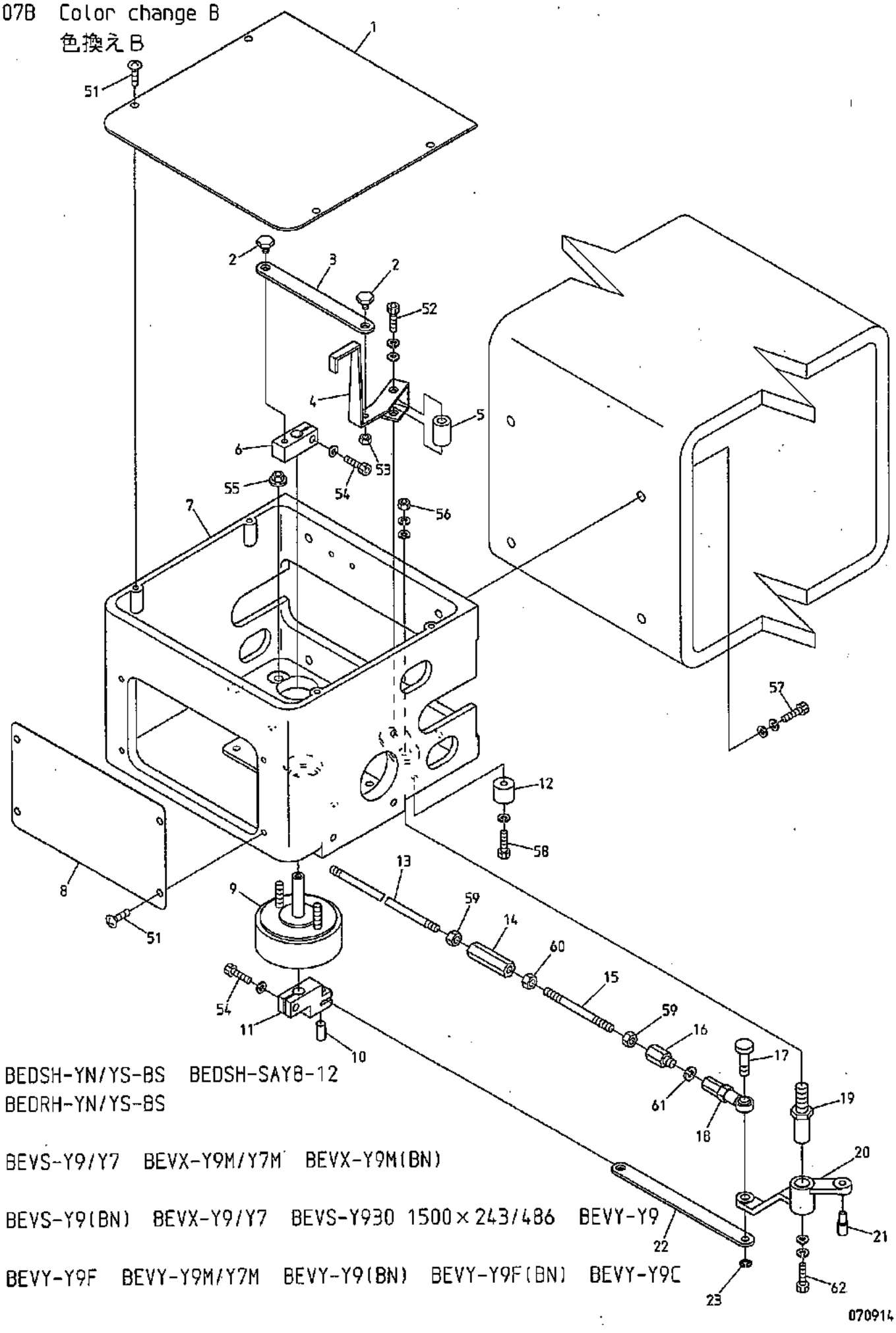

BEDSH-YN/YS-BS BEDSH-SAY8-12
BEDRH-YN/YS-BS

BEVS-Y9/Y7 BEVX-Y9M/Y7M BEVX-Y9M(BN)

BEVS-Y9(BN) BEVX-Y9/Y7 BEVS-Y930 1500×243/486 BEVY-Y9

BEVY-Y9F BEVY-Y9M/Y7M BEVY-Y9(BN) BEVY-Y9F(BN) BEVY-Y9C

07B　Color change B

色換えB

ITEM	LIST No.	DESCRIPTION	部品名	Q'TY	NOTE
1	RP330010	Turning control box upper cover	旋回コントロールBOX上面カバー	1	
2	HP331700	Lock detection plate drive plate pin	ロック検出プレート駆動プレートピン	2	
3	HB330090	Lock detection plate drive plate	ロック検出プレート駆動プレート	1	
4	HB330101	Lock detection lever	ロック検出レバー	1	
5	HP331950C	Lock detection plate rotary shaft	ロック検出プレート回転軸	1	
6	HB330070C	Lock detection plate drive lever	ロック検出プレート駆動レバー	1	
7	HB330350	Turning control box	旋回コントロールBOX	1	
8	RR330010	Turning control box front cover(DS)	旋回コントロールBOX正面カバー(DS)	1	
9	A9056029	Rotary solenoid 6SR25-27×3×4×9 M960376R(ETL)	ロータリーソレノイド 6SR25-27×3×4×9 M960376R(ETL)	1	
10	A9012143	Roll pin φ6×12	ロールピン φ6×12	1	
11	HB330060C	Lock solenoid lever	ロックソレノイドレバー	1	
12	HH330670C	Stopper eccentric	ストッパーエキセン	1	
13	KC330410	Lock connecting rod L=2000	ロック連結ロッド L=2000	1	
14	HH330770	Hex.connecting bar	六角連結棒	1	
15	KC330420	Lock connecting stud bolt	ロック連結スタッドボルト	1	
16	HP331610	Hex.connecting bar	六角連結棒	1	
17	HP331560	Lock lever pin	ロックレバーピン	1	
18	A9012002	Uniball joint(PR-6)	ユニボールジョイント(PR-6)	1	
19	KF230630	Lock lever shaft	ロックレバーシャフト	1	
20	HB330050	Turning lock lever(With roller)	旋回ロックレバー(コロツキ)	1	
21	KF230620	Lock lever roller	ロックレバーコロ	1	
22	HB330080	Link lock lever	リンクロックレバー	1	
23	A9012055	E-ring φ4	Eリング 呼び4	1	
51		Truss screw M4×8	十字穴付トラスホネジ M4×8		
52		Hex.socket bolt M4×30	六角穴付ボルト M4×30		
53		Hex.nut M4	六角ナット M4		
54		Hex.socket bolt M5×15	六角穴付ボルト M5×15		
55		Flange nut M5	フランジナット M5		
56		Hex.nut M8	六角ナット M8		
57		Hex.socket bolt M6×25(With washers)	六角穴付ボルト M6×25(平座金 バネ座金付)		
58		Hex.socket bolt M4×25	六角穴付ボルト M4×25		
59		Hex.nut M5	六角ナット M5		
60		Hex.nut M5(Counter clockwise screw)	六角ナット M5(左ネジ)		
61		Spring washer M6	バネ座金 M6		
62		Hex.socket bolt M5×10	六角穴付ボルト M5×10		

07C Color change C
色換えC

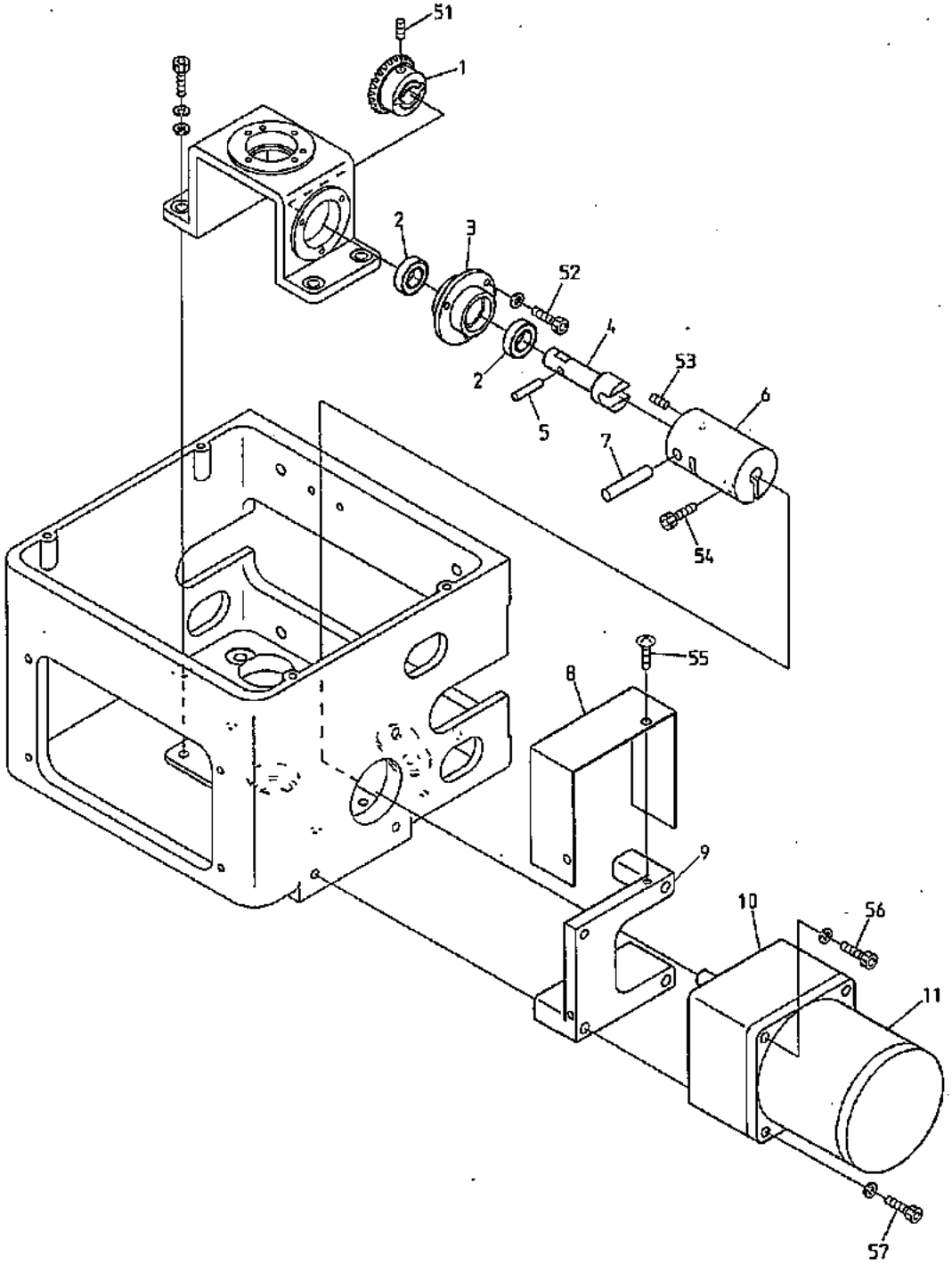

BEDSH-YN/YS-BS
BEDRH-YN/YS-BS

BEDSH-SAY8-12 BEVS-Y9/Y7 BEVX-Y9M/Y7M BEVX-Y9M(BN) BEVS-Y9(BN)

BEVX-Y9/Y7 BEVS-Y930 1500×243/486 BEVY-Y9F BEVY-Y9M/Y7M BEVY-Y9F(BN)

070914

07C　Color change C
色換えC

ITEM	LIST No.	DESCRIPTION	部品名	Q'TY	NOTE
1	HB330330C	Miter bevel gear	マイタベベルギヤー	1	
2	A9010108	Bearing(6800ZZ)	ベアリング(6800ZZ)	2	
3	HB330301	Housing	ハウジング	1	
4	HB330290	Shaft	シャフト	1	
5	A9019046	Needle roller(φ4×17.8)	ニードルローラー(φ4×17.8)	1	
6	HB330410	Coupling	カップリング	1	
7	HB330280	Pin	ピン	1	
8	HB330380	Color change cover	色換エカバー	1	
9	HB330370	Motor base	モーターベース	1	
10	A9065105	Gear head(3GB180K)	ギヤヘッド(3GB180K)	1	
11	A9065092	Leversible motor(3RJ10GB-AUL-E4)	レバーシブルモーター(3RJ10GB-AUL-E4)	1	
51		Hex.socket set screw M5×8(With adhesion)	六角穴付止メネジ M5×8(接着剤付)		
52		Hex.socket bolt M3×10(With spring washer)	六角穴付ボルト M3×10(バネ座金付)		
53		Hex.socket set screw M4×4(Cup point)	六角穴付止メネジ M4×4(くぼみ先)		
54		Hex.socket bolt M6×20	六角穴付ボルト M6×20		
55		Truss screw M4×6	十字穴付トラス小ネジ M4×6		
56		Hex.socket bolt M5×60(With spring washer)	六角穴付ボルト M5×60(バネ座金付)		
57		Hex.socket bolt M5×90(With spring washer)	六角穴付ボルト M5×90(バネ座金付)		

08A Drive A
駆動A

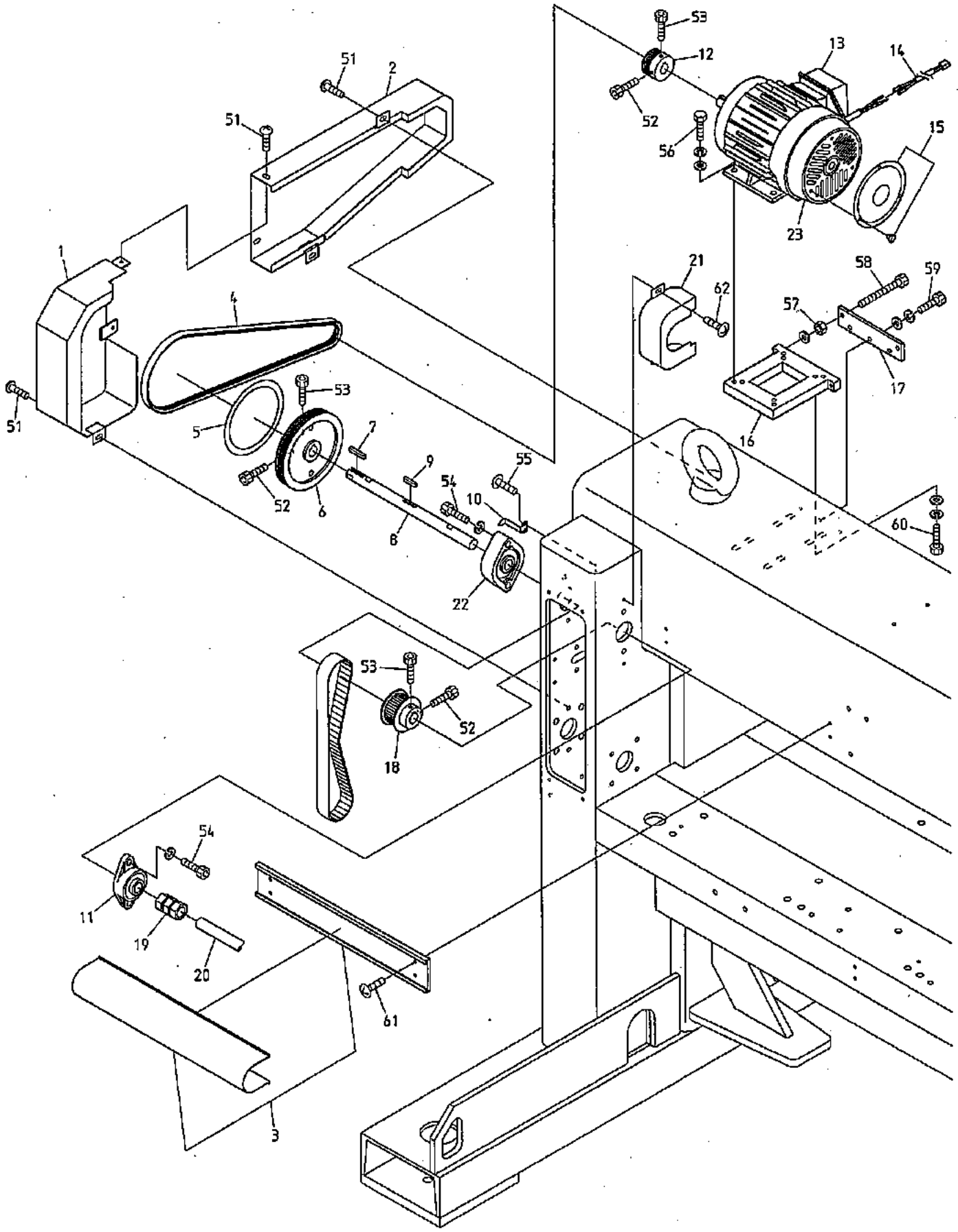

BEDSH-YN/YS-BS BEVS-Y9/Y7 BEVX-Y9/Y7 BEVS-Z9/Z12/Z15 BEVS-HLZ12
BEDRH-YN/YS-BS

070130

08A Drive A

駆動A

(※ Depends on machine type)

(※は機種によって異なる)

ITEM	LIST No.	DESCRIPTION	部品名	Q'TY	NOTE
1	RR250121	Belt cover front(For large bridge) DSH	ベルトカバー前(大ブリッジ用) DSH	1	
2	RR250190	Belt cover back(DSH,300 bridge)	ベルトカバー後(DSH,300角)	1	
3	1SPC20300500A0	Shaft mogol & cover	シャフトモール&カバー	1	
4	A9020188	Ribstar belt(4PK-1150)	リブスターベルト(4PK-1150)	1	□200 bridge 200角ブリッジ
	A9020193	Ribstar belt(4PK-1250)	リブスターベルト(4PK-1250)	1	□300 bridge 300角ブリッジ
5	KN313671	Rotary angle label(A)	回転角ラベル(A)	1	
6	RR310000	Drive pulley φ152.2(DS)	駆動プーリー φ152.2(DS)	1	
7	HV310050	Key(Side round) 6×6×35	キー(片丸) 6×6×35	1	
8	RN310000C	Upper shaft φ20(Gear box)	上軸φ20(ギアボックス)	1	
9	HB310260	Key both round 6×6×30	キー両丸 6×6×30	1	
10	HV310110	Angle gauge	角度指示針	1	
11	A9011240	Bearing unit(For upper shaft)	ベアリングユニット UCFL204	1	
12	KN310010	Motor pulley φ48.6	モータープーリー φ48.6	1	
13	HV310120	Motor IK-FBK8-4P-0.75Kw VF3	モーター IK-FBK8-4P-0.75Kw VF3	1	Less than 18 heads 18頭未満
	A9065101	Motor with brake FCKBS8-4P-0.75-VF3	ブレーキ付モーターFCKBS8-4P-0.75-VF3	1	18 heads min. 18頭以上
	RR310080	Motor IK-FCKBS8-4P-1.5Kw VF3	モーター IK-FCKBS8-4P-1.5Kw VF3	1	30T
14	RF510090	Brake motor connect cable	ブレーキモーター接続ケーブル	1	18 heads min. 18頭以上
15	RJ250160	Motor fan cover	モーターファンカバー(1馬力用)	1	
16	RR310010	Motor base(DS)	モーターベース(DS)	1	
17	RR310020	Motor base plate(DS)	モーターベースプレート(DS)	1	
18	HB310070	Timing pulley(8M-23)	タイミングプーリー(8M-23)	1	
19	A9013069	N-coupling N-20-20	Nカップリング N-20-20	2	※
20	RN320010	Upper shaft connecting shaft(φ20×3700)	上軸連結シャフト(φ20×3700)	2	※
21	RR250270	Bearing unit cover	軸受ユニットカバー	1	
22	RR310090	Bearing unit(UCFL305-20M,SC)	軸受ユニット(UCFL305-20M,SC)	1	
23	A9065110	Brake for motor SBV-D080-02	モーター用ブレーキ SBV-D080-02	1	18 heads min. 18頭以上
51		Truss screw M6×8	十字穴付トラスネジ M6×8		
52		Hex.socket bolt M6×18	六角穴付ボルト M6×18		
53		Hex.socket bolt M6×15	六角穴付ボルト M6×15		
54		Hex.socket bolt M10×25(With spring washer)	六角穴付ボルト M10×25(バネ座金付)		
55		Truss screw M4×8	十字穴付トラスネジ M4×8		
56		Hex.socket bolt M8×25	六角穴付ボルト M8×25		
57		Hex.nut M6(With plain washer)	六角ナット M6(平座金付)		
58		Hex.socket bolt M6×65	六角穴付ボルト M6×65		
59		Hex.socket bolt M6×20(With plain washer)	六角穴付ボルト M6×20(平座金付)		
60		Hex.socket bolt M8×35	六角穴付ボルト M8×35		
61		Truss screw M5×10	十字穴付トラスネジ M5×10		
62		Truss screw M5×12	十字穴付トラスネジ M5×12		

088 Drive 8
駆動B

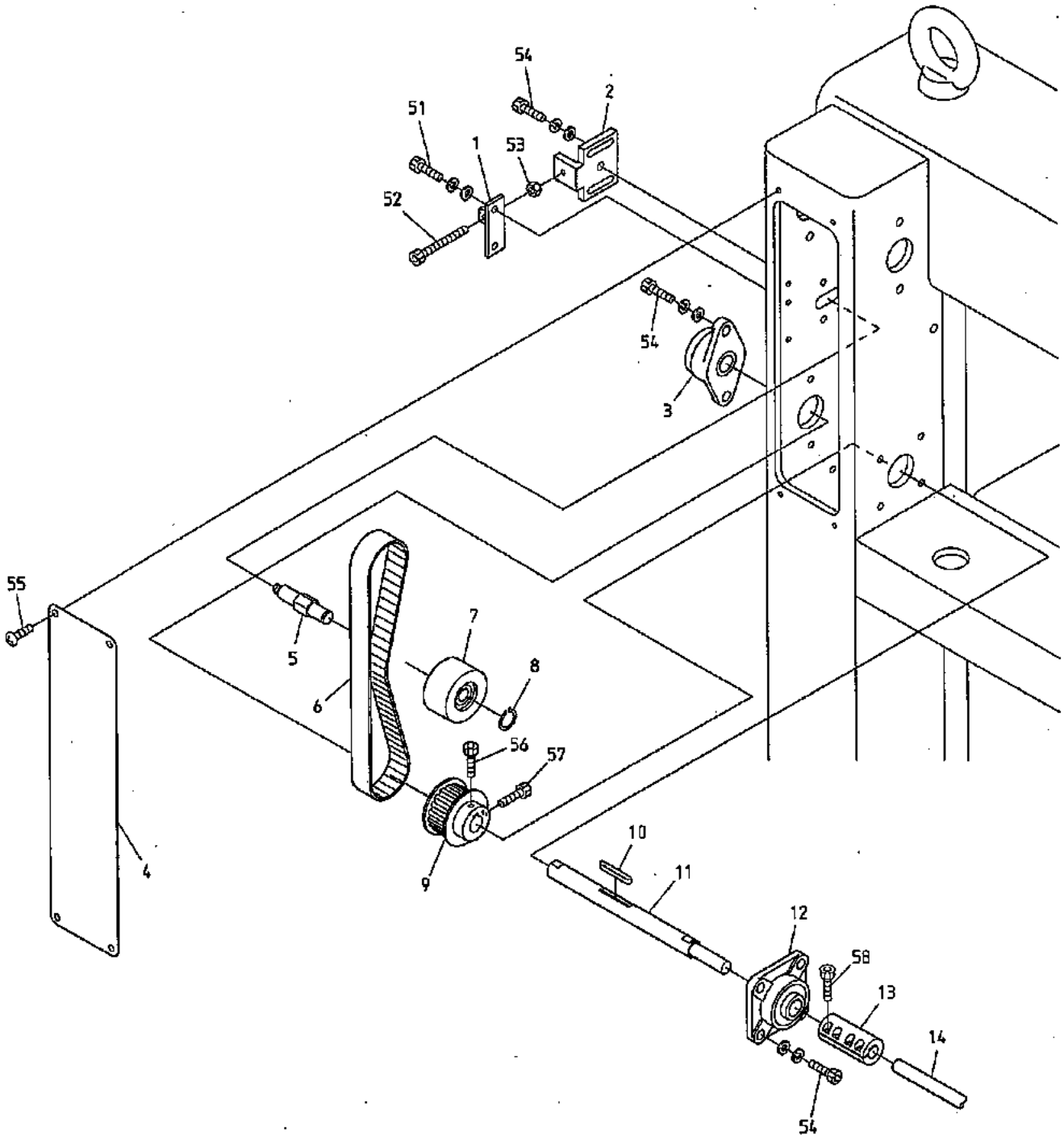

BEDSH-YN/YS-BS
BEDRH-YN/YS-BS

BEVS-Y9/Y7 BEVS-Y9(BN) BEVX-Y9/Y7 BEVS-Z9/Z12/Z15 BEVS-HLZ12

070201

O8B Drive B

駆動B

(※ Depends on machine type)

(※は機種によって異なる)

ITEM	LIST No.	DESCRIPTION	部品名	Q'TY	NOTE
1	RR310040	Idler plate(DS)	アイドラープレート(DS)	1	
2	RR310263	Idler pulley bracket C	アイドラープーリブラケットC	1	
3	A9011238	Bearing unit(For lower shaft) UCFL204D	軸受ユニット(下軸用) UCFL204D	1	
4	RR250080	Gear box cover(DS)	ギアボックスカバー(DS)	1	
5	RJ310060	Idler shaft	アイドラー軸	1	
6	A9020131	Timing belt(250S8M760)	タイミングベルト(250S8M760)	1	
7	HB310080	Idler pulley φ65	アイドラープーリー φ65	1	
8	A9012068	C-ring(For shaft φ15)	C型止メ輪(軸用φ15)	1	
9	HB310070	Timing pulley(8M-23)	タイミングプーリー(8M-23)	1	
10	HV310070	Key both round 6×6×47	キー両丸 6×6×47	1	
11	RJ310010C	Lower shaft(Gear box)	下軸(ギアボックス)	1	
12	A9011239	Bearing unit(For lower shaft) UCF204	軸受ユニット(下軸用) UCF204	1	
13	HP321100	Lower shaft connecting coupling	下軸連結カップリング	2	※
14	HB320070	Connecting shaft 15×3300	連結シャフト 15×3300	2	※
51		Hex.socket bolt M6×15(With washers)	六角穴付ボルト M6×15(平座金 バネ座金付)		
52		Hex.socket bolt M6×40(Full form thread)	六角穴付ボルト M6×40(全ネジ)		
53		Hex.nut M6	六角ナット M6		
54		Hex.socket bolt M8×25(With washers)	六角穴付ボルト M8×25(平座金 バネ座金付)		
55		Truss screw M5×8	十字穴付トラスッネジ M5×8		
56		Hex.socket bolt M6×15	六角穴付ボルト M6×15		
57		Hex.socket bolt M6×18	六角穴付ボルト M6×18		
58		Hex.socket bolt M6×20	六角穴付ボルト M6×20		

10A Pantograph drive A
枠駆動A

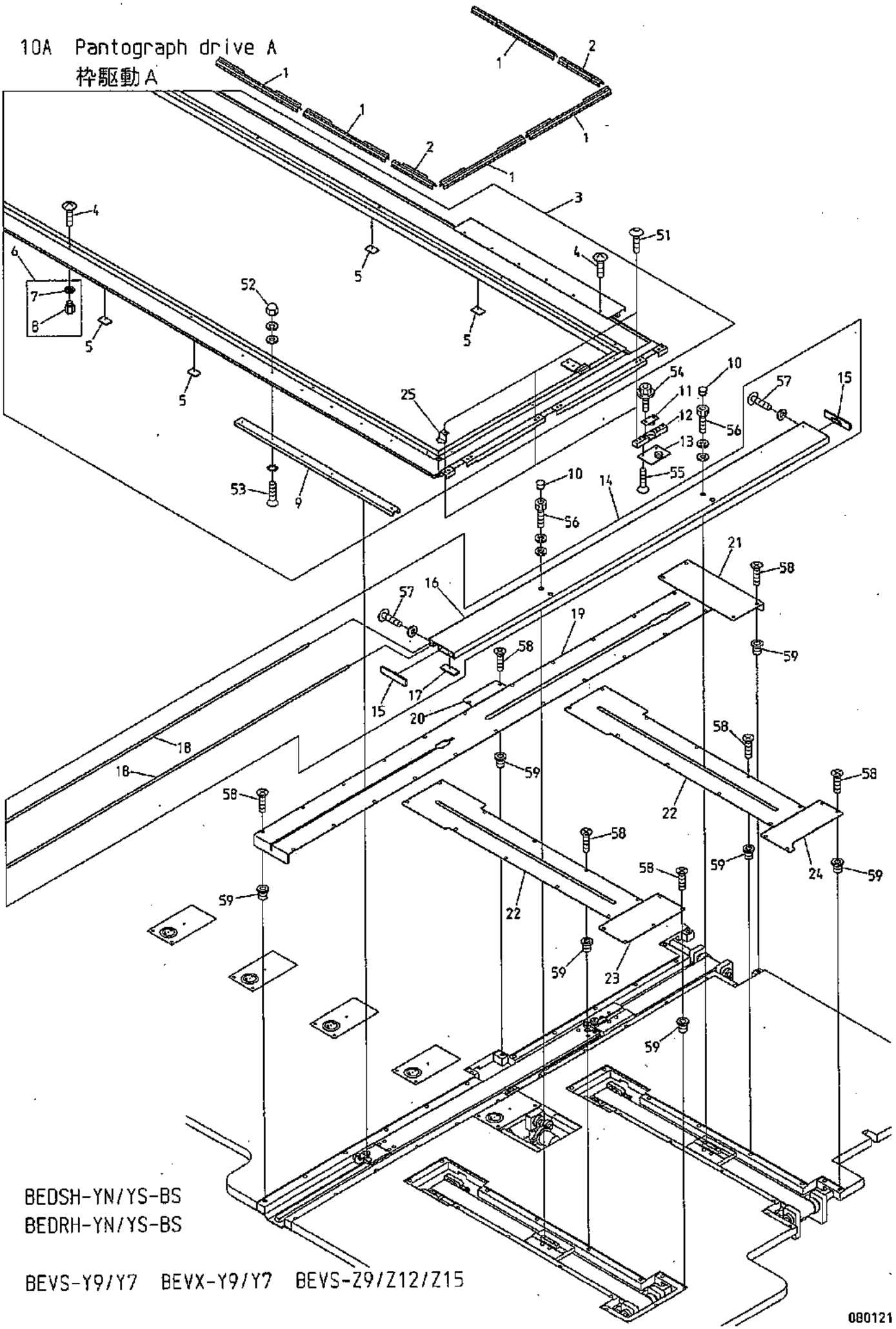

BEDSH-YN/YS-BS
BEDRH-YN/YS-BS

BEVS-Y9/Y7 BEVX-Y9/Y7 BEVS-Z9/Z12/Z15

080121

１０Ａ　Pantograph drive A　(R=H-direction rail Q'TY) (※ Depends on machine type)

枠駆動Ａ　（Ｒ＝Ｈ方向レール数）　（※は機種によって異なる）

ITEM	LIST No.	DESCRIPTION	部品名	Q'TY	NOTE
1	KF730750	Clip(300L)	クリップ(300L)	４４	※
2	KF730760	Clip(150L)	クリップ(150L)	2	※
3	1GPC20300500DZ0	Pantograph frame a'ssy(BEVS-20 600×300/500)	枠フレームASSY(BEVS-20 600×300/500)	1	※
4	KF730500	Truss screw SM11/64×10.5	十字穴付トラスかネジ SM11/64×10.5		
5	RR730220	Felt(30×20×3T)	フェルト(30×20×3T)	R×2+4	※
6	RR730320	Caulking nut	カシメナット	９６set	※
7	RR730310	Nut	ナット	９６	
8	RR730300	Pantograph nut	ワクナット	９６	
9	KN480420580	Guide rail A(580L)	摺動レールA(580L)	4	※
10	A9014160	Locking holl plug LHP-0500	ロッキングホールプラグ LHP-0500	4	
11	RR730010	V-guide bearing base a'ssy(Upper)	V摺動ベアリングベースASSY(上)	3	
12	RR730050C	V-guide bearing hold base	V摺動ベアリング固定ベース	3	
13	RR730020	V-guide bearing base a'ssy(Lower)	V摺動ベアリングベースASSY(下)	3	
14	RR73000B60	V-sub pantograph frame(600ST)	Vサブ枠フレーム(600ST)	1	Less than H1000 H1000以下
	RR73016B60	V-sub pantograph frame(600ST,wide 140)	Vサブ枠フレーム(600ST,140幅)	1	Over H1000 H1000超エ
15	RR730031C	V-sub pantograph frame cap	Vサブ枠フレームキャップ	2	Less than H1000 H1000以下
	RR730180	V-sub pantograph frame cap(For wide 140)	Vサブ枠フレームキャップ(140幅用)	2	Over H1000 H1000超エ
16	RR73034A60	V-sub pantograph frame(600ST) Main body	Vサブ枠フレーム(600ST) 本体	1	Less than H1000 H1000以下
	RR73036A60	V-sub pantograph frame(600ST,wide 140) Main body	Vサブ枠フレーム(600ST,140幅) 本体	1	Over H1000 H1000超エ
17	RR730150	Felt for V-sub pantograph frame	Vサブ枠用フェルト	1	Less than H1000 H1000以下
	RR730170	Felt for V-sub pantograph frame(20×5×100)	Vサブ枠用フェルト(20×5×100)	1	Over H1000 H1000超エ
18	RR73035A60	Suv pantograph guide plate(H600ST)	サブ枠摺動板(H600ST)	2	
19	RR48025A60	H-guide cover(600ST)	H案内カバー(600ST)	R×1	※
20	RJ250030	H-guide servise cover	H案内サービスカバー	R×1	
21	RF480471	H-guide rear cover	H案内リヤカバー	R×1	
22	RJ48018B500	V-guide cover(500ST)	V案内カバー(500ST)	2	※
23	RJ250040	V-guide servise cover(Front)	V案内サービスカバー(前)	1	
24	RR250200	V-guide servise cover(Rear)	V案内サービスカバー(後)	1	
25	SF730030	Position sting	指示針	1	
51		Hex.socket button bolt M5×12	六角穴付ボタンボルト M5×12		
52		Hex.socket button bolt M6×6 (With plain washer)	六角穴付ボタンボルト M6×6 (平座金付)		
53		Flush screw M4×12(With toothed lock washer)	十字穴付皿小ネジ M4×12(歯付皿座金付)		
54		Hex.socket flange bolt M5×12	六角穴付フランジボルト M5×12		
55		Hex.socket flush screw M5×12	六角穴付皿小ネジ M5×12		
56		Hex.socket bolt M5×18(With washers)	六角穴付ボルト M5×18(平座金 バネ座金付)		
57		Hex.socket button bolt M3×12 (With spring washer)	六角穴付ボタンボルト M3×12 (バネ座金付)		
58		Flush screw M4×8(Under cut)	十字穴付皿小ネジ M4×8(アンダーカット)		
59		Rag nut(C) M4	鬼目ナット(C) M4		

10B Pantograph drive B
枠駆動B

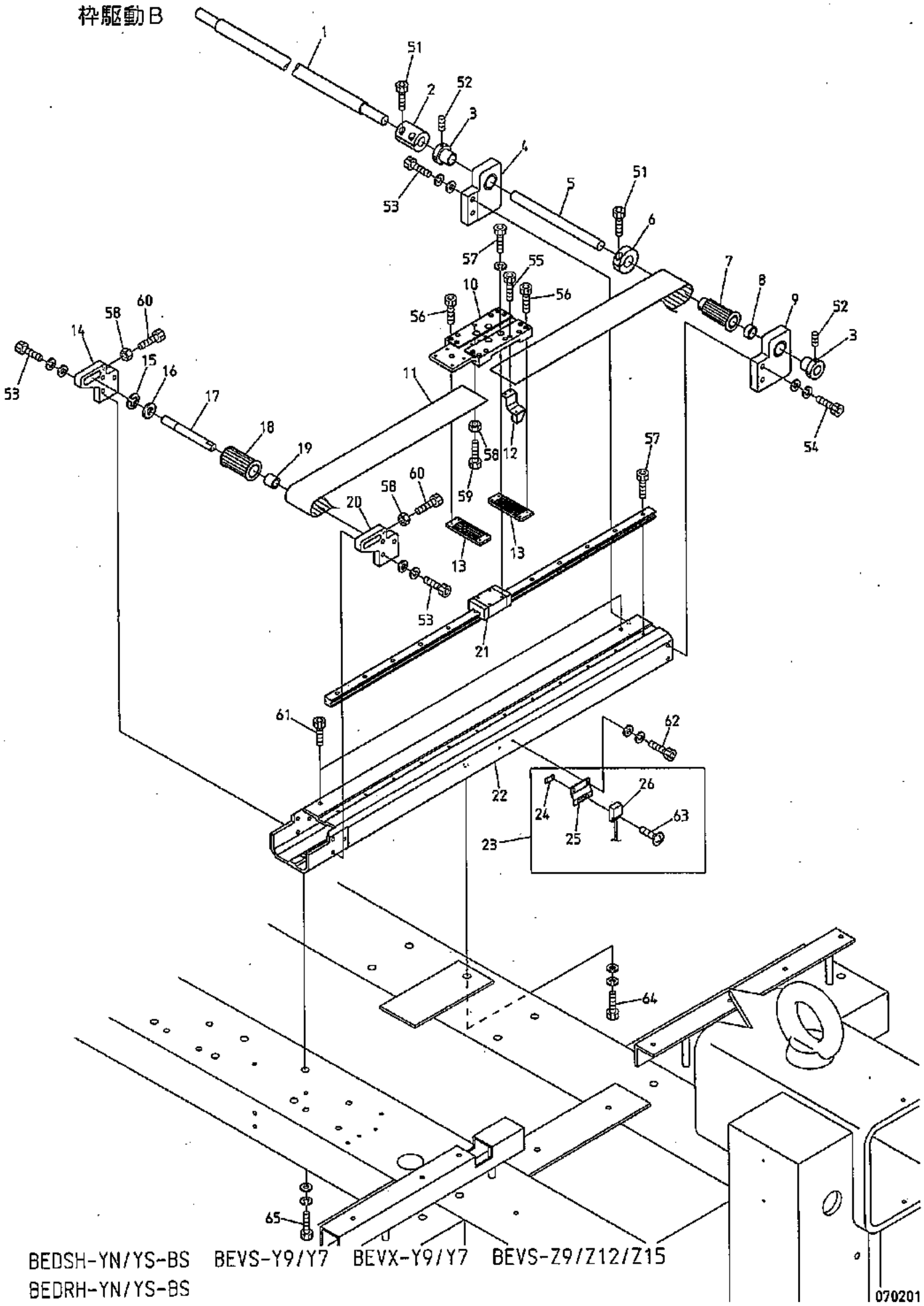

BEDSH-YN/YS-BS BEVS-Y9/Y7 BEVX-Y9/Y7 BEVS-Z9/Z12/Z15
BEDRH-YN/YS-BS

１０B　Pantograph drive B　(R=H-direction rail Q'TY) (※ Depends on machine type)

枠駆動B　(Ｒ＝Ｈ方向レール数)　(※は機種によって異なる)

ITEM	LIST No.	DESCRIPTION	部品名	Q'TY	NOTE
1	PC470010L1653	H-pantograph drive connecting shaft(L=1653)	H枠駆動連結シャフト(L=1653)	1	※
2	HH481932	Pulse motor coupling	パルスモーターカップリング	1	
3	HH481970C	Pulse motor connecting shaft collar	パルスモーター連結シャフトカラー	R×2	
4	RF480092	Pantograph drive pulley fixing base a'ssy(L)	枠駆動プーリー取付台ASSY(L)	R×1	
5	RR480150	Pantograph drive pulley shaft(φ15×186)	枠駆動プーリーシャフト(φ15×186)	R×1	
6	HH481980	Clamping φ19	φ19 割りクランプ	R×1	
7	RF480101	Pantograph drive pulley rear(W=50)	枠駆動プーリー 後(W=50)	R×1	
8	RJ480080	Pantograph drive pulley posistion decision collar	枠駆動プーリー位置決メカラー	R×1	
9	RF480082	Pantograph drive pulley fixing base a'ssy(R)	枠駆動プーリー取付台ASSY(R)	R×1	
10	RJ480031	H-roller base(Rear)	Hローラーベース(後)	R×1	
11	RR480080	Free span belt(B500-S5M)	フリースパンベルト(B500-S5M)	R×1	※
12	RJ450021	Magnet fixing bracket a'ssy	マグネット取付ブラケットASSY	1	
13	RF480261	Timing belt hold rack(W=50)	タイミングベルト押エラック(W=50)	R×2	
14	RJ480051C	Timing pulley fixing bracket(L)	従動プーリー取付ブラケット(L)	R×1	
15	A9012052	E-ring φ10	E型止メ輪 φ10	R×1	
16	A9010070	Thrust washer(AS1226)	スラストワッシャー(AS1226)	R×1	
17	RJ480061C	Timing pulley shaft	従動プーリーシャフト	R×1	
18	RF480140	Pantograph drive pulley front(W=50)	枠駆動プーリー 前(W=50)	R×1	
19	RJ480070	Timing pulley posistion decision collar	従動プーリー位置決メカラー	R×1	
20	RJ480041C	Timing pulley fixing bracket(R)	従動プーリー取付ブラケット(R)	R×1	
21	RR48029A60G	LM guide(60ST,700L) DSH,DXH	LMガイド(60ST,700L) DSH,DXH	R×1	※
22	RR48016A60	H-guide rail base(600ST)	H案内レール土台(600ST)	R−1	Exept for last rail 最終部除く ※
	RR48017A60	H-guide rail base(600ST) last rail	H案内レール土台(600ST) 最終部	1	Last rail 最終部 ※
23	RR450000	Origin point sensor a'ssy	原点センサーASSY	1	
24	RF450041	Origin point sensor fixed nut	原点センサー取付ナット	1	
25	RR450010	Origin point sensor bracket	原点センサーブラケット	1	
26	A9052031	Magnet proximity switch(MH-601AM)	磁気記憶近接スイッチ(MH-601AM)	1	
51		Hex.socket bolt M5×18	六角穴付ボルト M5×18		
52		Hex.socket set screw M5×8	六角穴付止メネジ M5×8		
53		Hex.socket bolt M6×22(With washers)	六角穴付ボルト M6×22(平座金 バネ座金付)		
54		Hex.socket bolt M6×25(With washers)	六角穴付ボルト M6×25(平座金 バネ座金付)		
55		Hex.socket bolt M3×8	六角穴付ボルト M3×8		
56		Hex.socket bolt M3×15	六角穴付ボルト M3×15		
57		Hex.socket bolt M4×12(With spring washer)	六角穴付ボルト M4×12(バネ座金付)		
58		Hex.nut M6	六角ナット M6		
59		Hex.socket bolt M6×20	六角穴付ボルト M6×20		
60		Hex.socket bolt M6×45	六角穴付ボルト M6×45		
61		Hex.socket bolt M6×6	六角穴付ボルト M6×6		
62		Hex.socket bolt M3×8(With washers) SUS	六角穴付ボルト M3×8(平座金 バネ座金付) SUS		
63		Truss screw M3×12(SUS)	十字穴付トラスネジ M3×12(SUS)		
64		Hex.socket bolt M8×30(With washers)	六角穴付ボルト M8×30(平座金 バネ座金付)		
65		Hex.socket bolt M8×25(With washers)	六角穴付ボルト M8×25(平座金 バネ座金付)		

10C Pantograph drive C
枠駆動C

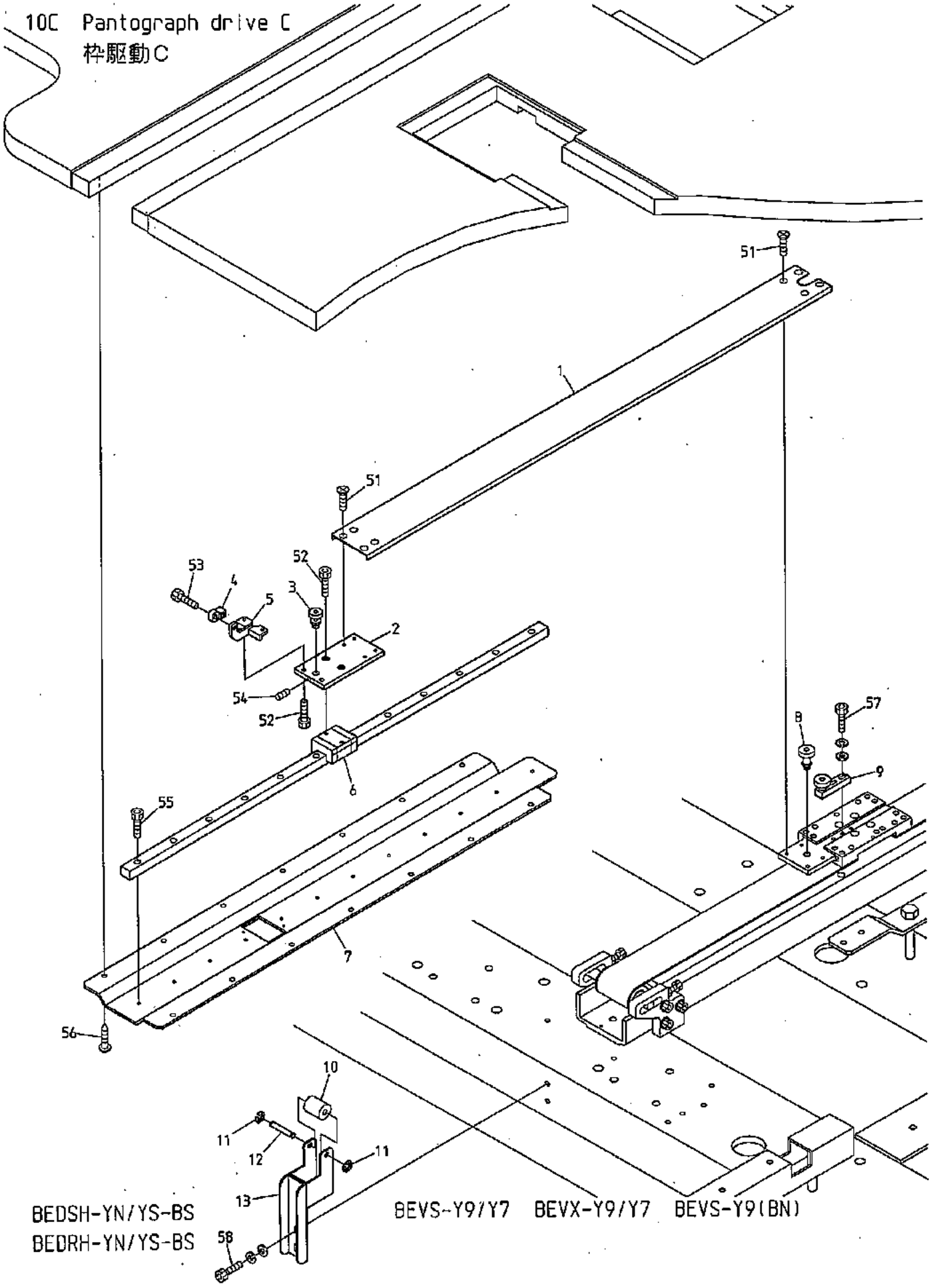

BEDSH-YN/YS-BS
BEDRH-YN/YS-BS

BEVS-Y9/Y7 BEVX-Y9/Y7 BEVS-Y9(BN)

BEVY-Y9 BEVY-Y9(BN) BEVY-Y9F(BN) BEVS-Z9/Z12/Z15 BEVY-Z12/Z15

070201

10C Pantograph drive C

枠駆動C

(R=H-direction rail Q'TY) (※ Depends on machine type)

(R＝H方向レール数)　(※は機種によって異なる)

ITEM	LIST No.	DESCRIPTION	部品名	Q'TY	NOTE
1	RJ48009B60	H-member connection channel (600ST)	Hメンバー連結チャンネル(600ST)	R×1	※
2	RR480270	H-roller base (Front)	Hローラーベース(前)	R×1	
3	RR480260	Guide bearing pin a'ssy	摺動ベアリングピンASSY	R×1	
4	RR460011	H-pantograph stopper block	H枠止メブロック	R×1	
5	RR460000C	Pantograph stopper base	枠止メベース	R×1	
6	RR48023A60G	LM guide (600ST, L=700) DSH, DXH	LMガイド(600ST, L=700) DSH, DXH	R×1	※
7	RR48024A60	H-guide rail base (600ST)	H案内レールベース(600ST)	R×1	※
8	RJ480110	Guide bearing pin a'ssy (H-back)	摺動ベアリングピンASSY(H後)	R×1	
9	RJ480121	Guide bearing base a'ssy (H-back)	摺動ベアリングベースASSY(H後)	R×1	
10	WW480020	Connecting channel roller (BELM)	連結チャンネルローラー(BELM)	R×1	
11	A9012426	E-ring φ4 (SK5M) HRC45-50 Black	Eリング 呼び4(SK5M) HRC45-50 黒染	R×2	
12	WW480030	Connecting channel roller shaft (BELM)	連結チャンネルローラー軸(BELM)	R×1	
13	RR480061C	Guide roller bracket	ガイドローラーブラケット	R×1	
51		Flush screw M4×8 (Under cut)	十字穴付皿小ネジ M4×8(アンダーカット)		
52		Hex. socket bolt M4×10	六角穴付ボルト M4×10		
53		Hex. socket bolt M4×6	六角穴付ボルト M4×6		
54		Hex. socket set screw M5×6 (Double point)	六角穴付止メネジ M5×6(ダブルポイント)		
55		Hex. socket bolt M4×12	六角穴付ボルト M4×12		
56		Pierce screw φ5×23	十字穴付ピアスビス φ5×23		
57		Hex. socket bolt M4×15 (With washers)	六角穴付ボルト M4×15(平座金 バネ座金付)		
58		Hex. socket bolt M6×15 (With washers)	六角穴付ボルト M6×15(平座金 バネ座金付)		

10D Pantograph drive D
枠駆動D

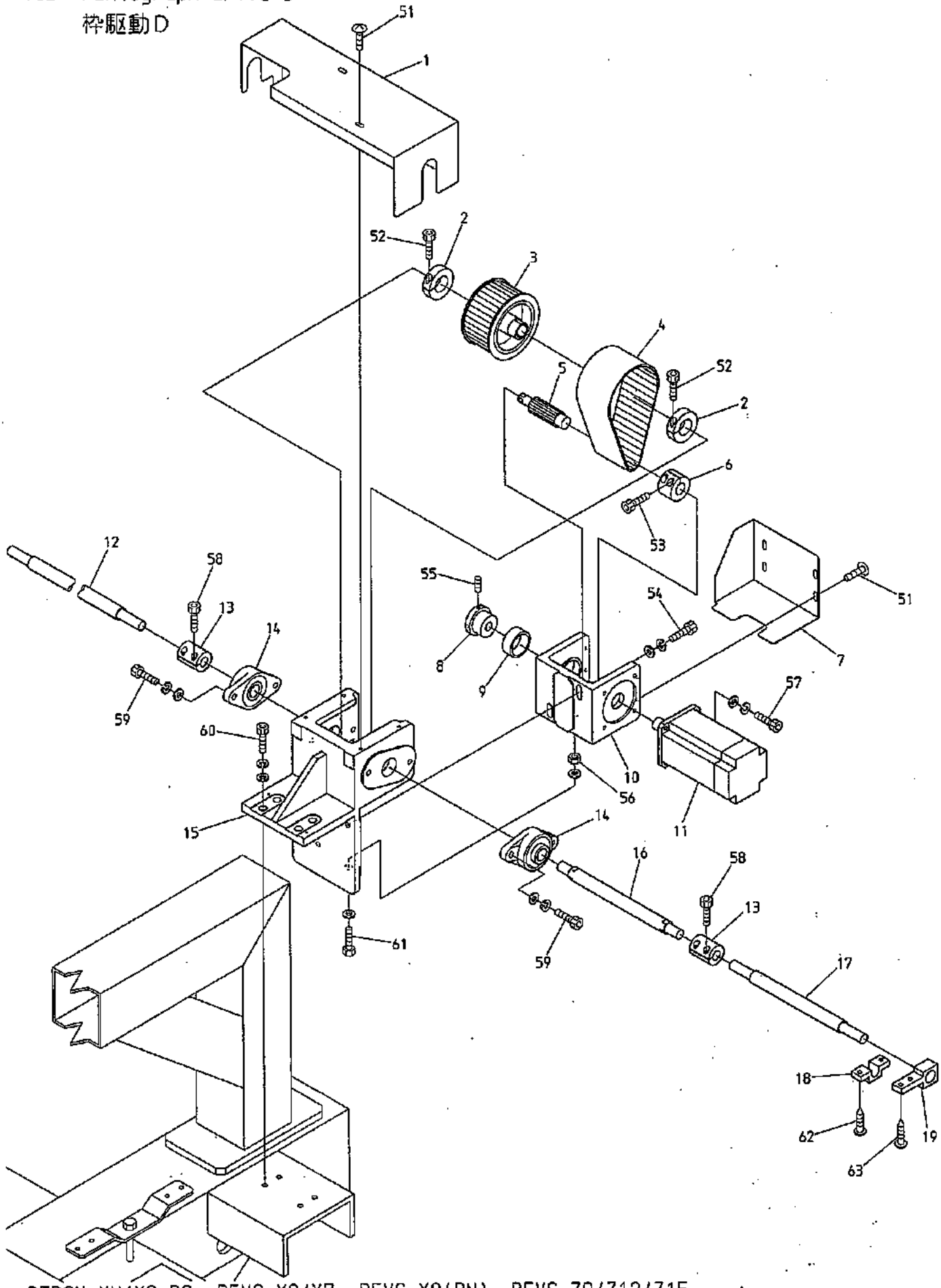

BEDSH-YN/YS-BS BEVS-Y9/Y7 BEVS-Y9(BN) BEVS-Z9/Z12/Z15
BEDRH-YN/YS-BS

080115

10D Pantograph drive D

(※ Depends on machine type)

枠駆動D

(※は機種によって異なる)

ITEM	LIST No.	DESCRIPTION	部品名	Q'TY	NOTE
1	RR250002	H-pantograph drive unit cover(Upper) DSH.H	H枠駆動ユニットカバー(上) DSH.H	1	
2	RR320041	Clamp	割りクランプ	2	
3	RF490041	Pantograph drive pulley large(Shaft side)	枠駆動プーリー 大(シャフト側)	1	
4	RF490061	Timing belt(B500S5M450)	タイミングベルト(B500S5M450)	1	
5	RF490051	Pantograph drive pulley small(Motor side)	枠駆動プーリー 小(モーター側)	1	
6	RF490080	Motor pulley connecting coupling	モータープーリ連結カップリング	1	
7	RR250012	H-pantograph drive unit cover(Lower)DSH	H枠駆動ユニットカバー(下)DSH	1	
8	KR480100	Pantograph drive pulley bearing collar	枠駆動プーリー軸受ケカラー	1	
9	A9010056	Needle bearing	ニードルベアリング	1	
10	RF490021	Motor bracket(H-side)	モーターブラケット(H側)	1	
11	EDY00350	AC servo motor(TS4614N1322E200)	ACサーボモーター(TS4614N1322E200)	1	
12	PC470010L1030	H-pantograph drive connecting shaft(L=1030)	H枠駆動連結シャフト(L=1030)	1	※
13	HH481932	Pulse motor coupling	パルスモーターカップリング	2	
14	A9011240	Bearing unit UCFL204	ベアリングユニット UCFL204	2	
15	RF490011	Bearing bracket	軸受ブラケット	1	
16	RF490071C	Pulley shaft	プーリーシャフト	1	
17	PC470010L0330	H-pantograph drive connecting shaft(L=330)	H枠駆動連結シャフト(L=330)	1	※
18	SK480200	Pantograph drive shaft support	枠駆動シャフトサポート	1	For φ15,Rail interval 1500 min. φ15用,レール間1500以上
19	RR480300	H-connection shaft support(φ20)	H連結シャフト支エ(φ20)	1	For φ20,Shaft length 1500 min. φ20用,シャフト長サ1500以上
51		Truss screw M5×8	十字穴付トラスホネジ M5×8		
52		Hex.socket bolt M6×20	六角穴付ボルト M6×20		
53		Hex.socket bolt M5×16	六角穴付ボルト M5×16		
54		Hex.socket bolt M8×30(With washers)	六角穴付ボルト M8×30(平座金 バネ座金付)		
55		Hex.socket set screw M5×10	六角穴付止メネジ M5×10		
56		Hex.nut M8	六角ナット M8		
57		Hex.socket bolt M6×25	六角穴付ボルト M6×25		
58		Hex.socket bolt M5×18	六角穴付ボルト M5×18		
59		Hex.socket bolt M6×35(With washers)	六角穴付ボルト M6×35(平座金 バネ座金付)		
60		Hex.socket bolt M8×35(With washers)	六角穴付ボルト M8×35(平座金 バネ座金付)		
61		Hex.bolt M8×55(With plain washer)	六角ボルト M8×55(平座金付)		
62		Self drilling tapping screw φ5×23	十字穴付ピアスビス φ5×23		For φ15,Rail interval 1500 min. φ15用,レール間1500以上
63		Tapping screw φ5×25	十字穴付タッピングネジ φ5×25		For φ20,Shaft length 1500 min. φ20用,シャフト長サ1500以上

10E Pantograph drive E
枠駆動E

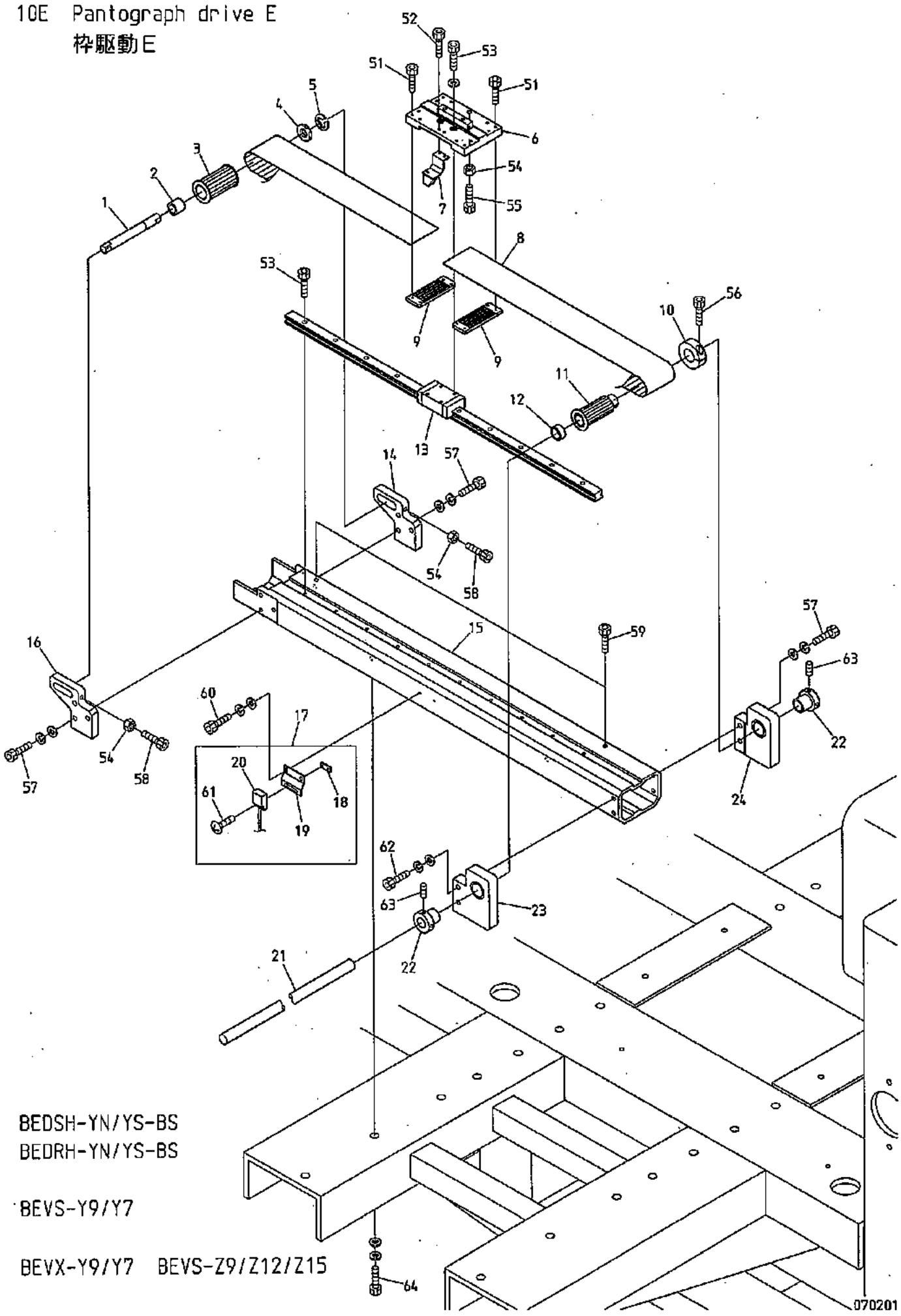

BEDSH-YN/YS-BS
BEDRH-YN/YS-BS

BEVS-Y9/Y7

BEVX-Y9/Y7 BEVS-Z9/Z12/Z15

10E Pantograph drive E

(※ Depends on machine type)

枠駆動E

(※は機種によって異なる)

ITEM	LIST No.	DESCRIPTION	部品名	Q'TY	NOTE
1	RJ480061C	Timing pulley shaft	従動プーリーシャフト	1	
2	RJ480070	Timing pulley posistion decision collar	従動プーリー位置決メカラー	1	
3	RF480140	Pantograph drive pulley front(W=50)	枠駆動プーリー 前(W=50)	1	
4	A9010070	Thrust washer(AS1226)	スラストワッシャー(AS1226)	1	
5	A9012052	E-ring φ10	E型止メ輪 φ10	1	
6	RJ480152	V-roller base	Vローラーベース	1	Less than H1000 H1000以下
	RR480141	V-roller base(For wide 140)	Vローラーベース(140幅用)	1	Over H1000 H1000超え
7	RJ450021	Magnet fixing bracket a'ssy	マグネット取付ブラケットASSY	1	
8	RR480080	Free span belt(B500-S5M)	フリースパンベルト(B500-S5M)	1	※
9	RF480261	Timing belt hold rack(W=50)	タイミングベルト押エラック(W=50)	2	
10	HH481980	Clamping φ19	φ19 割りクランプ	1	
11	RF480101	Pantograph drive pulley rear(W=50)	枠駆動プーリー 後(W=50)	1	
12	RJ480080	Pantograph drive pulley posistion decision collar	枠駆動プーリー位置決メカラー	1	
13	RF480370	V-side LM guide(L=600)	V側LMガイド(L=600)	1	※
14	RJ480051C	Timing pulley fixing bracket(L)	従動プーリー取付ブラケット(L)	1	
15	RR48018A500	V-guide rail base F(500ST)	V案内レール土台 (500ST)	1	※
16	RJ480041C	Timing pulley fixing bracket(R)	従動プーリー取付ブラケット(R)	1	
17	RR450000	Origin point sensor a'ssy	原点センサーASSY	1	
18	RF450041	Origin point sensor fixed nut	原点センサー取付ナット	1	
19	RR450010	Origin point sensor bracket	原点センサーブラケット	1	
20	A9052031	Magnet proximity switch(MH-601AM)	磁気記憶近接スイッチ(MH-601AM)	1	
21	RJ480190	V-pantograph drive pulley shaft	V枠駆動プーリーシャフト	1	
22	HH481970C	Pulse motor connecting shaft collar	パルスモーター連結シャフトカラー	2	
23	RF480082	Pantograph drive pulley fixing base a'ssy(R)	枠駆動プーリー取付台ASSY(R)	1	
24	RF480092	Pantograph drive pulley fixing base a'ssy(L)	枠駆動プーリー取付台ASSY(L)	1	
51		Hex.socket bolt M3×15	六角穴付ボルト M3×15		
52		Hex.socket bolt M3×8	六角穴付ボルト M3×8		
53		Hex.socket bolt M4×12(With spring washer)	六角穴付ボルト M4×12(バネ座金付)		
54		Hex.nut M6	六角ナット M6		
55		Hex.socket bolt M6×20	六角穴付ボルト M6×20		
56		Hex.socket bolt M5×18	六角穴付ボルト M5×18		
57		Hex.socket bolt M6×22(With washers)	六角穴付ボルト M6×22(平座金 バネ座金付)		
58		Hex.socket bolt M6×45	六角穴付ボルト M6×45		
59		Hex.socket bolt M4×8	六角穴付ボルト M4×8		
60		Hex.socket bolt M3×8(With washers) SUS	六角穴付ボルト M3×8(平座金 バネ座金付) SUS		
61		Truss screw M3×12(SUS)	十字穴付トラス小ネジ M3×12(SUS)		
62		Hex.socket bolt M6×25(With washers)	六角穴付ボルト M6×25(平座金 バネ座金付)		
63		Hex.socket set screw M5×8	六角穴付止メネジ M5×8		
64		Hex.socket bolt M8×30(With washers)	六角穴付ボルト M8×30(平座金 バネ座金付)		

10F Pantograph drive F
枠駆動F

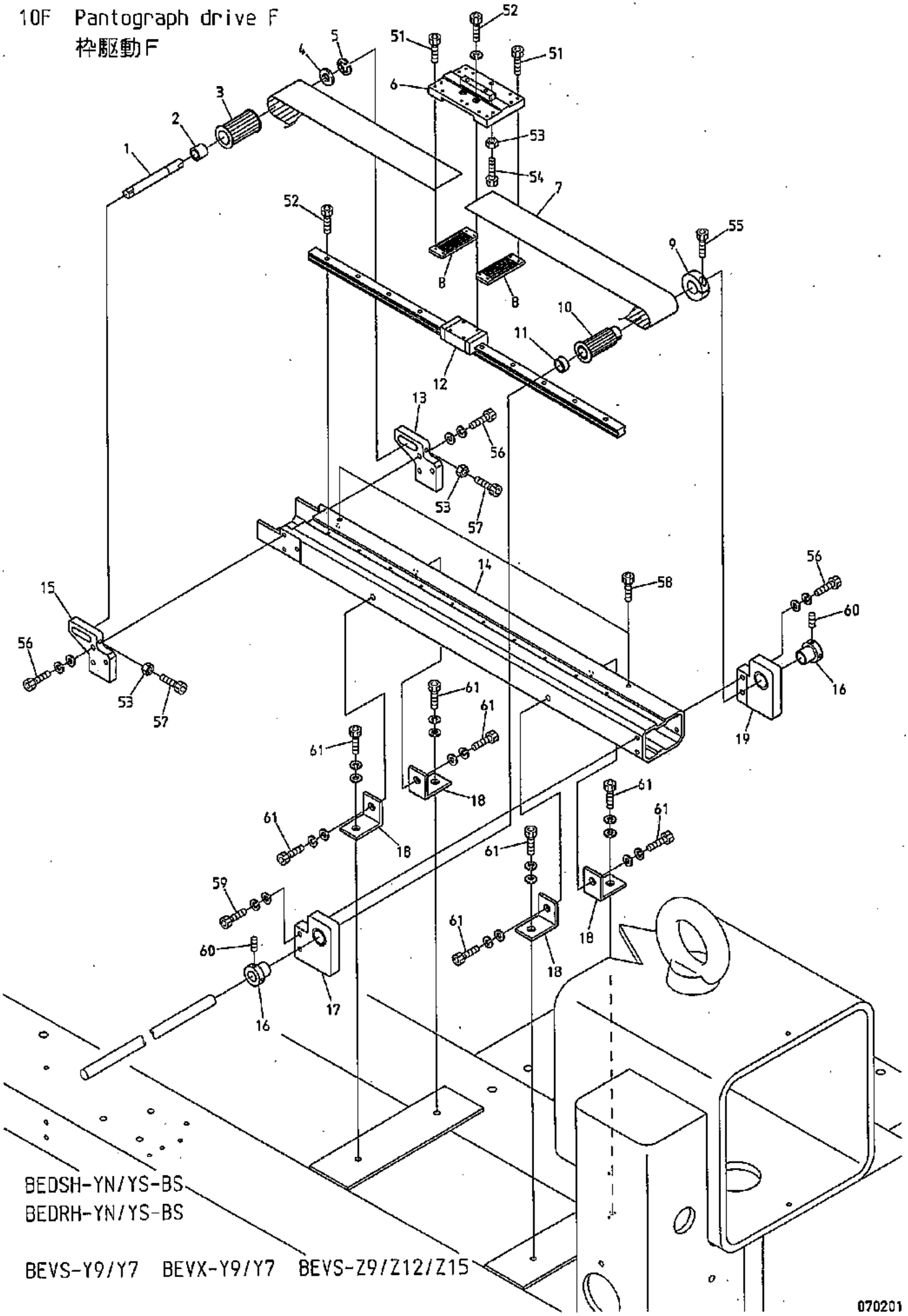

10F　Pantograph drive F

枠駆動F

(※ Depends on machine type)

(※は機種によって異なる)

ITEM	LIST No.	DESCRIPTION	部品名	Q'TY	NOTE
1	RJ480061C	Timing pulley shaft	従動プーリーシャフト	1	
2	RJ480070	Timing pulley posistion decision collar	従動プーリー位置決メカラー	1	
3	RF480140	Pantograph drive pulley front(W=50)	枠駆動プーリー 前(W=50)	1	
4	A9010070	Thrust washer(AS1226)	スラストワッシャー(AS1226)		
5	A9012052	E-ring φ10	E型止メ輪 φ10	1	
6	RJ480152	V-roller base	Vローラーベース	1	Less than H1000 H1000以下
	RR480141	V-roller base(For wide 140)	Vローラーベース(140幅用)	1	Over H1000 H1000超え
7	RR480080	Free span belt(B500-S5M)	フリースパンベルト(B500-S5M)	1	※
8	RF480261	Timing belt hold rack(W=50)	タイミングベルト押エラック(W=50)	2	
9	HH481980	Clamping φ19	φ19 割リクランプ	1	
10	RF480101	Pantograph drive pulley rear(W=50)	枠駆動プーリー 後(W=50)	1	
11	RJ480080	Pantograph drive pulley posistion decision collar	枠駆動プーリー位置決メカラー	1	
12	RF480370	V-side LM guide(L=600)	V側LMガイド(L=600)	1	※
13	RJ480051C	Timing pulley fixing bracket(L)	従動プーリー取付ブラケット(L)	1	
14	RR48019A500	V-guide rail base F(500ST) center	V案内レール土台(500ST) CENTER	1	※
15	RJ480041C	Timing pulley fixing bracket(R)	従動プーリー取付ブラケット(R)	1	
16	HH481970C	Pulse motor connecting shaft collar	パルスモーター連結シャフトカラー	2	
17	RF480082	Pantograph drive pulley fixing base a'ssy(R)	枠駆動プーリー取付台ASSY(R)	1	
18	RJ480160	V-guide rail base fixing bracket	V案内レール土台取付ブラケット	4	
19	RF480092	Pantograph drive pulley fixing base a'ssy(L)	枠駆動プーリー取付台ASSY(L)	1	
51		Hex.socket bolt M3×15	六角穴付ボルト M3×15		
52		Hex.socket bolt M4×12(With spring washer)	六角穴付ボルト M4×12(バネ座金付)		
53		Hex.nut M6	六角ナット M6		
54		Hex.socket bolt M6×20	六角穴付ボルト M6×20		
55		Hex.socket bolt M5×18	六角穴付ボルト M5×18		
56		Hex.socket bolt M6×22(With washers)	六角穴付ボルト M6×22(平座金 バネ座金付)		
57		Hex.socket bolt M6×45	六角穴付ボルト M6×45		
58		Hex.socket bolt M4×8	六角穴付ボルト M4×8		
59		Hex.socket bolt M6×25(With washers)	六角穴付ボルト M6×25(平座金 バネ座金付)		
60		Hex.socket set screw M5×8	六角穴付止メネジ M5×8		
61		Hex.socket bolt M8×25(With washers)	六角穴付ボルト M8×25(平座金 バネ座金付)		

10G Pantograph drive G
枠駆動G

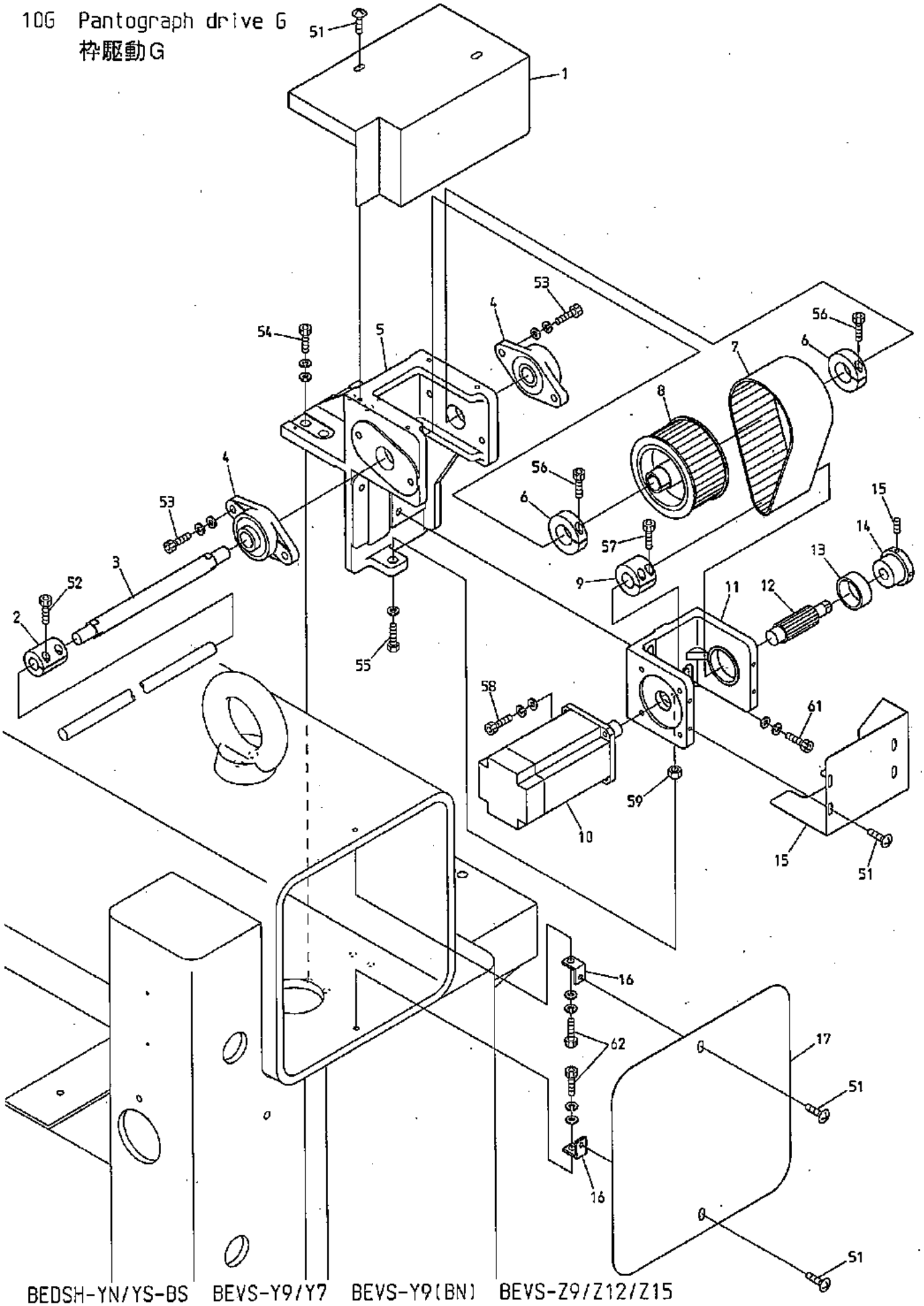

BEDSH-YN/YS-BS BEVS-Y9/Y7 BEVS-Y9(BN) BEVS-Z9/Z12/Z15
BEDRH-YN/YS-BS

070115

10G Pantograph drive G

枠駆動G

ITEM	LIST No.	DESCRIPTION	部品名	Q'TY	NOTE
1	RR250022	V-pantograph drive unit cover(Upper) DSH,V	V枠駆動ユニットカバー(上) DSH,V	1	
2	HH481932	Pulse motor coupling	パルスモーターカップリング	1	
3	RF490071C	Pulley shaft	プーリーシャフト	1	
4	A9011240	Bearing unit UCFL204	ベアリングユニット UCFL204	2	
5	RF490011	Bearing bracket	軸受ブラケット	1	
6	RR320041	Clamp	割りクランプ	2	
7	RF490061	Timing belt(B500S5M450)	タイミングベルト(B500S5M450)	1	
8	RF490041	Pantograph drive pulley large(Shaft side)	枠駆動プーリー 大(シャフト側)	1	
9	RF490080	Motor pulley connecting coupling	モータープーリ連結カップリング	1	
10	EDY00350	AC servo motor(TS4614N1322E200)	ACサーボモーター(TS4614N1322E200)	1	
11	RF490021	Motor bracket(H-side)	モーターブラケット(H側)	1	
12	RF490051	Pantograph drive pulley small(Motor side)	枠駆動プーリー 小(モーター側)	1	
13	A9010056	Needle bearing 3516	ニードルベアリング 3516	1	
14	KR480100	Pantograph drive pulley bearing collar	枠駆動プーリー軸受ケカラー	1	
15	RR250012	H-pantograph drive unit cover(Lower) DSH	H枠駆動ユニットカバー(下) DSH	1	
16	RJ250130	Bridge cover stay	ブリッジカバーステー	2	
17	RR250210	Bridge cover(DSH,300 bridge)	ブリッジカバー(DSH,300角)	1	
51		Truss screw M5×8	十字穴付トラスッネジ M5×8		
52		Hex.socket bolt M5×18	六角穴付ボルト M5×18		
53		Hex.socket bolt M6×30(With washers)	六角穴付ボルト M6×30(平座金 バネ座金付)		
54		Hex.socket bolt M8×35(With washers)	六角穴付ボルト M8×35(平座金 バネ座金付)		
55		Hex.bolt M8×55(With plain washer)	六角ボルト M8×55(平座金付)		
56		Hex.socket bolt M6×20	六角穴付ボルト M6×20		
57		Hex.socket bolt M5×16	六角穴付ボルト M5×16		
58		Hex.socket bolt M6×25(With washers)	六角穴付ボルト M6×25(平座金 バネ座金付)		
59		Hex.nut M8	六角ナット M8		
60		Hex.socket set screw M5×10	六角穴付止メネジ M5×10		
61		Hex.socket bolt M8×30(With washers)	六角穴付ボルト M8×30(平座金 バネ座金付)		
62		Hex.socket bolt M6×15	六角穴付ボルト M6×15		

11A Control A
制御A

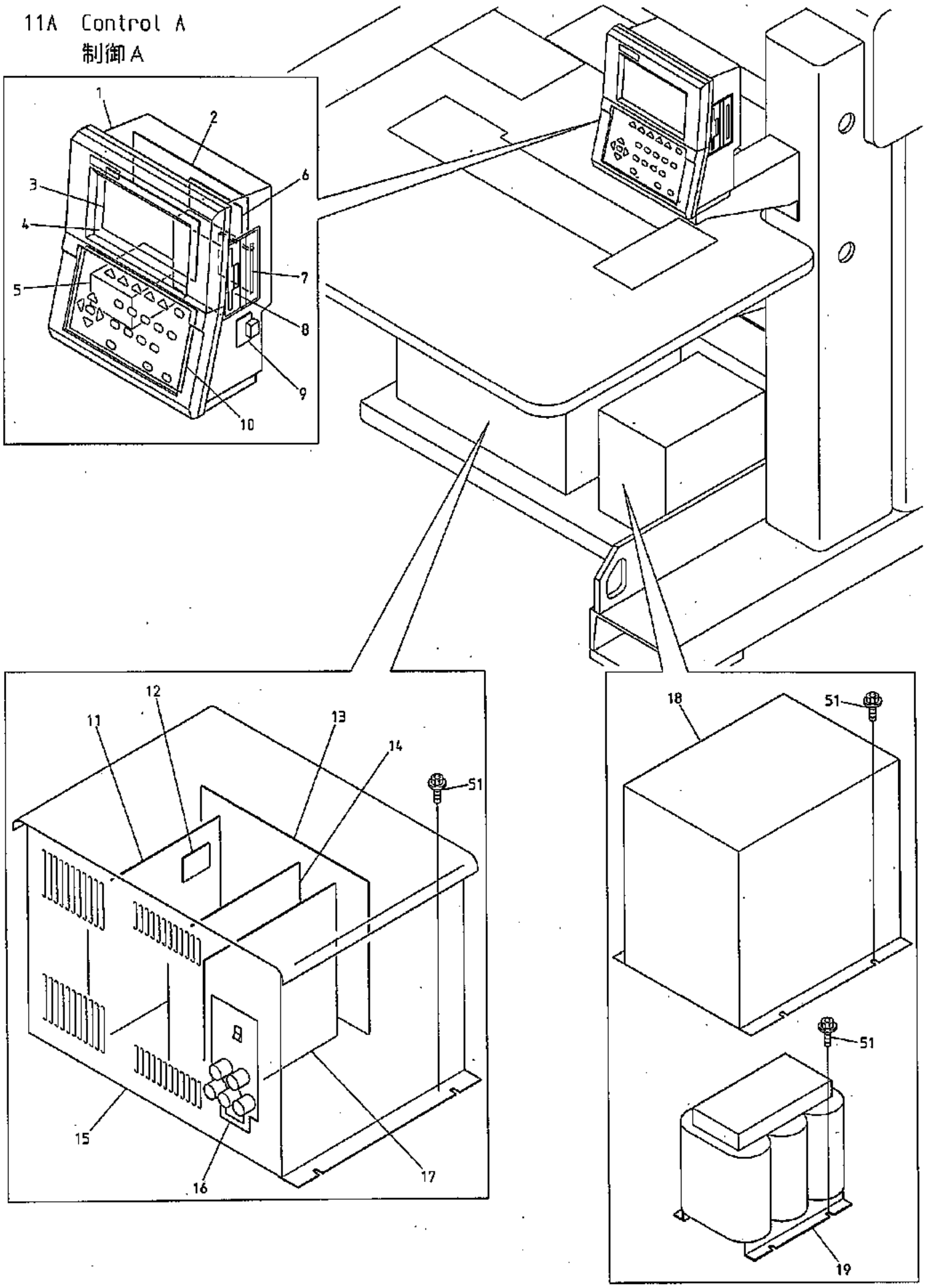

BEVS-Y9/Y7 BEVS-Y9(BN) BEVS-Z9/Z12/Z15

070426

11A · Control A

制御A

ITEM	LIST No.	DESCRIPTION	部品名	Q'TY	NOTE
1	EAY090A1	VS automat controller	VSオートマットコントローラー	1	
2	EBY03010	10210 CPU board(VS)	10210 CPUボード(VS)	1	
3	EDY00240	Back-light inverter for LCD CXA-L0612A	LCD用バックライトインバーター CXA-L0612A	1	
4	EDY00230	Color LCD(TCG057QV1AC)	カラーLCD(TCG057QV1AC)	1	
5	EDY00250	Switching power(MTW030)	スイッチング電源(MTW030)	1	
6	EBY03030	10260 CF board(VS)	10260 CFボード(VS)	1	
7	A9054054	Compact flash 32MB	コンパクトフラッシュ 32MB	1	
8	EBY02440	Floppy disk drive(YD-702D)	フロッピードライブ(YD-702D)	1	
9	EBY03100	10290 COM board	10290 COMボード	1	
10	EBY03020	10220 KS board(VS)	10220 KSボード(VS)	1	
11	EBY03200	8452 AC servo unit	8452 ACサーボユニット	1	
12	EBY02410	5775 SH board	5775 SH基板	1	
13	EBY02360	8410 Back board	8410 バックボード	1	
14	EBY03170	8491 Inverter unit	8491 インバータユニット	1	
15	EAY097A2	UAD-12C servo driver box	UAD-12C サーボドライバーボックス	1	
16	EBY02370	8420 Power control unit	8420 電源制御ユニット	1	
17	EBY02380	8430 CPU board	8430 CPU基板	1	
18	RR520000	Transformer cover set(DS)	トランスカバーセット(DS)	1	
19	EAY056A3	Servo transformer(1P,T1486B)	DSサーボトランス(1P,T1486B)	1	
	EAY076A3	Servo transformer(3P,T1487B)	DSサーボトランス(3P,T1487B)	1	
51		Hex.socket flange bolt M6×15	六角穴付フランジボルト M6×15		

11B Control B
制御B

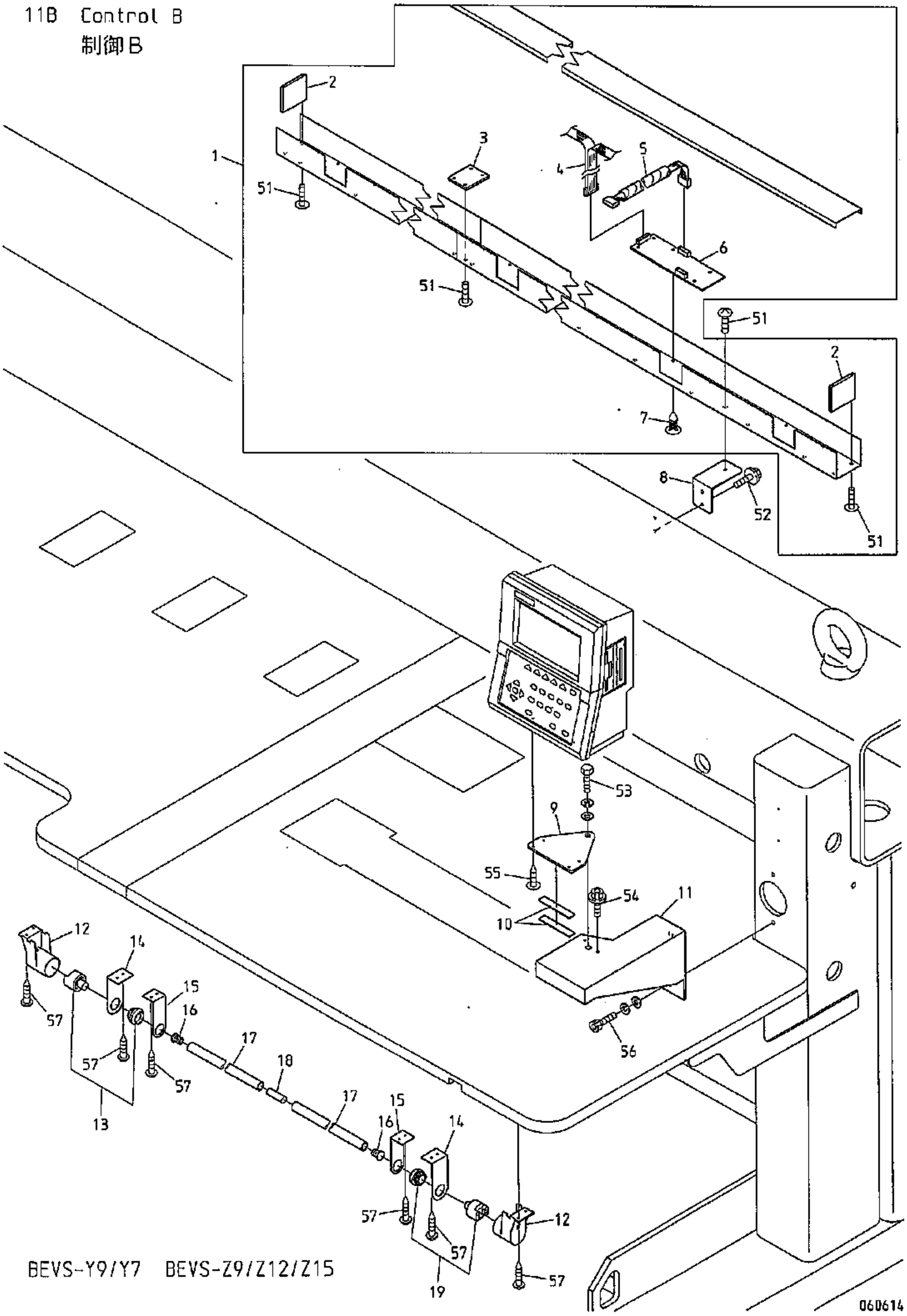

BEVS-Y9/Y7 BEVS-Z9/Z12/Z15

11B Control B

(H=Head Q'TY) (※ Depends on machine type)

制御B

(H＝頭数) (※は機種によって異なる)

ITEM	LIST No.	DESCRIPTION	部品名	Q'TY	NOTE
1	1UPC203000	Duct cable set(BEVS-Y920 P=300)	ダクトケーブルセット(BEVS-Y920 P=300)	1	※Y9/Y7
	1UPF203000	Duct cable set(BEVS-Z1220 P=300)	ダクトケーブルセット(BEVS-Z1220 P=300)	1	※Z12
2	KX510060	Duct end cover	ダクト端カバー	2	
3	RF510030	Duct connection plate	ダクト接続プレート	1	
4	2DPC203000	Flat cable inside duct BEVS-20(P=300)	ダクト内フラットケーブル BEVS-20(P=300)	1	※
5	RR510170	Middle harness(Between duct and head)	中間ハーネス(ダクト－ヘッド間)	H×1	Y9/Y7
	SG510000	Middle harness Z12(Between duct and head)	中間ハーネス Z12(ダクト－ヘッド間)	H×1	Z9/Z12/Z15
6	EBY01663	8511 Duct board	8511 ダクト基板	H×1	
7	A9068052	Locking guard spacer KGLS-6RT	ロッキングガードスペーサ KGLS-6RT	H×5	
8	SG510080	Duct bracket(Z12)	ダクトブラケット(Z12)	5	
9	RR510010	Automat bracket(DS)	オートマットブラケット(DS)	1	
10	HV330022	Automat bracket spacer	オートマットブラケットスペーサー	2	
11	RR510150	DSH controller fixing base	DSHコントローラー取付台	1	
12	KF530151	Push button switch cap	押ボタンスイッチキャップ	2	※
13	A9052090	Push button switch MS-319-2(Green)	押ボタンスイッチ MS-319-2(緑)	1	※
14	KC530230	Bar switch bracket(Large.For cylinder)	棒スイッチブラケット(大.シリンダ用)	2	※
15	KC530240	Bar switch bracket(Small.For cylinder)	棒スイッチブラケット(小.シリンダ用)	8	※
16	KF530171	Switch bar cap	スイッチ棒キャップ	2	※
17	KF530160	Switch bar	スイッチ棒	2	※
18	RR530000	Switch bar joint	スイッチ棒ツナギ	1	※
19	A9052089	Push button switch MS-319-0(Red)	押ボタンスイッチ MS-319-0(赤)	1	※
51		Truss screw M5×8	十字穴付トラスネジ M5×8		
52		Hex.socket flange bolt M6×15	六角穴付フランジボルト M6×15		
53		Hex.bolt M10×25	六角ボルト M10×25		
54		Hex.socket flange bolt M6×20	六角穴付フランジボルト M6×20		
55		Truss tapping screw 3.5×8	十字穴付トラスタッピンネジ 3.5×8		
56		Hex.socket bolt M6×20	六角穴付ボルト M6×20		
57		Pierce screw φ5×23	十字穴付ピアスビス φ5×23		

12 Accessories
付属品

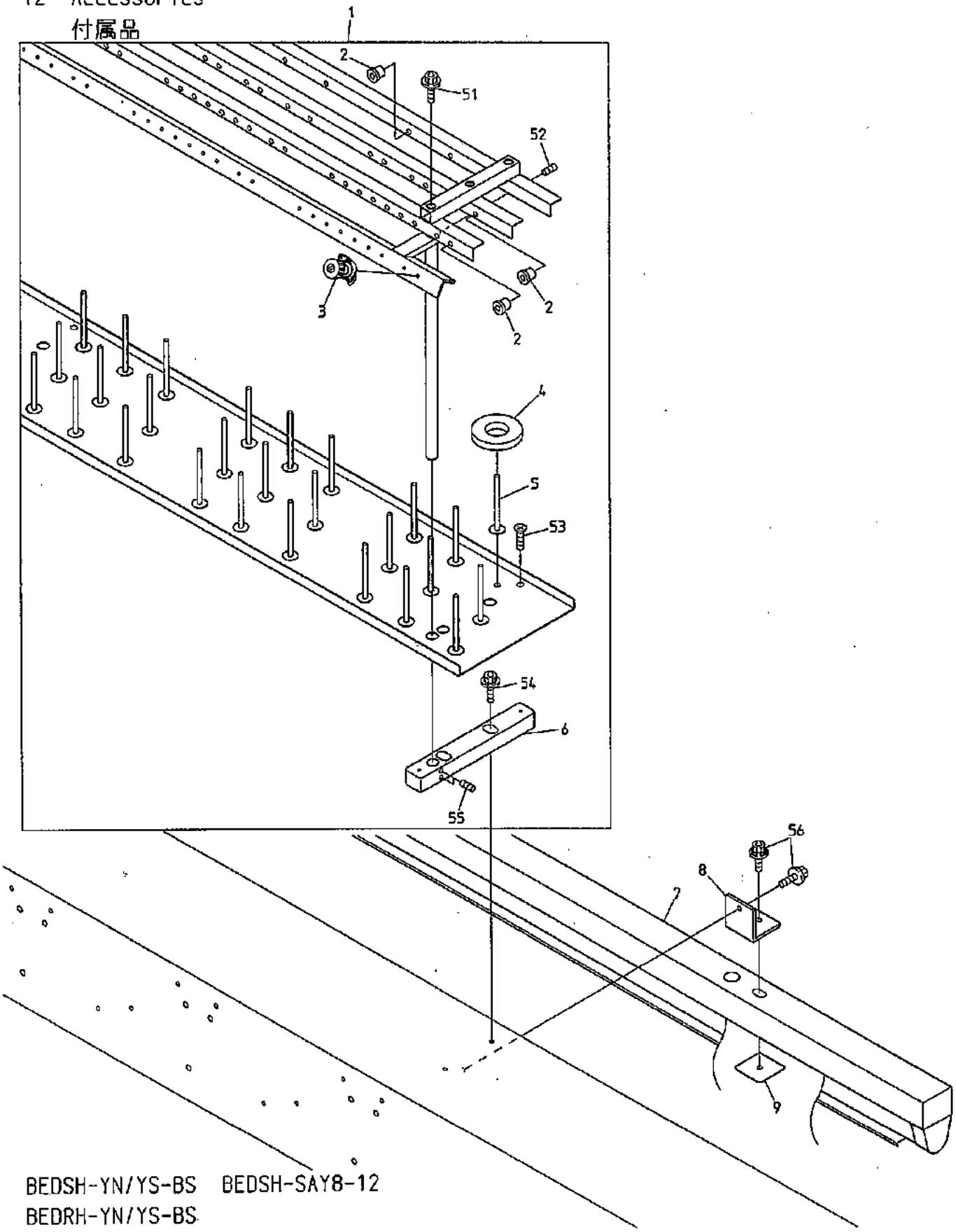

BEDSH-YN/YS-BS BEDSH-SAY8-12
BEDRH-YN/YS-BS

BEVS-Y9/Y7 BEVX-Y9M/Y7M BEVX-Y9M(BN) BEVS-Y9(BN) BEVX-Y9/Y7

BEVS-Y930 1500×243/486 BEVY-Y9F BEVY-Y9M/Y7M BEVY-Y9F(BN) BEVS-Z9

070914

12 Accessories
付属品

(H=Head Q'TY) (※ Depends on machine type)
(H＝頭数) (※は機種によって異なる)

ITEM	LIST No.	DESCRIPTION	部品名	Q'TY	NOTE
1	2CRR920300A	Spool holder a'ssy(YN-20, P=300)	糸立テASSY(YN-20, P=300)	H×1	※
2	HT240480	Thread guide ceramic(White)	糸口(白色)	H×15	※
	HT240490	Thread guide ceramic(Gray)	糸口(灰色)	H×3	First needle only 1針目のみ
3	HP241431	Second spool holder unit complete(D=13.5)	二ツ目糸立用糸案内(D=13.5)	H×9	※
4	KF710390	Spool holder felt(8×34×φ70)	糸立フェルト(8×34×φ70)	H×9	※
5	HT710000	Spool holder pin	糸立テピン	H×9	※
6	SK710000	Spool holder base block	糸立ベースブロック	12	※
7	HV710010	Fluorescent lamp MK-4111T3-A/B(100V)	蛍光灯 MK-4111T3-A/B(100V)	5	※
	EP580050C	Fluorescent lamp a'ssy(FAC41286P) CE	蛍光灯ASSY(FAC41286P) CE	5	※
8	HB710011	Fluorescent lamp fixing bracket	蛍光灯取付ブラケット	10	※
9	HB710020	Fluorescent lamp fixing bracket	蛍光灯止メプレート	10	※
51		Hex.socket bolt M5×10(With spring washer)	六角穴付ボルト M5×10(バネ座金付)		
52		Hex.socket set screw M5×8	六角穴付止メネジ M5×8		
53		Flush screw M4×8	十字穴付皿小ネジ M4×8		
54		Hex.socket flang bolt M6×25	六角穴付フランジボルト M6×25		
55		Hex.socket set screw M6×8	六角穴付止メネジ M6×8		
56		Hex.socket bolt M6×15(With washer)	六角穴付ボルト M6×15(平座金 バネ座金付)		

I N D E X

LIST No.	SECTION No.	ITEM	LIST No.	SECTION No.	ITEM
1APCL300500DAZ0	00	13	A9012426	10C	11
1CPC20300500DZ0	00	1	A9012484	01A	25
1GPC20300500DZ0	10A	3	A9013066	02C	16
1SPC20300500A0	08A	3	A9013069	08A	19
1UPC203000	11B	1	A9014055	04A	16
1UPF203000	11B	1	A9014160	10A	10
2CRR920300A	12	1	A9019046	07A	11
2DPC203000	11B	4	A9019046	07C	5
A9010001	07A	7	A9020131	08B	6
A9010056	10D	9	A9020188	08A	4
A9010056	10G	13	A9020193	08A	4
A9010064	02B	8	A9052028	02C	10
A9010070	10B	16	A9052031	10B	26
A9010070	10E	4	A9052031	10E	20
A9010070	10F	4	A9052078	02B	3
A9010073	03B	15	A9052089	11B	19
A9010100	01B	5	A9052090	11B	13
A9010101	01B	6	A9054054	11A	7
A9010108	07C	2	A9054055	02B	17
A9011021	03A	16	A9056029	07B	9
A9011021	04A	23	A9056037	02D	20
A9011022	04A	24	A9056046	05	6
A9011023	04A	22	A9056047	02A	8
A9011111	01A	1	A9056048	02C	1
A9011152	03A	15	A9065092	07C	11
A9011238	08B	3	A9065101	08A	13
A9011239	08B	12	A9065105	07C	10
A9011240	08A	11	A9065110	08A	23
A9011240	10D	14	A9065133	02B	19
A9011240	10G	4	A9065134	02B	18
A9012001	07A	15	A9068052	11B	7
A9012002	02B	11	EAY056A3	11A	19
A9012002	07B	18	EAY076A3	11A	19
A9012052	10B	15	EAY090A1	11A	1
A9012052	10E	5	EAY097A2	11A	15
A9012052	10F	5	EBY01120	07A	3
A9012053	04A	21	EBY01663	11B	6
A9012055	07B	23	EBY02360	11A	13
A9012068	08B	8	EBY02370	11A	16
A9012127	02D	22	EBY02380	11A	17
A9012143	07B	10	EBY02410	11A	12
A9012164	04B	10	EBY02440	11A	8
A9012313	01A	22	EBY02582	06－1	16
A9012368	04B	17	EBY02592	06－2	15
A9012421	03B	16	EBY02870	06－1	18

I N D E X

LIST No.	SECTION No.	ITEM	LIST No.	SECTION No.	ITEM
EBY02870	06－2	18	HB320070	08B	14
EBY03010	11A	2	HB330040	07A	17
EBY03020	11A	10	HB330050	07B	20
EBY03030	11A	6	HB330060C	07B	11
EBY03100	11A	9	HB330070C	07B	6
EBY03170	11A	14	HB330080	07B	22
EBY03200	11A	11	HB330090	07B	3
EDY00230	11A	4	HB330101	07B	4
EDY00240	11A	3	HB330120C	07A	12
EDY00250	11A	5	HB330200C	07A	6
EDY00350	10D	11	HB330211C	07A	5
EDY00350	10G	10	HB330221	07A	4
EP580050C	12	7	HB330280	07C	7
FA999052	06－1	11	HB330290	07C	4
FA999052	06－2	11	HB330301	07C	3
FN070011RG	04A	14	HB330310	07A	10
HB220010	01A	8	HB330320	07A	8
HB230070C	03B	8	HB330330C	07A	9
HB230080C	03B	7	HB330330C	07C	1
HB230160	04B	11	HB330350	07B	7
HB230180	04C	15	HB330370	07C	9
HB230190C	04C	19	HB330380	07C	8
HB230201C	04B	13	HB330410	07C	6
HB230220C	04C	8	HB710011	12	8
HB230262C	04C	7	HB710020	12	9
HB230271C	04C	3	HH220570	01A	13
HB230281C	04C	5	HH330670C	07B	12
HB230620	03B	4	HH330760	02B	12
HB230650	03B	30	HH330770	02B	14
HB230751	03A	6	HH330770	07B	14
HB230800	03B	20	HH481932	10B	2
HB240020C	05	13	HH481932	10D	13
HB240030C	05	14	HH481932	10G	2
HB240041	05	9	HH481970C	01B	7
HB240110	05	2	HH481970C	10B	3
HB240151	03A	2	HH481970C	10E	22
HB240161	03A	12	HH481970C	10F	16
HB240241C	06－1	27	HH481980	10B	6
HB240241C	06－2	27	HH481980	10E	10
HB240351C	05	8	HH481980	10F	9
HB310070	08A	18	HK220681	01A	9
HB310070	08B	9	HP210341	01A	15
HB310080	08B	7	HP211050	01A	15
HB310260	08A	9	HP220680C	01A	9
HB320070	01A	24	HP220712	01A	4

I N D E X

LIST No.	SECTION No.	ITEM	LIST No.	SECTION No.	ITEM
HP231370	04B	26	HT230491C	04B	1
HP241431	12	3	HT230500	04B	5
HP321082	01A	16	HT230510	04B	12
HP321090C	01A	17	HT230520	04B	16
HP321100	08B	13	HT230541	03A	8
HP321120	00	3	HT230560C	04B	21
HP321710C	01B	8	HT230590	04C	1
HP321720C	01B	1	HT230620C	05	12
HP331560	07B	17	HT230640	02D	27
HP331610	07B	16	HT230690	04A	19
HP331660	07A	16	HT230730	04B	18
HP331700	07B	2	HT230750	04B	23
HP331924	01B	2	HT230760	04B	9
HP331950C	07B	5	HT230770	04B	22
HT220011	01A	11	HT230830	02D	28
HT220020C	01A	10	HT230941	03A	4
HT220030	01A	10	HT230950	03A	14
HT220043	01A	5	HT240000	03A	1
HT220053	01A	5	HT240010	03A	13
HT220061	01A	3	HT240101	06－1	13
HT230020	03A	10	HT240101	06－2	13
HT230064	04A	9	HT240180	06－1	14
HT230071	03A	3	HT240180	06－2	17
HT230080	03A	7	HT240290	06－1	4
HT230100C	03B	3	HT240290	06－2	4
HT230111	04A	18	HT240430C	06－1	26
HT230120	04A	12	HT240430C	06－2	26
HT230171	03A	5	HT240440C	06－1	28
HT230180C	04A	20	HT240440C	06－2	28
HT230220	05	11	HT240480	12	2
HT230263	04A	8	HT240490	12	2
HT230270	03A	11	HT240500	03A	1
HT230280C	04B	20	HT240510	03A	13
HT230290	04B	15	HT240570	05	5
HT230300	03A	17	HT240580	05	3
HT230320C	04B	2	HT270001C	02D	3
HT230330	04A	7	HT270010C	02D	2
HT230340	04B	3	HT270023	02D	7
HT230350	02D	30	HT270030C	02D	1
HT230361	02D	29	HT270040C	02D	5
HT230410C	04C	6	HT270063	02D	8
HT230420C	04C	9	HT270070C	02C	3
HT230460	04B	7	HT270091	02D	26
HT230471	04B	14	HT270110C	02C	14
HT230480C	04B	8	HT270121	02D	24

I N D E X

LIST No.	SECTION No.	ITEM	LIST No.	SECTION No.	ITEM
HT270140	02D	1	KF220421	01A	7
HT270150	02D	3	KF220530	01A	7
HT330001	07A	13	KF220700	01A	8
HT710000	12	5	KF221020	01A	6
HV250010	02A	1	KF230501	03B	34
HV270020	02A	12	KF230582C	02D	4
HV270030C	02A	9	KF230620	04C	17
HV270071	02A	5	KF230620	07B	21
HV270090C	02A	6	KF230630	07B	19
HV270100C	02A	11	KF230640C	02A	7
HV270240	02B	15	KF230640C	04C	14
HV270280	02B	4	KF230661	04C	16
HV270310	02A	4	KF230670	04C	10
HV270320	02A	25	KF230680	03B	6
HV270340	02A	2	KF232130	04A	11
HV270350	02B	6	KF250220	02D	10
HV270360	02B	2	KF250231	02D	12
HV270372	01A	14	KF250241	02D	11
HV270381	02A	26	KF250250	02D	13
HV270410	02A	5	KF250900	02A	13
HV270420	02A	15	KF530151	11B	12
HV270440	02A	14	KF530160	11B	17
HV310050	08A	7	KF530171	11B	16
HV310070	08B	10	KF710390	12	4
HV310110	08A	10	KF730500	10A	4
HV310120	08A	13	KF730750	10A	1
HV330022	11B	10	KF730760	10A	2
HV370330	02A	3	KL230180	04C	18
HV710010	12	7	KL270001	02D	17
KC270101C	02D	19	KL270041	02D	23
KC270271C	02D	6	KL270060C	02D	21
KC270292	02D	9	KL270070C	02D	15
KC271440	02B	1	KL270081	02C	2
KC330170C	07A	2	KL270091	02C	11
KC330180	02B	7	KL270101	02C	5
KC330280	07A	1	KL270110C	02C	8
KC330310240	07A	14	KL270120C	02C	7
KC330410	04A	25	KL270131C	02C	6
KC330410	02B	13	KL270260C	02C	9
KC330410	04C	13	KL270400	02C	13
KC330410	07B	13	KL270450	02C	12
KC330420	07B	15	KL270520	02D	18
KC530230	11B	14	KL270530	02D	25
KC530240	11B	15	KN271720	02B	16
KF220302	01A	6	KN271750	02B	9

I N D E X

LIST No.	SECTION No.	ITEM	LIST No.	SECTION No.	ITEM
KN271782	02B	8	RF480082	10E	23
KN271800	02B	10	RF480082	10F	17
KN272350	02B	5	RF480092	10B	4
KN272401	02A	10	RF480092	10E	24
KN272401	02C	4	RF480092	10F	19
KN272401	02D	16	RF480101	10B	7
KN310010	08A	12	RF480101	10E	11
KN313671	08A	5	RF480101	10F	10
KN330010	02B	13	RF480140	10B	18
KN480420580	10A	9	RF480140	10E	3
KN511020	01B	3	RF480140	10F	3
KN540510	06－1	12	RF480261	10B	13
KN540510	06－2	12	RF480261	10E	9
KR480100	10D	8	RF480261	10F	8
KR480100	10G	14	RF480370	10E	13
KV230040	04A	6	RF480370	10F	12
KX510060	11B	2	RF480471	10A	21
MK230071	04C	11	RF490011	10D	15
MK230080C	04C	12	RF490011	10G	5
PC240011	06－1	22	RF490021	10D	10
PC240011	06－2	22	RF490021	10G	11
PC240020	06－1	23	RF490041	10D	3
PC240020	06－2	23	RF490041	10G	8
PC240030	06－1	25	RF490051	10D	5
PC240030	06－2	25	RF490051	10G	12
PC240040	06－1	24	RF490061	10D	4
PC240040	06－2	24	RF490061	10G	7
PC240051	06－1	1	RF490071C	10D	16
PC240060	06－1	10	RF490071C	10G	3
PC240070	06－1	19	RF490080	10D	6
PC470010L0330	10D	17	RF490080	10G	9
PC470010L1030	10D	12	RF510030	11B	3
PC470010L1653	10B	1	RF510090	08A	14
PH240001	06－2	1	RH230271	03B	12
PH240010	06－2	10	RH230280	03B	11
PH240020	06－2	19	RH230300	03B	10
RD230370C	04A	10	RH230311	03B	1
RD230480	04A	2	RH230320	03B	18
RD230490	04A	4	RH230330C	03B	19
RD240154	06－1	6	RH230410C	04A	5
RD240154	06－2	6	RH230440	04A	3
RF250091	00	4	RH230450	04A	13
RF450041	10B	24	RH230460	04A	15
RF450041	10E	18	RH230540	04B	19
RF480082	10B	9	RH230550	04B	27

I N D E X

LIST No.	SECTION No.	ITEM	LIST No.	SECTION No.	ITEM
RH230610	03B	37	RJ720063	00	15
RH230801	03B	35	RJ720091	00	19
RH230810	03B	5	RL250040	00	2
RJ140000	00	6	RN210012	03B	17
RJ140010	00	9	RN230010	03B	36
RJ140020	00	7	RN230020C	03B	13
RJ140030	00	12	RN230030	03B	33
RJ140060	00	8	RN230040	03B	14
RJ140100	00	5	RN230050	03A	9
RJ250030	10A	20	RN230061	03B	32
RJ250040	10A	23	RN230071	03B	9
RJ250130	10G	16	RN240010	05	7
RJ250160	08A	15	RN240020	05	1
RJ270110	02A	26	RN240030	05	4
RJ310010C	08B	11	RN310000C	08A	8
RJ310060	08B	5	RN320010	08A	20
RJ450021	10B	12	RP330010	07B	1
RJ450021	10E	7	RP510020	01B	4
RJ480031	10B	10	RR140000	00	20
RJ480041C	10B	20	RR140010	00	14
RJ480041C	10E	16	RR140020	00	11
RJ480041C	10F	15	RR140031	00	10
RJ480051C	10B	14	RR230000C	03B	2
RJ480051C	10E	14	RR230011	04A	17
RJ480051C	10F	13	RR230020	04A	26
RJ480061C	10B	17	RR230031C	04B	4
RJ480061C	10E	1	RR230040	03B	31
RJ480061C	10F	1	RR230051	04A	1
RJ480070	10B	19	RR230061	04A	1
RJ480070	10E	2	RR230081	04C	4
RJ480070	10F	2	RR230091	04C	2
RJ480080	10B	8	RR230130	04B	6
RJ480080	10E	12	RR230140	04B	25
RJ480080	10F	11	RR230150	04B	24
RJ48009B60	10C	1	RR230190	05	10
RJ480110	10C	8	RR230260	03B	9
RJ480121	10C	9	RR230270	03B	32
RJ480152	10E	6	RR240060	06－1	21
RJ480152	10F	6	RR240060	06－2	21
RJ480160	10F	18	RR240280	06－1	2
RJ48018B500	10A	22	RR240300C	06－1	3
RJ480190	10E	21	RR240300C	06－2	3
RJ720011	00	16	RR240310	06－1	8
RJ720020	00	17	RR240320	06－1	9
RJ720050	00	18	RR240330	06－1	17

I N D E X

LIST No.	SECTION No.	ITEM	LIST No.	SECTION No.	ITEM
RR240330	06－2	16	RR480080	10F	7
RR240350	06－1	20	RR480141	10E	6
RR240390	06－1	7	RR480141	10F	6
RR240390	06－2	7	RR480150	10B	5
RR240460	06－2	8	RR48016A60	10B	22
RR240470	06－2	9	RR48017A60	10B	22
RR240490	06－2	20	RR48018A500	10E	15
RR240500	06－2	2	RR48019A500	10F	14
RR240510	06－1	5	RR48023A60G	10C	6
RR240510	06－2	5	RR48024A60	10C	7
RR240660	06－1	15	RR48025A60	10A	19
RR240660	06－2	14	RR480260	10C	3
RR250002	10D	1	RR480270	10C	2
RR250012	10D	7	RR48029A60G	10B	21
RR250012	10G	15	RR480300	10D	19
RR250022	10G	1	RR510010	11B	9
RR250080	08B	4	RR510150	11B	11
RR250121	08A	1	RR510170	11B	5
RR250190	08A	2	RR520000	11A	18
RR250200	10A	24	RR530000	11B	18
RR250210	10G	17	RR73000B60	10A	14
RR250270	08A	21	RR730010	10A	11
RR270010	02B	20	RR730020	10A	13
RR270090	02D	14	RR730031C	10A	15
RR310000	08A	6	RR730050C	10A	12
RR310010	08A	16	RR730150	10A	17
RR310020	08A	17	RR73016B60	10A	14
RR310040	08B	1	RR730170	10A	17
RR310080	08A	13	RR730180	10A	15
RR310090	08A	22	RR730220	10A	5
RR310263	08B	2	RR730300	10A	8
RR320021C	03B	38	RR730310	10A	7
RR320030C	03B	39	RR730320	10A	6
RR320041	10D	2	RR73034A60	10A	16
RR320041	10G	6	RR73035A60	10A	18
RR330010	07B	8	RR73036A60	10A	16
RR450000	10B	23	SF730030	10A	25
RR450000	10E	17	SG510000	11B	5
RR450010	10B	25	SG510080	11B	8
RR450010	10E	19	SK480200	10D	18
RR460000C	10C	5	SK710000	12	6
RR460011	10C	4	WW480020	10C	10
RR480061C	10C	13	WW480030	10C	12
RR480080	10B	11			
RR480080	10E	8			