Barudan

HIGH SPEED AUTOMATIC EMBROIDERY MACHINE

MODEL BEVT-S1501CAⅡ

PARTS LIST

BARUDAN CO., LTD.

20 Tsukagoshi Josuiji,
Ichinomiya-city, Aichi-pref., Japan
TEL〈81〉586-76-1137 FAX〈81〉586-77-1499
http://www.barudan.co.jp/

株式会社 バルダン

〒491-0004 愛知県一宮市定水寺塚越20番地
TEL (0586) 76ー1137(代) FAX (0586) 77ー1499
http://www.barudan.co.jp/

ＢＥＶＴ－Ｓ１５０１ＣＡⅡ
HIGH SPEED AUTOMATIC EMBROIDERY MACHINE
高速自動刺繍ミシン

ＣＯＮＴＥＮＴＳ

目　　次

Machine layout (BEVT-S1501CAⅡ)
配置図 (BEVT-S1501CAⅡ)

00A　Table・Frame A
テーブル・フレームＡ

00B　Table・Frame B
テーブル・フレームＢ

00C　Table・Frame C
テーブル・フレームＣ

01　Head・Bed
ヘッド・ベッド

02A　Thread cut A
糸切りＡ

02B　Thread cut B
糸切りＢ

02C　Thread cut C
糸切りＣ

02D　Thread cut D
糸切りＤ

03　Take up lever
天秤

04A　Needle bar A
針棒Ａ

04B　Needle bar B
針棒Ｂ

04C　Needle bar C
針棒Ｃ

04D　Needle bar D
針棒Ｄ

04E　Needle bar E
針棒Ｅ

04F　Needle bar F
針棒Ｆ

05 Jump
ジャンプ

06 Thread guide
糸道

07 Color change
色換え

08A Drive A
駆動Ａ

08B Drive B
駆動Ｂ

10A-1 Pantograph drive A
枠駆動Ａ

10A-2 Pantograph drive A
枠駆動Ａ

10B Pantograph drive B
枠駆動Ｂ

10C Pantograph drive C
枠駆動Ｃ

10D Pantograph drive D
枠駆動Ｄ

10E Pantograph drive E
枠駆動Ｅ

11A Control A
制御Ａ

11B Control B
制御Ｂ

12 Accessories
付属品

13 Lower thread roll
下糸巻

INDEX
索　引

Machine layout (BEVT-S1501CAII)
配置図 (BEVT-S1501CAII)

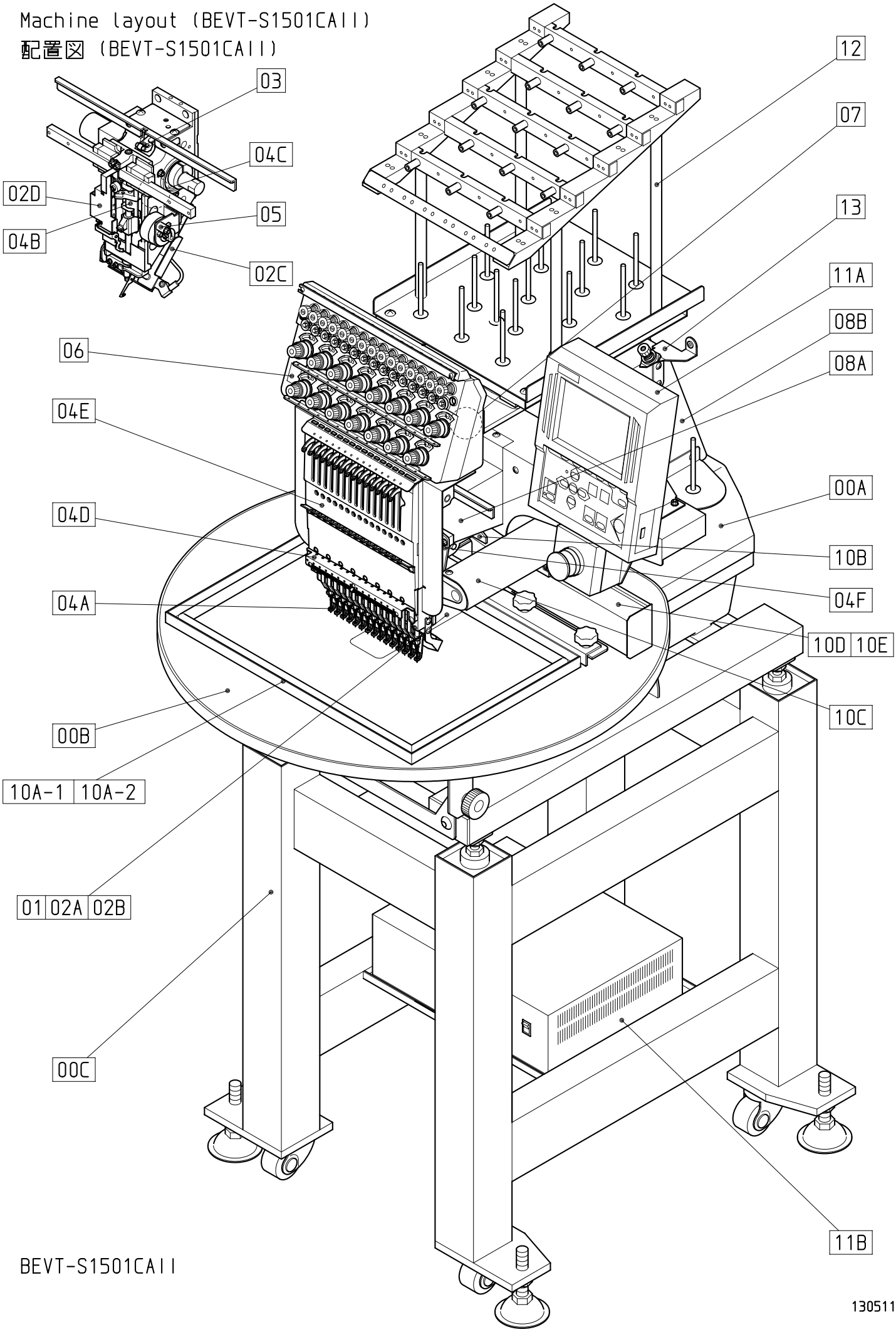

BEVT-S1501CAII

130511

00A Table・Frame A
テーブル・フレームA

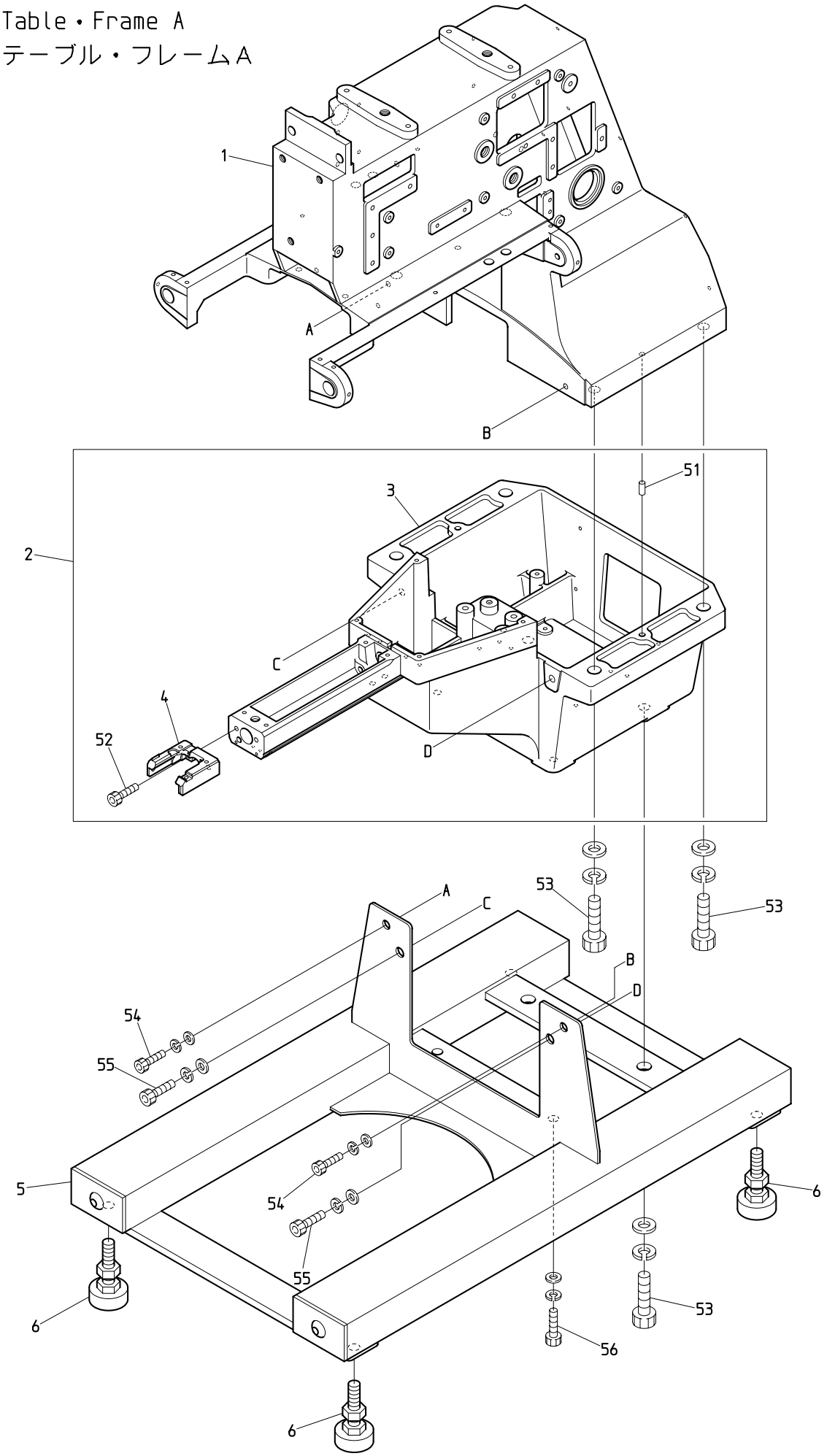

BEVT-S501CAII/S901CAII BEVT-S1501CAII

130515

ＯＯＡ　　Table・Frame A

テーブル・フレームＡ

ITEM	ＬＩＳＴ　No.	ＤＥＳＣＲＩＰＴＩＯＮ	部品名	Q'TY	ＮＯＴＥ
1	ME210001	Arm frame(VT-CAⅡ)	アームフレーム(VT-CAⅡ)	1	
2	ME210080	Cylinder bed sub a'ssy(VT-CAⅡ)	シリンダーベッドSUB ASSY(VT-CAⅡ)	1 set	
3	ME210010	Cylinder bed(VT-CAⅡ)	シリンダーベッド(VT-CAⅡ)	1	
4	QJ210010	Throat plate base MK7-T	針板ベース MK7-T	1	
5	ME110003	Stand frame	スタンドフレーム	1	
6	A9019105	Vibroisolating pad(FBF40-12-50)	防振パッド(FBF40-12-50)	4	
51		Parallel pin A(φ6) L=14mm	平行ピンA種(φ6) L=14mm		
52		Hex.socket bolt M5×15	六角穴付ボルト M5×15		
53		Hex.socket bolt M12×30(With washers)	六角穴付ボルト M12×30(平座金 バネ座金付)		
54		Hex.socket bolt M6×15(With washers)	六角穴付ボルト M6×15(平座金 バネ座金付)		
55		Hex.socket bolt M8×20(With washers)	六角穴付ボルト M8×20(平座金 バネ座金付)		
56		Hex.socket bolt M8×30(With washers)	六角穴付ボルト M8×30(平座金 バネ座金付)		

00B Table・Frame B
テーブル・フレームB

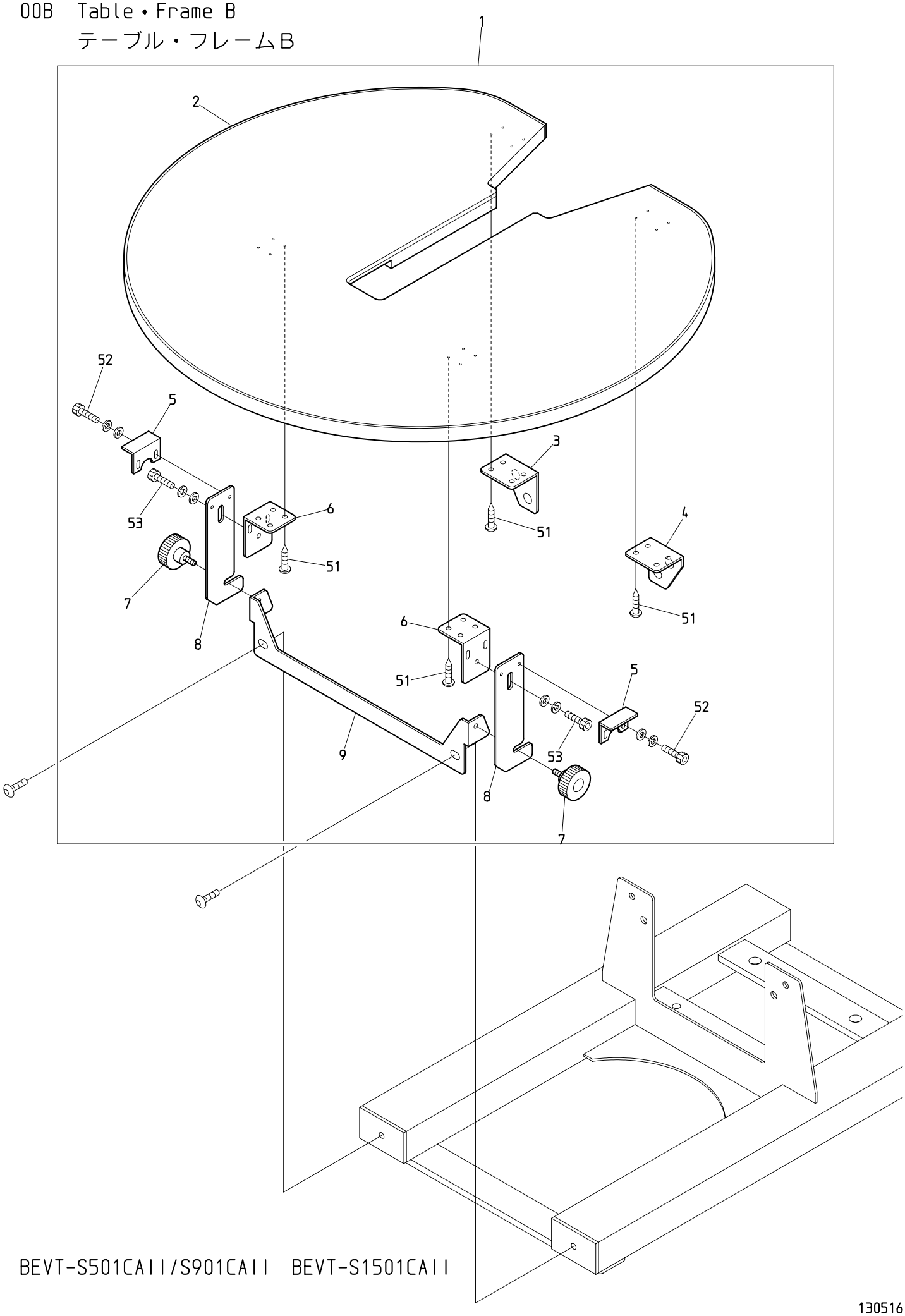

BEVT-S501CAII/S901CAII BEVT-S1501CAII

130516

ＯＯＢ　　Table・Frame B

テーブル・フレームＢ

ITEM	ＬＩＳＴ　No.	ＤＥＳＣＲＩＰＴＩＯＮ	部品名	Q'TY	ＮＯＴＥ
1	ME120053	Table a'ssy(CAⅡ)	テーブルASSY(CAⅡ)	1 set	Option オプション
2	ME120012	Table(CAⅡ)	テーブル(CAⅡ)	1	Option オプション
3	ME120041	Table bracket L	テーブルブラケットL	1	Option オプション
4	ME120031	Table bracket R	テーブルブラケットR	1	Option オプション
5	ME120090	Table support angle	テーブル補助アングル	2	Option オプション
6	ME120080	Table fixed angle	テーブル固定アングル	2	Option オプション
7	A9012553	Large diameter plastic knob(NKRM6-16)	大径つまみノブ(NKRM6-16)	2	Option オプション
8	ME120071	Table fixed fook	テーブル固定フック	2	Option オプション
9	ME120061	Frame fixed angle	フレーム固定アングル	1	Option オプション
51		Tapping screw φ5×16	十字穴付タッピンネジ φ5×16		Option オプション
52		Hex.socket bolt M4×10(With washers)	六角穴付ボルト M4×10(平座金 バネ座金付)		Option オプション
53		Hex.socket bolt M6×15(With washers)	六角穴付ボルト M6×15(平座金 バネ座金付)		Option オプション

00C Table・Frame C
テーブル・フレームC

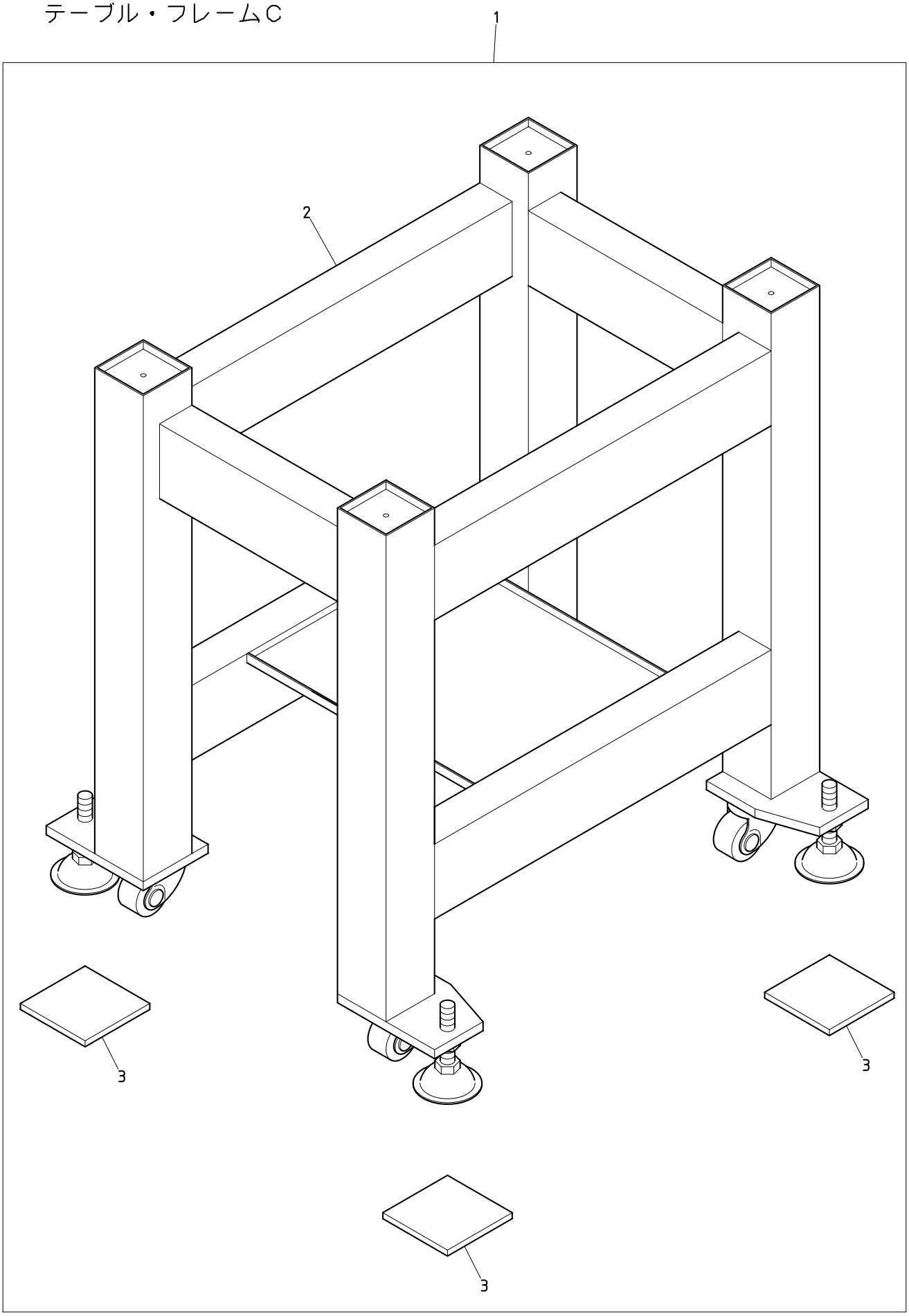

BEVT-S501CAII/S901CAII BEVT-S1501CAII

130516

ＯＯＣ　Table・Frame C

テーブル・フレームＣ

ITEM	ＬＩＳＴ No.	ＤＥＳＣＲＩＰＴＩＯＮ	部品名	Q'TY	ＮＯＴＥ
1	ME110050	Product table a'ssy	製品台ASSY	1 set	Option オプション
2	ME110060	CAⅡ dedicated table	CAⅡ専用台	1	Option オプション
3	ME110040	Vibroisolating rubber	防振ゴム	4	Option オプション

01 Head・Bed
ヘッド・ベッド

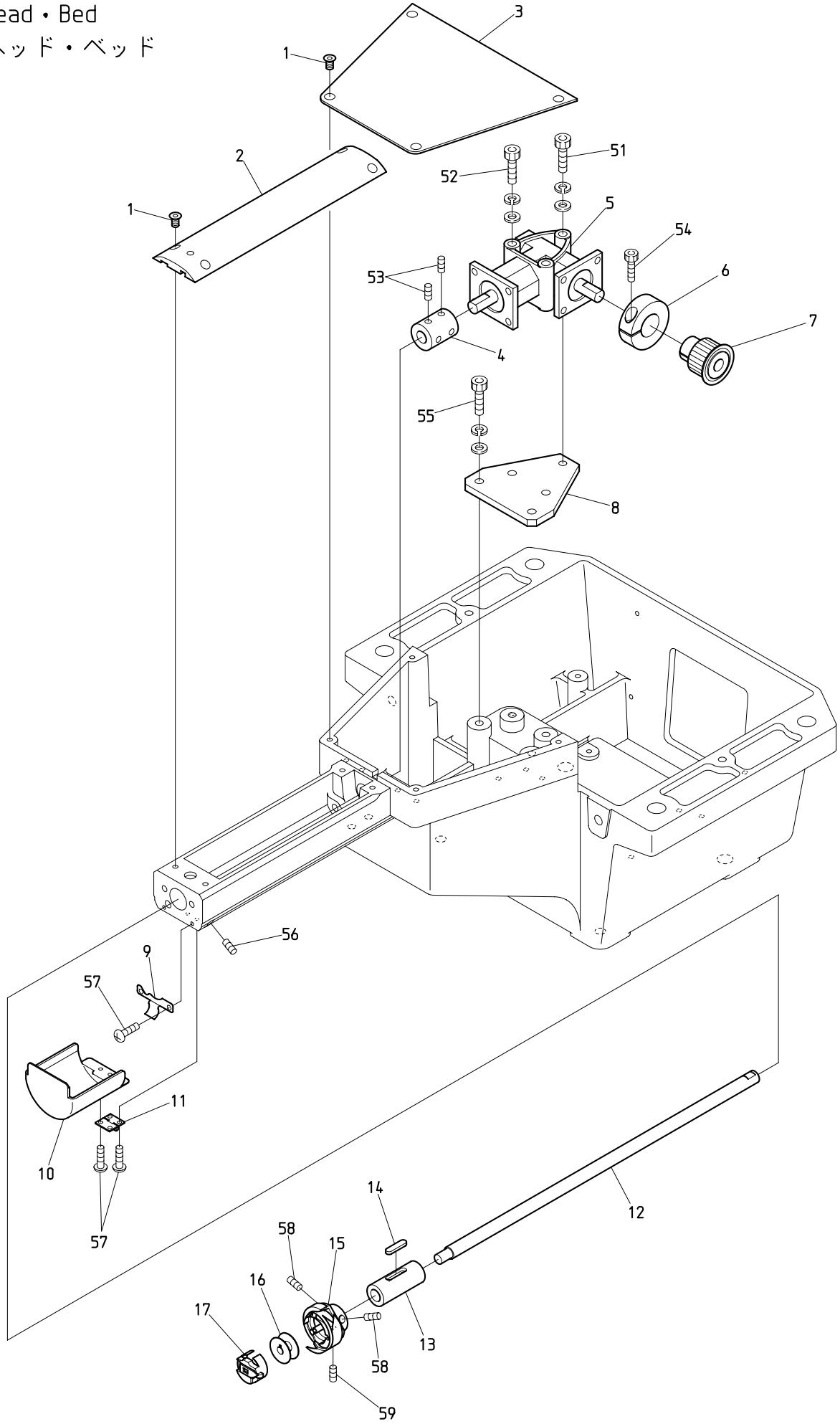

BEVT-S501CAII/S901CAII BEVT-S1501CAII

130515

０１　Head・Bed
ヘッド・ベッド

ITEM	ＬＩＳＴ No.	ＤＥＳＣＲＩＰＴＩＯＮ	部品名	Q'TY	ＮＯＴＥ
1	KX250081	Needle plate set screw(Hex.socket/Depth 2.2)	針板止メネジ(六角穴 深サ2.2)	8	
2	ME270090	Cylinder bed cover(CAⅡ/MK7)	シリンダーベッドカバー(CAⅡ/MK7)	1	
3	ME210050	Bed cover(VT-CAⅡ)	ベッドカバー(VT-CAⅡ)	1	
4	MR220020	Lower shaft connecting coupling(VT-CS)	下軸連結カップリング(VT-CS)	1	
5	MR220001	Bevel gear box(KOB-6101)	ベベルギアボックス(KOB-6101)	1	
6	HH481980	φ19 clamp	φ19割リクランプ	1	
7	MR310041	Main shaft lower pulley(S3M,P=30)	主軸下プーリー(S3M,P=30)	1	
8	ME220000	Gear box fixed base	ギヤボックス取付ベース	1	
9	KC250483	Barrel bed cover hold spring	筒型ベッドカバー押エバネ	1	
10	NB0QJ210060	Barrel bed cover MK7-T	筒型ベッドカバー MK7-T	1	
11	A9012490	Hinge(TH-TM-72)	蝶板(TH-TM-72)	1	
12	ME220010	Lower shaft(VT-CAⅡ)	下軸(VT-CAⅡ)	1	
13	MR220030	Lower shaft metal(VT-CS)	下軸メタル(VT-CS)	1	
14	KL220140	Oil felt C	オイルフェルトC	1	
15	KF220710	Rotating hook complete KHS12-RYPBNW	釜 KHS12-RYPBNW	1	
16	KF220530	Bobbin(Small bobbin)	ボビン(極細用) (小釜)	1	
17	KF221020	Bobbin case(4B19-S6-BA)	ボビンケース(4B19-S6-BA)	1	
51		Hex.socket bolt M6×50(With washers)	六角穴付ボルト M6×50(平座金 バネ座金付)		
52		Hex.socket bolt M6×60(With washers)	六角穴付ボルト M6×60(平座金 バネ座金付)		
53		Hex.socket set screw(Cup point) M5×6	六角穴付止メネジ(くぼみ先) M5×6		
54		Hex.socket bolt M5×20	六角穴付ボルト M5×20		
55		Hex.socket bolt M6×22(With washers)	六角穴付ボルト M6×22(平座金 バネ座金付)		
56		Hex.socket set screw M6×8(Cup point)	六角穴付止メネジ M6×8(くぼみ先)		
57		Pan screw M3×5	十字穴付ナベ小ネジ M3×5		
58		Screw(SM11/64 40×5)	すり割り付平小ネジ(SM11/64 山40×5)		
59		Set screw(SM11/64 40×5)	すり割り付穴止メネジ(SM11/64 山40×4)		

02A Thread cut A
糸切りA

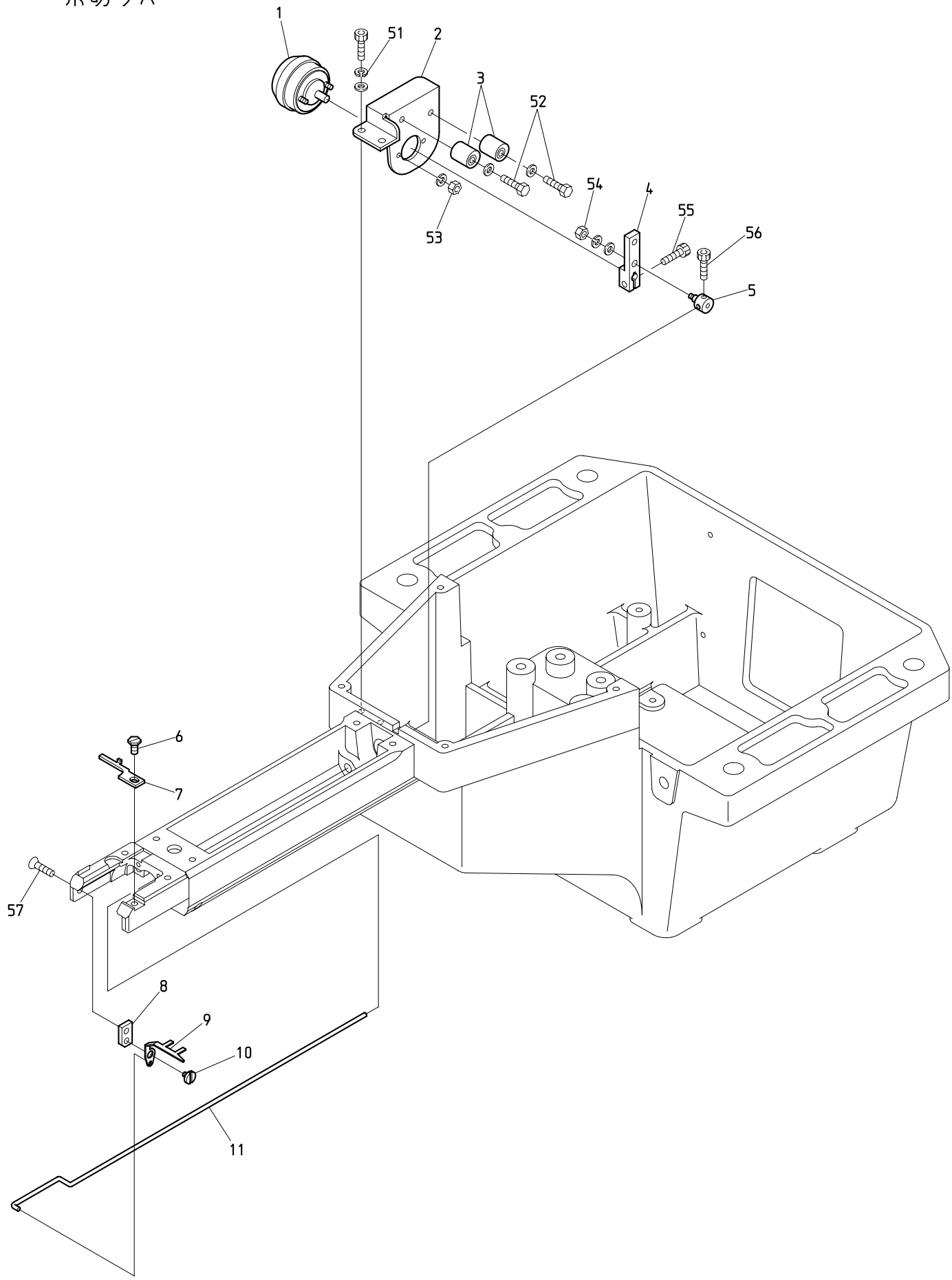

BEVT-S501CAII/S901CAII BEVT-S1501CAII

130516

０２Ａ　Thread cut A

糸切りＡ

ITEM	ＬＩＳＴ No.	ＤＥＳＣＲＩＰＴＩＯＮ	部品名	Q'TY	ＮＯＴＥ
1	A9056040	Rotary solenoid 3ER25-30×3×8×9(24V)	ロータリーソレノイド 3ER25-30×3×8×9(24V)	1	
2	ME270080	Solenoid stay(CAⅡ/MK7)	ソレノイドステー(CAⅡ/MK7)	1	
3	KN272401	Stopper eccentric	ストッパエキセン	2	
4	KC271940C	Solenoid lever A	ソレノイドレバー A	1	
5	ME270010	Connecting clamp(VT-CAⅡ)	連結クランプ(VT-CAⅡ)	1	
6	KX270430	Screw(Cylinder)	釜止メ用ネジ(シリンダー)	1	
7	SJ210171	Rotating hook bobbin case holder position bracket(Cylinder) BA	釜止メ(シリンダー) BA	1	
8	HS210051	Hook fixed stay(Short type)	突込ミフック取付ステー(ショートタイプ)	1	
9	HS210300	Hook(Cylinder MK5)	突込ミフック(シリンダーMK5)	1	
10	KC271001	Upper thread knife rotary shaft	上糸メス回転軸	1	
11	ME270020	Hook drive rod(VT-CAⅡ)	フック駆動ロッド(VT-CAⅡ)	1	
51		Hex.socket bolt M4×12(With washers)	六角穴付ボルト M4×12(平座金 バネ座金付)		
52		Hex.bolt M4×20(With plain washer)	六角ボルト M4×20(平座金付)		
53		Hex.nut M3 Ⅰ(With spring washer)	六角ナット M3 1種(バネ座金付)		
54		Hex.nut M3 Ⅰ(With washers)	六角ナット M3 1種(平座金 バネ座金付)		
55		Hex.socket bolt M4×8	六角穴付ボルト M4×8		
56		Hex.socket bolt M3×5	六角穴付ボルト M3×5		
57		Hex.socket flush bolt M4×6	六角穴付皿ボルト M4×6		

02B Thread cut B
糸切りB

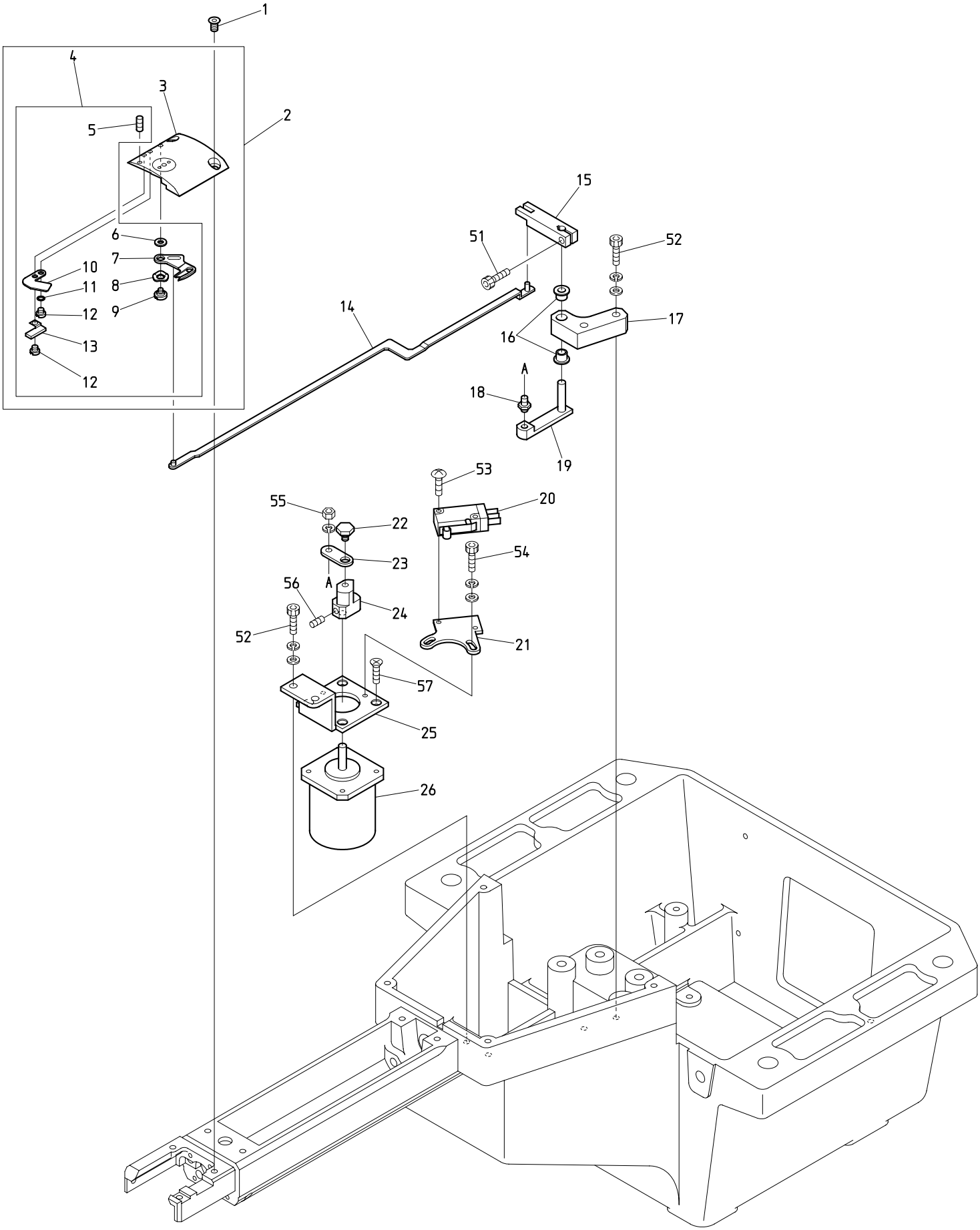

BEVT-S501CAII/S901CAII BEVT-S1501CAII

130516

０２Ｂ　Thread cut B

糸切りＢ

ITEM	ＬＩＳＴ No.	ＤＥＳＣＲＩＰＴＩＯＮ	部品名	Q'TY	ＮＯＴＥ
1	KX250081	Needle plate set screw(Hex.socket/Depth 2.2)	針板止メネジ(六角穴 深サ2.2)	2	
2	QJ270001	Cylinder throat plate a'ssy MK7-T	シリンダー針板ASSY MK7-T	1 set	
3	QJ270011	Cylinder throat plate MK7-T	シリンダー針板 MK7-T	1	
4	QJ270100	Parts set for throat plate MK7-T	針板用部品セット MK7-T(組付費込)	1 set	
5	QJ270080	Hex.socket set screw M3×2 (Black oxide finish,With threelock processed)	六角穴付止メネジ M3×2 (黒染,スリーロック加工付)	Ｈ×１	
6	QJ270060	Metal washer MK7-T	金属ワッシャー MK7-T	Ｈ×１	
7	QJ270020	Driving knife MK7-T	動メス MK7-T	1	
8	QJ270140	Wave washer MK7-T	ウェーブワッシャー MK7-T	1	
9	QJ270040	Driving knife rotary shaft MK7-T	動メス回転軸 MK7-T	1	
10	QJ270030	Fixed knife MK7-T	固定メス MK7-T	1	
11	QJ270070	Washer 3.2×5×0.5	ワッシャー 3.2×5×0.5	Ｈ×１	
12	KX270010	Fixed knife set screw	固定メス止メネジ	1	
13	QJ270090	Lower thread support stay a'ssy MK7-T	下糸保持ステーASSY MK7-T	1	
14	ME270100	Lower thread knife drive rod(CAⅡ/MK7)	下糸メス駆動ロッド(CAⅡ/MK7)	1	
15	ME270140	Lower thread knife driving upper(MK7)	下糸メス駆動レバー 上(MK7)	1	
16	A9011286	DU bush with flange(K5F0505-10)	鍔付DUブッシュ(K5F0505-10)	2	
17	ME270050	Drive lever bearing brock	駆動レバー軸受ブロック	1	
18	MB295250	Lever pin	レバーピン	1	
19	MF270110	Lower thread knife drive lever lower(MK7)	下糸メス駆動レバー下(MK7)	1	
20	A9052078	Micro switch D2VW-01L2A-1	マイクロスイッチ D2VW-01L2A-1	1	
21	MF210080	Sensor bracket	センサーブラケット	1	
22	ME270120	Lever set pin(MK7)	レバーセットピン(MK7)	1	
23	MB295270	Lever connection plate	レバー連結プレート	1	
24	ME270130	Motor lever(MK7)	モーターレバー(MK7)	1	
25	ME270030	Thread cutter motor bracket(VT-CAⅡ)	糸切リモーターブラケット(VT-CAⅡ)	1	
26	EDY00600	Thread cutter motor(TS3617N473E24)	糸切リモーター(TS3617N473E24)	1	
51		Hex.socket bolt M4×12	六角穴付ボルト M4×12		
52		Hex.socket bolt M4×20(With washer)	六角穴付ボルト M4×20(平座金 バネ座金付)		
53		Truss screw M3×15	十字穴付トラス小ネジ M3×15		
54		Hex.socket bolt M3×6(With washer)	六角穴付ボルト M3×6(平座金 バネ座金付)		
55		Hex.nut M4 Ⅲ(With spring washer)	六角ナット M4 3種(バネ座金付)		
56		Hex.socket set screw(Cup point) M4×5	六角穴付止メネジ(くぼみ先) M4×5		
57		Flush screw M3×6	十字穴付皿小ネジ M3×6		

02C Thread cut C

糸切りC

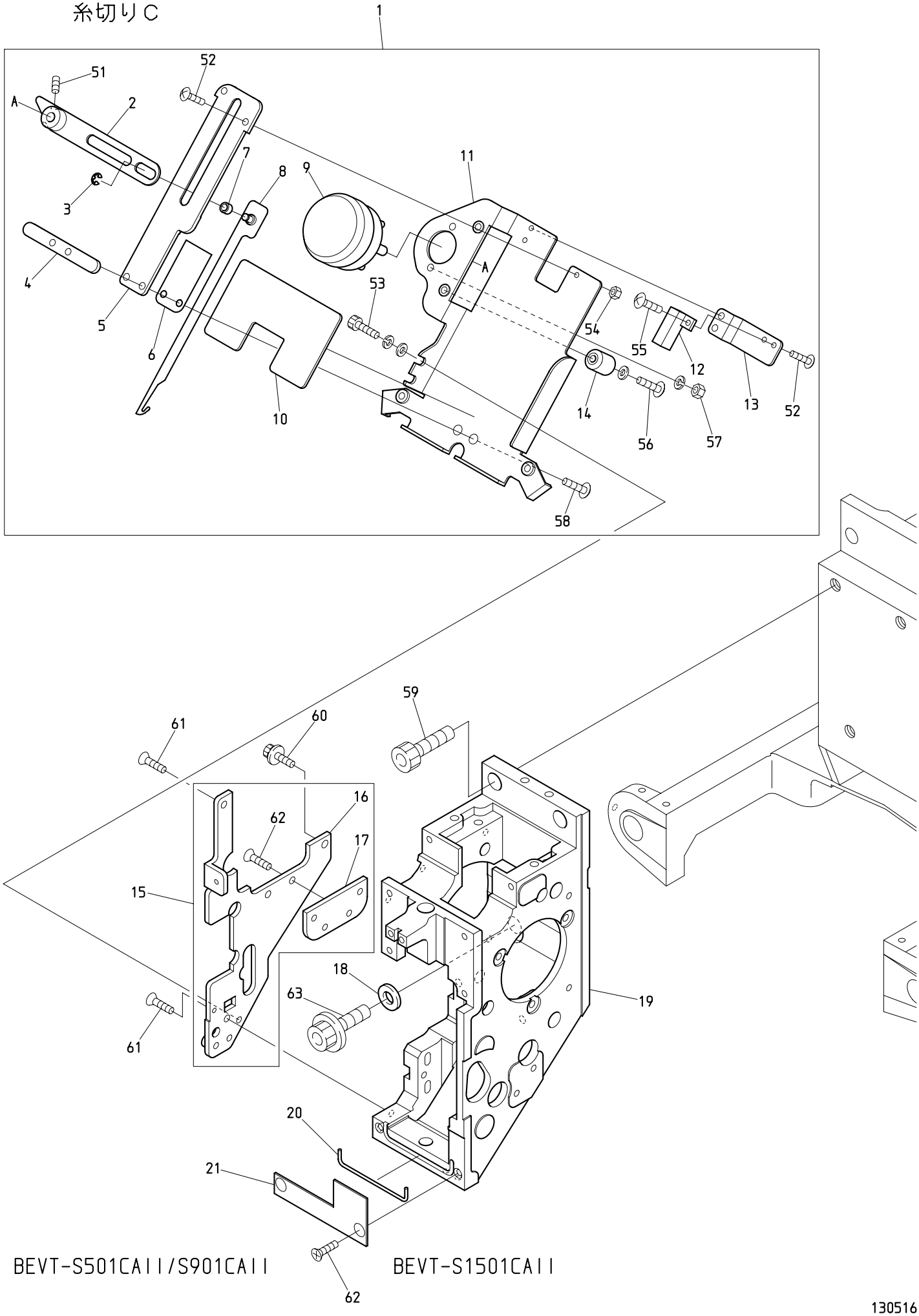

BEVT-S501CAII/S901CAII

BEVT-S1501CAII

130516

０２Ｃ　Thread cut C
糸切りＣ

ITEM	ＬＩＳＴ No.	ＤＥＳＣＲＩＰＴＩＯＮ	部品名	Q'TY	ＮＯＴＥ
1	ME230061	Thread away a'ssy(CAⅡ)	糸払イASSY(CAⅡ)	1 set	
2	NB0QK270040	Thread away solenoid lever	糸払イソレノイドレバー	1	
3	A9012127	E-ring(φ3)	E型止メ輪(呼ビ径3)	1	
4	NB0QK270050	Nut plate	ナットプレート	1	
5	NB0QK270000	Thread away hook guide	糸払イフックガイド	1	
6	KL270450	Hook guide plate	フックガイドプレート	1	
7	A9011313	Bush 80B-0404	ブッシュ 80B-0404	1	
8	NB0QK270010	Thread away hook	糸払イフック	1	
9	A9056041	Rotary solenoid 4ER45-28×3×8×9(24V)	ロータリーソレノイド 4ER45-28×3×8×9(24V)	1	
10	NB0QK270070	Oil catch felt	油受ケフェルト	1	
11	ME230031	Thread away base(CAⅡ)	糸払イベース(CAⅡ)	1	
12	A9052028	Proximity switch(RS-603)	近接スイッチ(RS-603)	1	
13	NB0QK270021	Switch stay	スイッチステー	1	
14	KN272401	Stopper eccentric	ストッパーエキセン	1	
15	ME230021	Arm plate(CAⅡ)	アームプレート(CAⅡ)	1	
16	ME230130	Arm plate(CAⅡ)	アームプレートブラケット	1	
17	ME230140	Arm plate(CAⅡ)	アームプレートベース	1	
18	A9015011	Disc spring D16×D8.2×T0.6	皿バネ D16×D8.2×T0.6	1	
19	QK210001	Arm(S-head)	アーム(S頭部)	1	
20	QK250030	O-ring string φ1.78×70	Oリングヒモ φ1.78×70	1	
21	QK250020C	Oil stop plate	油止メプレート	1	
51		Hex.socket set screw M4×6	六角穴付止メネジ M4×6		
52		Truss screw M3×6	十字穴付トラス小ネジ M3×6		
53		Hex.socket bolt M4×8(With washers)	六角穴付ボルト M4×8(平座金 バネ座金付)		
54		Hex.nut M3 Ⅲ	六角ナット M3 3種		
55		Truss screw M3×5	十字穴付トラス小ネジ M3×5		
56		Truss screw M4×20(With plain washer)	十字穴付トラス小ネジ M4×20(平座金付)		
57		Hex.nut M4 Ⅲ(With spring washer)	六角ナット M4 3種(バネ座金付)		
58		Truss screw M4×8(With adhesive)	十字穴付トラス小ネジ M4×8(接着剤付)		
59		Hex.socket bolt M8×25	六角穴付ボルト M8×25		
60		Sems hex.socket bolt with washers M4×10	座金組込六角穴付ボルト M4×10		
61		Flush screw M4×8	十字穴付皿小ネジ M4×8		
62		Flush screw M4×6	十字穴付皿小ネジ M4×6		
63		Hex.socket flange bolt M8×25	六角穴付フランジボルト M8×25		

02D Thread cut D
糸切りD

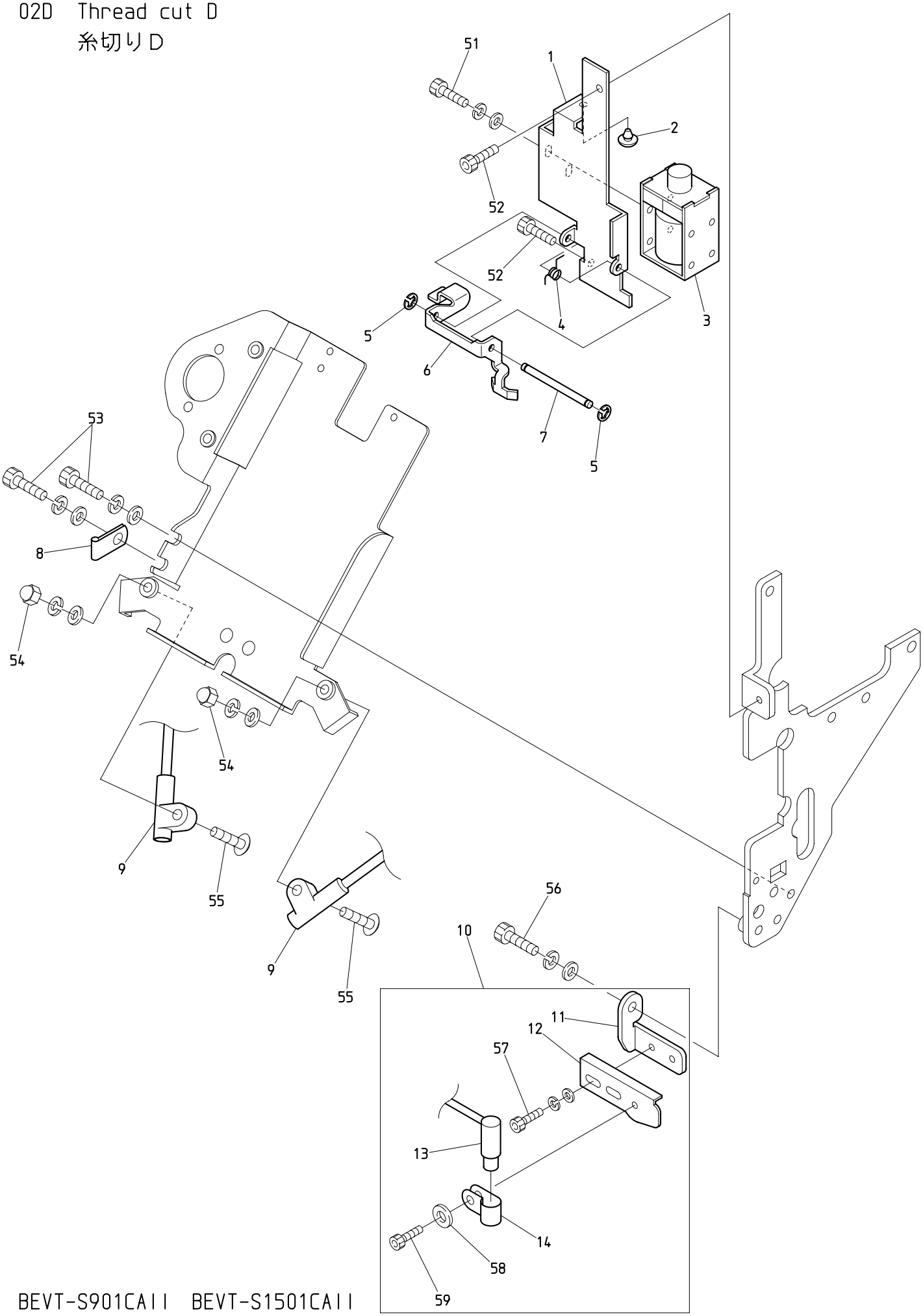

BEVT-S901CAII BEVT-S1501CAII

130515

０２Ｄ　Thread cut D
糸切りＤ

ITEM	ＬＩＳＴ No.	ＤＥＳＣＲＩＰＴＩＯＮ	部品名	Q'TY	ＮＯＴＥ
1	QK270110	Thread support bracket	糸保持ブラケット	1	
2	A9014211	Rubber cushion TM-96-3	プラグクッションゴム TM-96-3	1	
3	A9056057	Keep solenoid TDS-K10SL-29P	キープソレノイド TDS-K10SL-29P	1	
4	QK270130C	Thread support lever spring	糸保持レバースプリング	1	
5	A9012465	E-ring(φ2)	E型止メ輪(呼ビ径2)	2	
6	QK270120	Thread support lever	糸保持レバー	1	
7	QK270100C	Thread support lever shaft	糸保持レバーシャフト	1	
8	A9068146	Steel alloy cable clip(COPS2,MISUMI)	スチール製ケーブルクリップ(COPS2,ミスミ)	1	
9	EP535140	LED lamp	LEDランプ	2	
10	EP536380	Laser marker a'ssy(Dot,CAⅡ)	レーザーマーカーASSY(ドット,CAⅡ)	1set	
11	ME510000	Laser marker adjust bracket	レーザーマーカーアジャストブラケット	1	
12	ME510010	Laser marker slide bracket	レーザーマーカースライドブラケット	1	
13	EP536170	Laser marker(Dot)	レーザーマーカー(ドット)	1	
14	MK510100	Laser marker support clip	レーザーマーカー保持クリップ	1	
51		Hex.socket bolt M3×5(With washer)	六角穴付ボルト M3×5(平座金 バネ座金付)		
52		Hex.socket bolt M3×5	六角穴付ボルト M3×5		
53		Hex.socket bolt M4×8(With washers)	六角穴付ボルト M4×8(平座金 バネ座金付)		
54		Hex.cap nut M4 Ⅲ(With washers)	六角袋ナット M4 3形(平座金 バネ座金付)		
55		Truss screw M4×15	十字穴付トラス小ネジ M4×15		
56		Hex.socket bolt M4×10(With washers)	六角穴付ボルト M4×10(平座金 バネ座金付)		
57		Hex.socket bolt M4×6(With washers)	六角穴付ボルト M4×6(平座金 バネ座金付)		
58		Plain washer(M3,φ13×t1)	平座金(呼ビ3,外径13×t1)		
59		Hex.socket bolt M3×8	六角穴付ボルト M3×8		

03 Take up lever
天秤

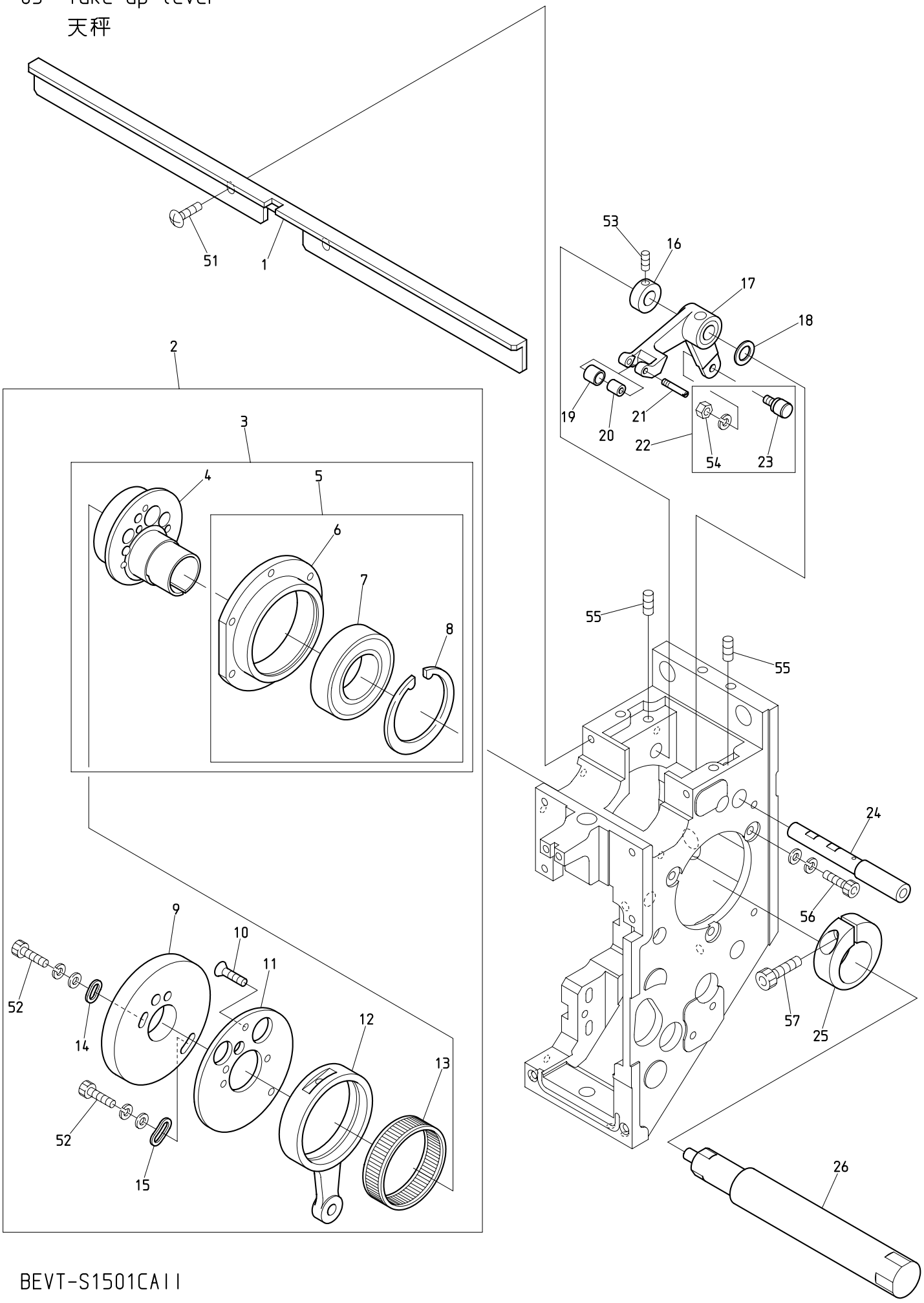

BEVT-S1501CAII

130509

０３　Take up lever
天秤

ITEM	ＬＩＳＴ No.	ＤＥＳＣＲＩＰＴＩＯＮ	部品名	Q'TY	ＮＯＴＥ
1	NB2QK230510	Take up lever stocker(S15)	天秤ストッカー(S15)	1	
2	QK230600	Take up lever･Needle bar drive a'ssy(S-head)	天秤・針棒駆動a'ssy(S頭部)	1	
3	RN230010	Needle bar driving cam a'ssy	針棒駆動カムa'ssy	1	
4	RN230020C2	Needle bar driving cam(Eccentric 9.2 φ20)	針棒駆動カム(偏心9.2 φ20)	1	
5	RN230030	Bearing case a'ssy	ベアリングケースa'ssy	1	
6	RN230040	Bearing case	ベアリングケース	1	
7	A9010073	Ball bearing(6005ZZ)	ボールベアリング(6005ZZ)	1	
8	A9012421	C-ring for hole φ47	C型止メ輪穴用 φ47	1	
9	QK230240	Take up lever cam S6S(S-head)	天秤カムS6S(S頭部)	1	
10	HB230620	Flush screw	十字穴付皿小ネジ(浸炭焼入)	3	
11	NB0QK230230	Take up lever cam base(S-head)	天秤カムベース(S頭部)	1	
12	NB0QK230220	Needle bar crank rod P54.5	針棒クランクロッド P54.5	1	
13	RH230271	Needle bearing	ニードルベアリング	1	
14	HB230070C	Washer for cam(1)	カム用ワッシャー(1)	1	
15	HB230080C	Washer for cam(2)	カム用ワッシャー(2)	1	
16	HB230800C	Take up lever drive lever fixed pin set collar	天秤駆動レバー固定ピンセットカラー	1	
17	NB2QK230260	Take up lever driving lever	天秤駆動レバー	1	
18	RH230610	Thrust washer	スラストワッシャー	1	
19	QK230271	Take up lever driving roller	天秤駆動コロ	1	
20	A9010140	Needle bearing(K3×6×7TV)	ニードルベアリング(K3×6×7TV)	1	
21	QK230250C	Take up lever driving roller shaft	天秤駆動コロ軸	1	
22	KF230501	Take up lever roller a'ssy	天秤コロa'ssy	1	
23	KF230680	Cam followers(KR×4×7.9×15-1P×1)	カムフォロア(KR×4×7.9×15-1P×1)	1	
24	NB0QK230210	Take up lever driving lever shaft	天秤駆動レバー軸	1	
25	RH230330C	Needle bar driving cam set collar	針棒駆動カム締付カラー	1	
26	MR310020	Upper shaft(VT-CS)	上軸(VT-CS)	1	
51		Truss screw M4×8	十字穴付トラス小ネジ M4×8		
52		Hex.socket bolt M4×8(With washers)	六角穴付ボルト M4×8(平座金 バネ座金付)		
53		Hex.socket set screw M5×5	六角穴付止メネジ M5×5		
54		Hex.nut M4 I (With spring washer)	六角ナット M4 1種(バネ座金付)		
55		Hex.socket set screw M5×10	六角穴付止メネジ M5×10		
56		Hex.socket bolt M4×12(With washers)	六角穴付ボルト M4×12(平座金 バネ座金付)		
57		Hex.socket bolt M5×18	六角穴付ボルト M5×18		

04A Needle bar A
針棒A

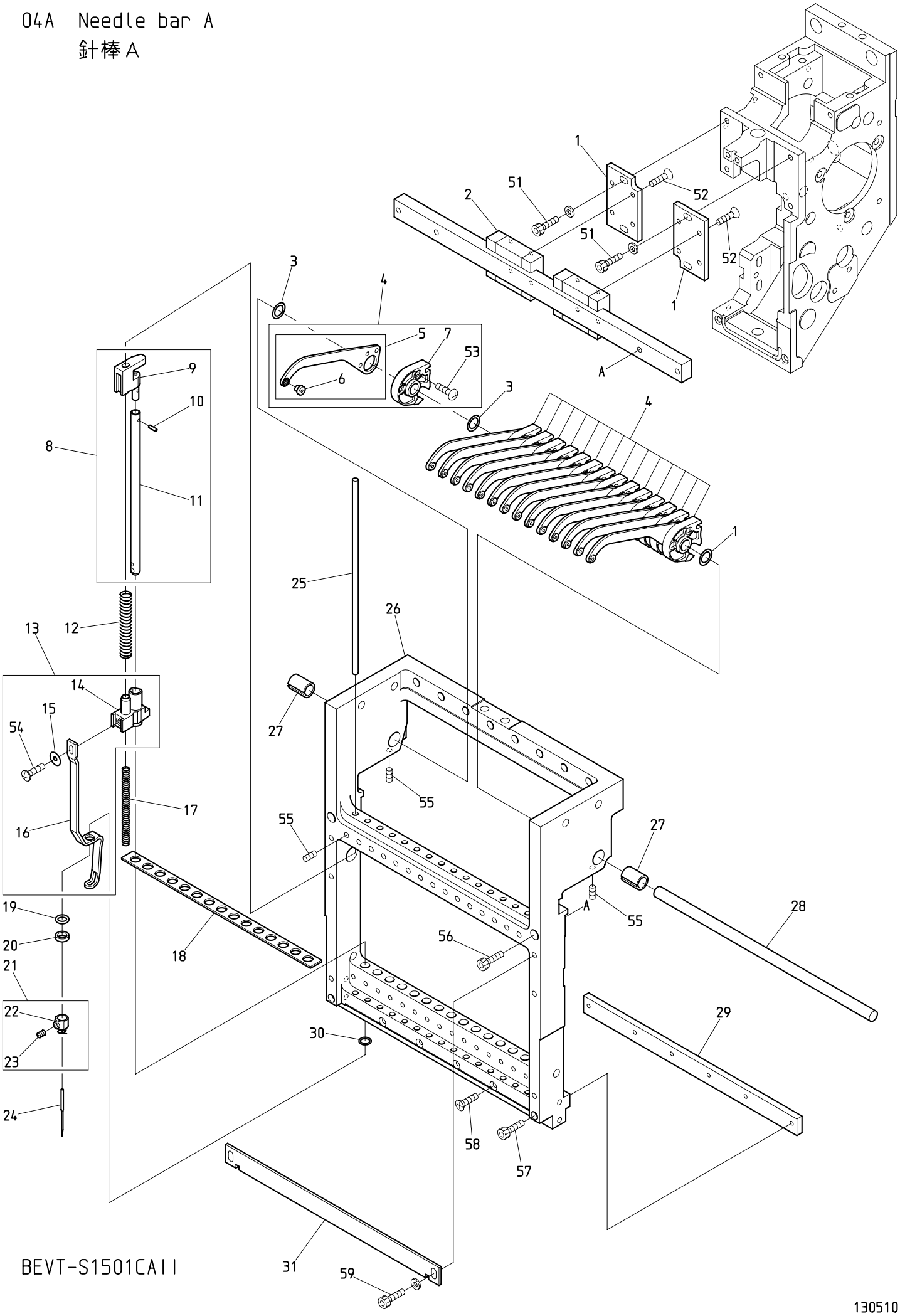

BEVT-S1501CAII

130510

０４Ａ　Needle bar A
針棒Ａ

ITEM	ＬＩＳＴ No.	ＤＥＳＣＲＩＰＴＩＯＮ	部品名	Q'TY	ＮＯＴＥ
1	QK230280C	Linear guide base	リニアガイドベース	２	
2	A9011321	S15 LM guide(2SRS15MUUCSE+280LMS)	S15 LMガイド(2SRS15MUUCSE+280LMS)	１	
3	QK230520	Shim ring 8×12×0.5	シムリング 8×12×0.5	１６	
4	QK230590	Take up lever a'ssy(S-head)	天秤ASSY(S頭部)	１５	
5	NB0QK230300	Take up lever(S-head)	天秤(S頭部)	１５	
6	HB230751	Take up lever thread guide	天秤糸道ガイド	１５	
7	QK230310C	Take up lever timing block	天秤従動ブロック	１５	
8	QK230451	Needle bar a'ssy(S-head)	針棒ASSY(S頭部)	１５	
9	QK230380C	Needle bar guide	針棒ガイド	１５	
10	A9012539	Fluted pin PS03NC2×6.4(Without guide)	溝付ピン PS03NC2×6.4(案内部無シ)	１５	
11	QK230370C	Needle bar	針棒	１５	
12	KV230040	Needle bar spring(Upper,for thick type)	針棒バネ(上,厚物用)	１５	
13	QK230561	Cloth hold a'ssy	布押エASSY	９	
14	QK230291C	Cloth hold clamp	布押エクランプ	１５	
15	QK230530	Shim ring 3×10×0.3	シムリング 3×10×0.3	１５	
16	QK230350C	Cloth hold(S-head)	布押エ(S頭部)	１５	
17	SG230220	Needle bar spring(Lower)	針棒バネ(下)	１５	
18	SL230081	Needle bar felt	針棒フェルト	１	
19	KF232130	O-ring(1B-AS568-902) C03091B	Oリング(1B-AS568-902) C03091B	１５	
20	HT230120	Washer 2.4	ジュラコンワッシャー 2.4	１５	
21	RH230440	Needle clamp(With hook,set screw)	針止メ(フック・止メネジ付)	１５	
22	RH230450	Needle clamp(With hook)	針止メ(フック付)	１５	
23	RH230460	Needle clamp screw	針止ネジ	１５	
24	FN070011RG	Needle(DBXK5 11RG)	針(DBXK5 11RG)	１５	
25	QK230360C	Needle bar guide shaft	針棒ガイド軸	１５	
26	ME230110	Slide block(S15/CAⅡ)	スライドブロック(S15/CAⅡ)	１５	
27	NB0QK230390	Take up lever collar	天秤割カラー	２	
28	NB0QK230470	Take up lever shaft(S15)	天秤シャフト(S15)	１	
29	NB0QK230500	Bearing plate(S15)	ベアリングプレート(S15)	１	
30	A9014167	O-ring SS065	Oリング SS065	１５	
31	QK230480	Needle bar stocker(S15)	針棒ストッカー(S15)	１	
51		Hex.socket bolt M4×12(With plain washer)	六角穴付ボルト M4×12(平座金付)		
52		Hex.socket flush bolt M3×6(With adhesive)	六角穴付皿ボルト M3×6(接着剤付)		
53		Pan screw M3×8	十字穴付ナベ小ネジ M3×8		
54		Plus-minus binding head screw M3×6	プラスマイナスバインド小ネジ M3×6		
55		Hex.socket set screw M4×6	六角穴付止メネジ M4×6		
56		Hex.socket bolt M4×25	六角穴付ボルト M4×25		
57		Hex.socket bolt M3×30	六角穴付ボルト M3×30		
58		Flush screw M3×28	十字穴付皿小ネジ M3×28		
59		Hex.socket bolt M4×8(With plain washer t0.5)	六角穴付ボルト M4×8(t0.5 平座金付)		

04B Needle bar B
針棒B

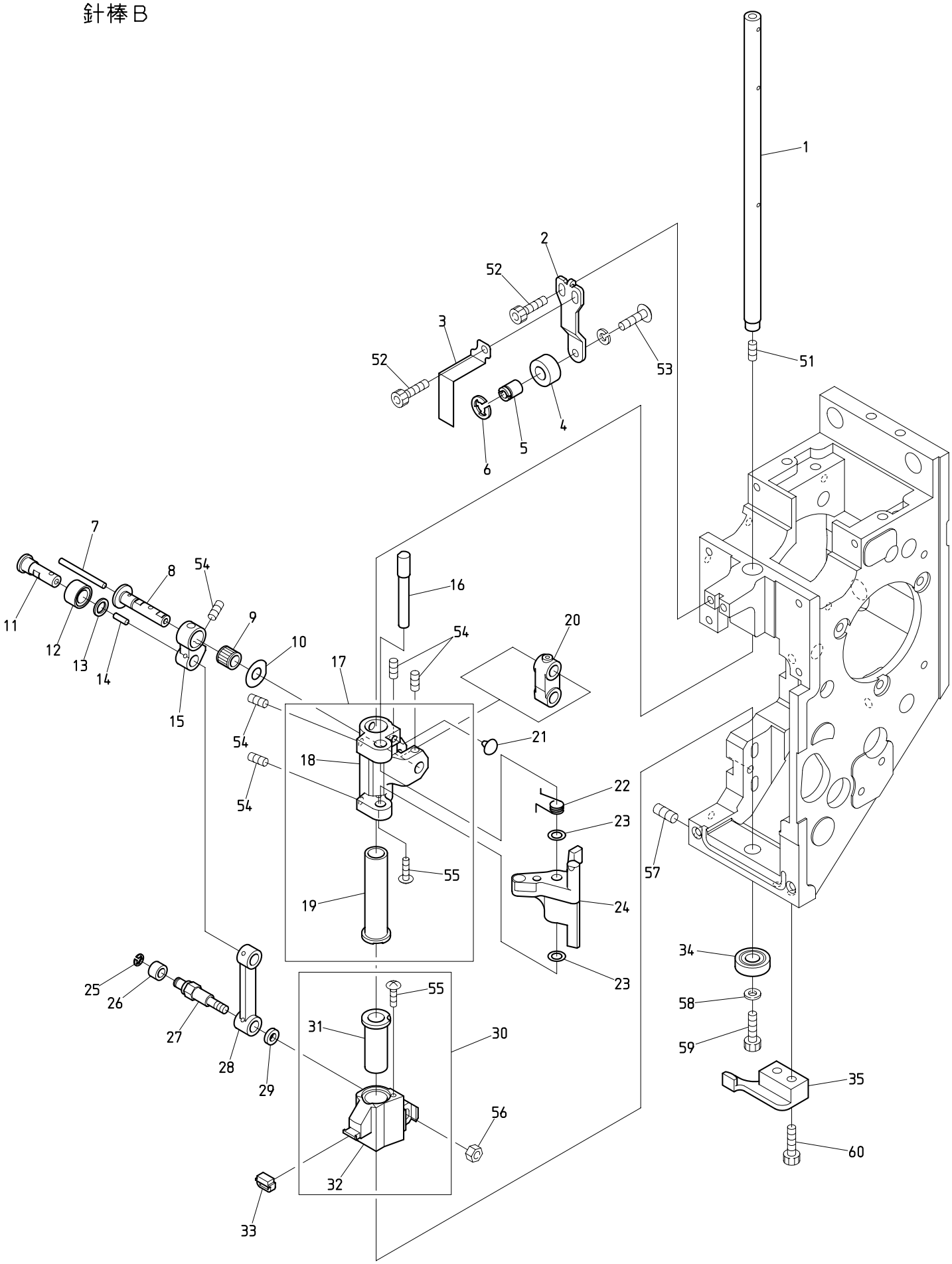

BEVT-S501CAII/S901CAII BEVT-S1501CAII BEXS-S*C BEVT-S1501CII

130516

０４Ｂ　Needle bar B
針棒Ｂ

ITEM	ＬＩＳＴ No.	ＤＥＳＣＲＩＰＴＩＯＮ	部品名	Q'TY	ＮＯＴＥ
1	QK230170	Driving shaft	駆動軸	1	
2	NB0QK230181	Needle bar stopper bracket	針棒ストッパーブラケット	1	
3	NB0QK230200	Indication plate(S-head)	表示プレート(S頭部)	1	
4	NB0HT230220	Needle bar stopper	針棒ストッパ	1	
5	QK230190C	Needle bar stopper fixing pin	針棒ストッパ取付ピン	1	
6	A9012471	E-ring(φ6) Black oxide finish	E型止メ輪(呼ビ径6) 黒染	2	
7	HT230750	Oil core(30mm)	油芯(30mm)	1	
8	QK230710	Small link pin	小リンクピン	1	
9	A9010144	Needle roller cage(KT698N)	ニードルケージ(KT698N)	1	
10	QH230230	Shim ring(φ14.5) H	シムリング(φ14.5) H	1	
11	RR230131	Link roller joint pin	リンクコロジョイントピン	1	
12	RR230151	Cloth hold roller	布押エコロ	1	
13	RR230140	Thrust washer	スラスト座金	1	
14	HT230760	Oil core(8mm)	油芯(8mm)	1	
15	NB0QK230082	Link(Small) P14	リンク(小) P14	1	
16	QK230060C	Needle bar driver pin	針棒叩キピン	1	
17	QK230671	Needle bar driver slide block a'ssy	針棒叩キ摺動ブロックASSY	1	
18	QK230091C	Needle bar driver slide block	針棒叩キ摺動ブロック	1	
19	QK230650	Needle bar driver slide SUS bush(G7)	針棒叩キ摺動SUSブッシュ(G7)	1	
20	NB0QK230050	Needle bar driving link	針棒駆動リンク	1	
21	A9014211	Rubber cushion TM-96-3	プラグクッションゴム TM-96-3	1	
22	QK230111	Needle bar driver spring	針棒叩キバネ	1	
23	QK230460	Shim ring 5×8.5×0.7	シムリング 5×8.5×0.7	2	
24	QK230121C	Needle bar driver	針棒叩キ	1	
25	A9012127	E-ring(φ3)	E型止メ輪(呼ビ径3)	1	
26	KF230531	Roller(For take up lever)	コロ(天秤用)	1	
27	SG230180	Link roller joint pin(Large)	リンクコロジョイントピン(大)	1	
28	NB0QK230070	Link(Large) P40	リンク(大) P40	1	
29	SG230190	Washer for joint pin	ジョイントピン用ワッシャー	1	
30	QK230680	Cloth hold support slide block a'ssy	布押エ受摺動ブロックASSY	1	
31	QK230660	Cloth hold support slide SUS bush(G7)	布押エ受摺動SUSブッシュ(G7)	1	
32	QK230151C	Cloth hold support slide block	布押エ受摺動ブロック	1	
33	HT230340	Cloth hold support rubber	布押エ受ゴム	1	
34	A9010139	Ball bearing(697ZZ)	ボールベアリング(697ZZ)	1	
35	QK230320C	Slide block guide	スライドブロックガイド	1	
51		Hex.socket set screw M4×4(With nylon)	六角穴付止メネジ M4×4(ナイロン付)		
52		Hex.socket bolt M4×8	六角穴付ボルト M4×8		
53		Hex.socket button bolt M4×8(Spring washer)	六角穴付ボタンボルト M4×8(バネ座金付)		
54		Hex.socket set screw M4×6(With nylon)	六角穴付止メネジ M4×6(ナイロン付)		
55		Truss screw M2.5×4(With adhesive)	十字穴付トラス小ネジ M2.5×4(接着剤付)		
56		Hex.nut M4 I	六角ナット M4 1種		
57		Hex.socket set screw(Truncated cone point) M5×8	六角穴付止メネジ(トガリ先) M5×8		
58		Plain washer(φ4.3×φ10×t0.8 Black oxide finish)	平座金(φ4.3×φ10×t0.8 黒染)		
59		Hex.socket bolt M4×6	六角穴付ボルト M4×6		
60		Hex.socket bolt M4×12	六角穴付ボルト M4×12		

04C Needle bar C
針棒C

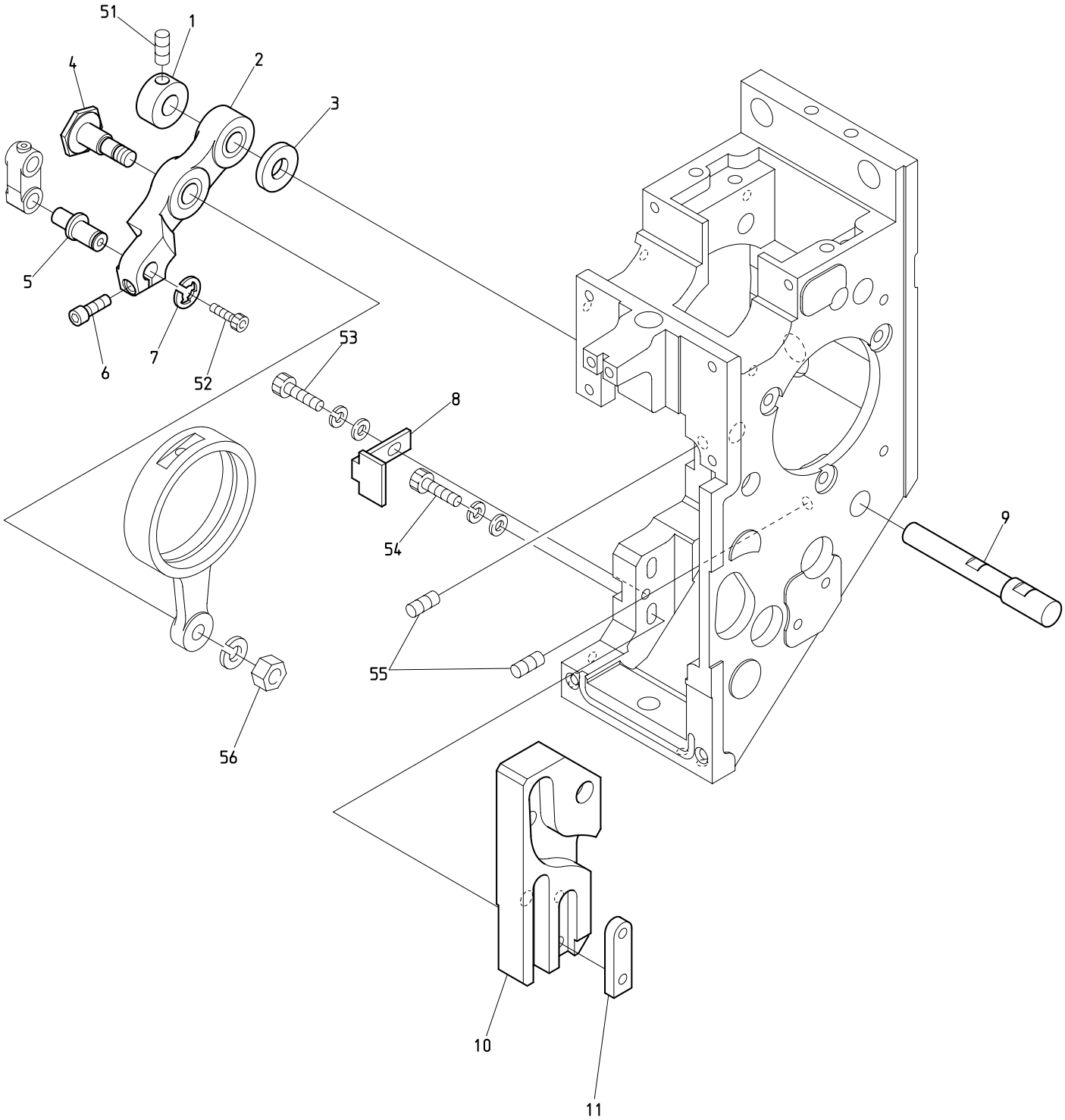

BEVT-S501CAII/S901CAII BEVT-S1501CAII BEXS-S*C BEXY-CII BEVT-S1501CII
BEXL-CII

130516

０４Ｃ　Needle bar C

針棒Ｃ

ITEM	ＬＩＳＴ No.	ＤＥＳＣＲＩＰＴＩＯＮ	部品名	Q'TY	ＮＯＴＥ
1	HB230271C	Needle bar driving lever fixing pin set collar	針棒駆動レバー固定ピンセットカラー	1	
2	NB2QK230031	Needle bar driving lever	針棒駆動レバー	1	
3	NB0QK230010	Needle bar driving lever thrust collar	針棒駆動レバースラストカラー	1	
4	HB230262C	Needle bar driving lever connecting pin	針棒駆動レバー連結ピン	1	
5	NB0QK230000	Needle bar driving lever pin	針棒駆動レバーピン	1	
6	HT230640	Drive shaft fixed plate clamp bolt	駆動軸固定プレート締メボルト	1	
7	A9012540	Bowed E-ring BETW-6	弓E形止メ輪 BETW-6(キジ)	1	
8	SG230270	Cam guide plate	カムガイドプレート	1	
9	NB0QK230020	Needle bar driving lever shaft	針棒駆動レバー軸	1	
10	QK230040	Cloth hold K4 cam	布押エK4カム	1	
11	MK230080C	Cam tap plate	カムタッププレート	1	
51		Hex.socket set screw M5×5	六角穴付止メネジ M5×5		
52		Hex.socket bolt M3×4	六角穴付ボルト M3×4		
53		Hex.socket bolt M4×10(With washers)	六角穴付ボルト M4×10(平座金 バネ座金付)		
54		Hex.socket bolt M4×22(With washers)	六角穴付ボルト M4×22(平座金 バネ座金付)		
55		Hex.socket set screw M5×10	六角穴付止メネジ M5×10		
56		Hex.nut M6 I (With spring washer)	六角ナット M6 1種(バネ座金付)		

04D Needle bar D
針棒D

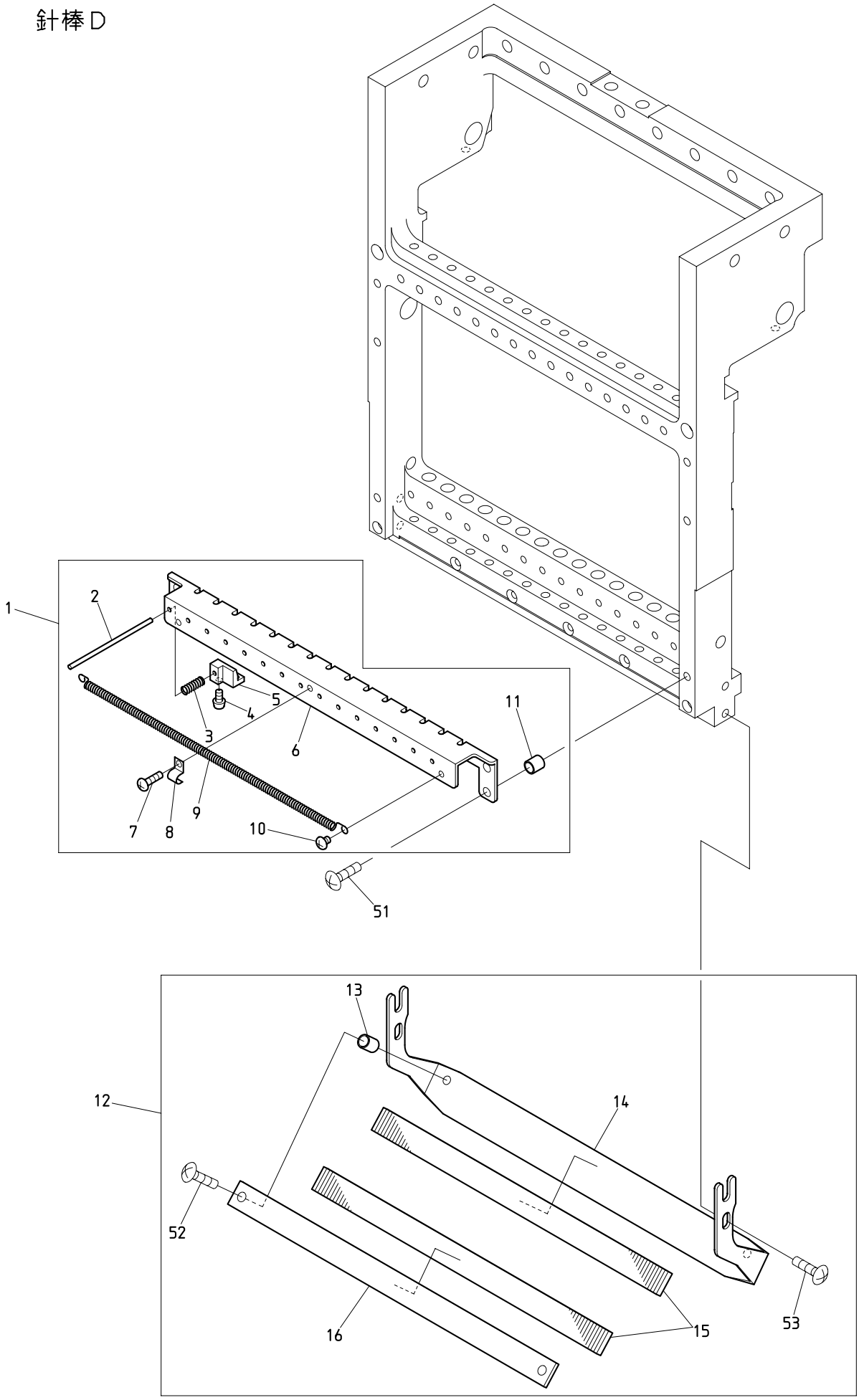

BEVT-S1501CAII

130511

０４Ｄ　Needle bar D

針棒Ｄ

ITEM	ＬＩＳＴ No.	ＤＥＳＣＲＩＰＴＩＯＮ	部品名	Q'TY	ＮＯＴＥ
1	QK270271	Thread support apron a'ssy(S15)	糸保持エプロンASSY(S15)	１set	
2	QK270150	Thread support pin(SH)	糸保持ピン(SH)	１５	
3	PF270050	Thread support spring(TSQ)	糸保持バネ(TSQ)	１５	
4	HT270063	Thread support clamp set screw(YN)	糸保持クランプ止メネジ(YN)	１５	
5	PF270040	Thread support clamp(TSQ)	糸保持クランプ(TSQ)	１５	
6	SL270150	Thread support apron(Z15/S15)	糸保持エプロン(Z15/S15)	１	
7	A1SP10303V0Z	Pan screw M3×3	十字穴付ナベ小ネジ M3×3	１	
8	PF270060	Thread holder spring fixed bracket	糸止メバネ取付ブラケット	１	
9	SL270130	Thread holder spring-Z15/S15	糸止メバネ-Z15/S15	１	
10	SL270040	Thread holder spring fixed screw	糸止メバネ取付ネジ	２	
11	A9012564	Spacer(Roll bush) 5×6.5	スペーサ(巻ブッシュ) 5×6.5	２	
12	QK270200	Thread guard disk(S15) a'ssy	糸掛皿(S15) ASSY	１set	
13	A9012548	Spacer(Roll bush) 5×8	スペーサー(巻ブッシュ) 5×8	２	
14	NB0QK270210	Thread guard disk bracket(S15)	糸掛皿ブラケット(S15)	１	
15	RD270020	Napped plate	植毛プレート	２	
16	NB0RD270040	Thread guard disk(Upper)	糸掛皿(上)	１	
51		Truss screw M4×15	十字穴付トラス小ネジ M4×15		
52		Truss screw M4×12	十字穴付トラス小ネジ M4×12		
53		Truss screw M4×8	十字穴付トラス小ネジ M4×8		

04E Needle bar E
針棒E

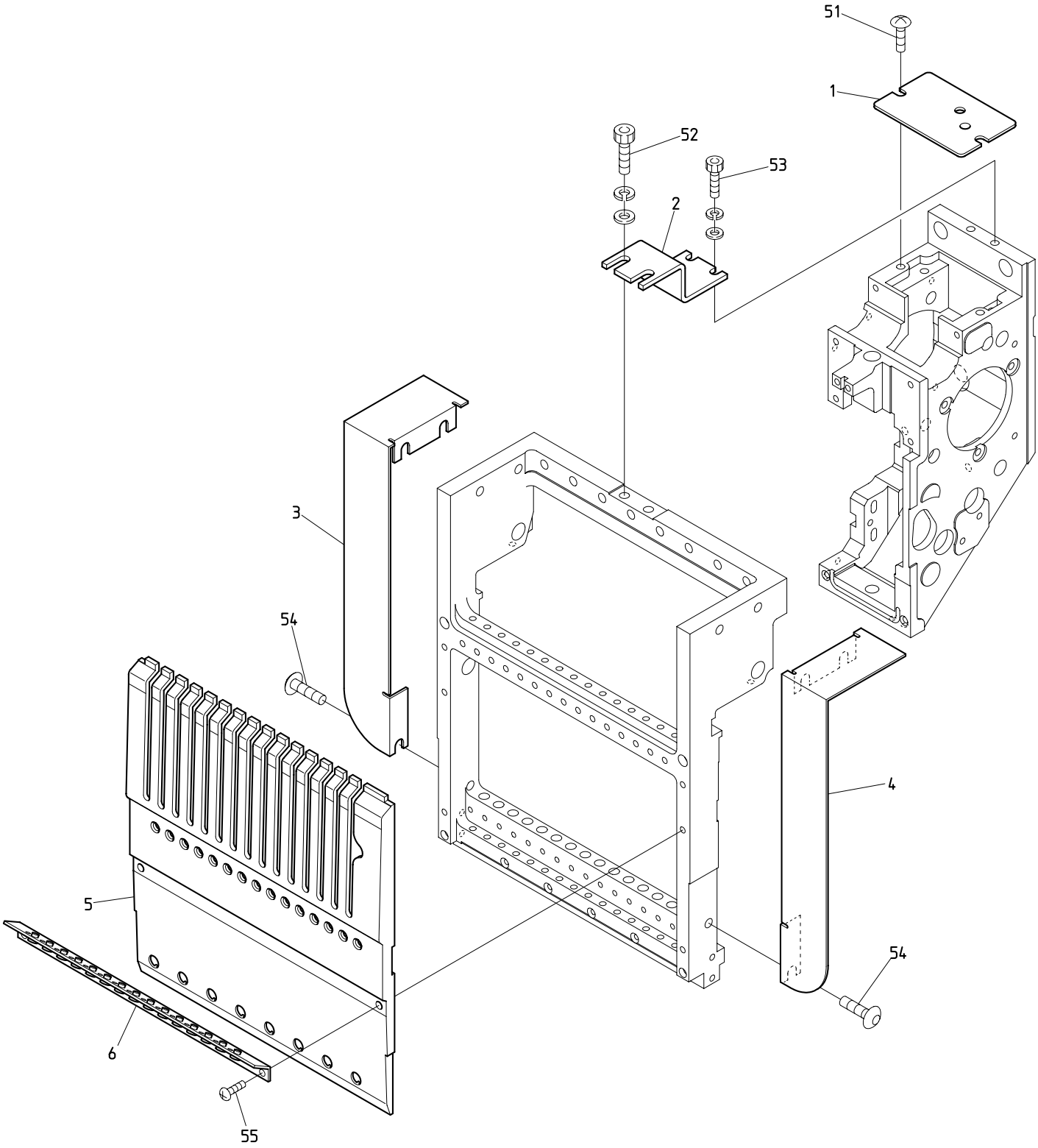

BEVT-S1501CAII

130511

０４Ｅ　Needle bar E
針棒Ｅ

ITEM	ＬＩＳＴ No.	ＤＥＳＣＲＩＰＴＩＯＮ	部品名	Q'TY	ＮＯＴＥ
1	NB0QK250000	Arm upper cover(S-head)	アーム上蓋(S頭部)	1	
2	QK230440	Slide block fixed plate	スライドブロック固定金具	1	Machine shipment remove 機械出荷時除去
3	ME250122	Flare(L)	フレア(L)	1	
4	ME250112	Flare(R)	フレア(R)	1	
5	NB0QK250150	Head cover(S15)	ヘッドカバー(S15)	1	
6	QK240120	Thread guard(With ceramic) S15	大糸掛ケ(碍子付) S15	1	
51		Truss screw M5×8 chrome plating	十字穴付トラス小ネジ M5×8 クロムメッキ		
52		Hex.socket bolt M6×15(With washers)	六角穴付ボルト M6×15(平座金 バネ座金付)		
53		Hex.socket bolt M5×12(With washers)	六角穴付ボルト M5×12(平座金 バネ座金付)		
54		Hex.socket button bolt M6×8	六角穴付ボタンボルト M6×8		
55		Pan screw M4×15	十字穴付ナベ小ネジ M4×15		

04F Needle bar F
針棒F

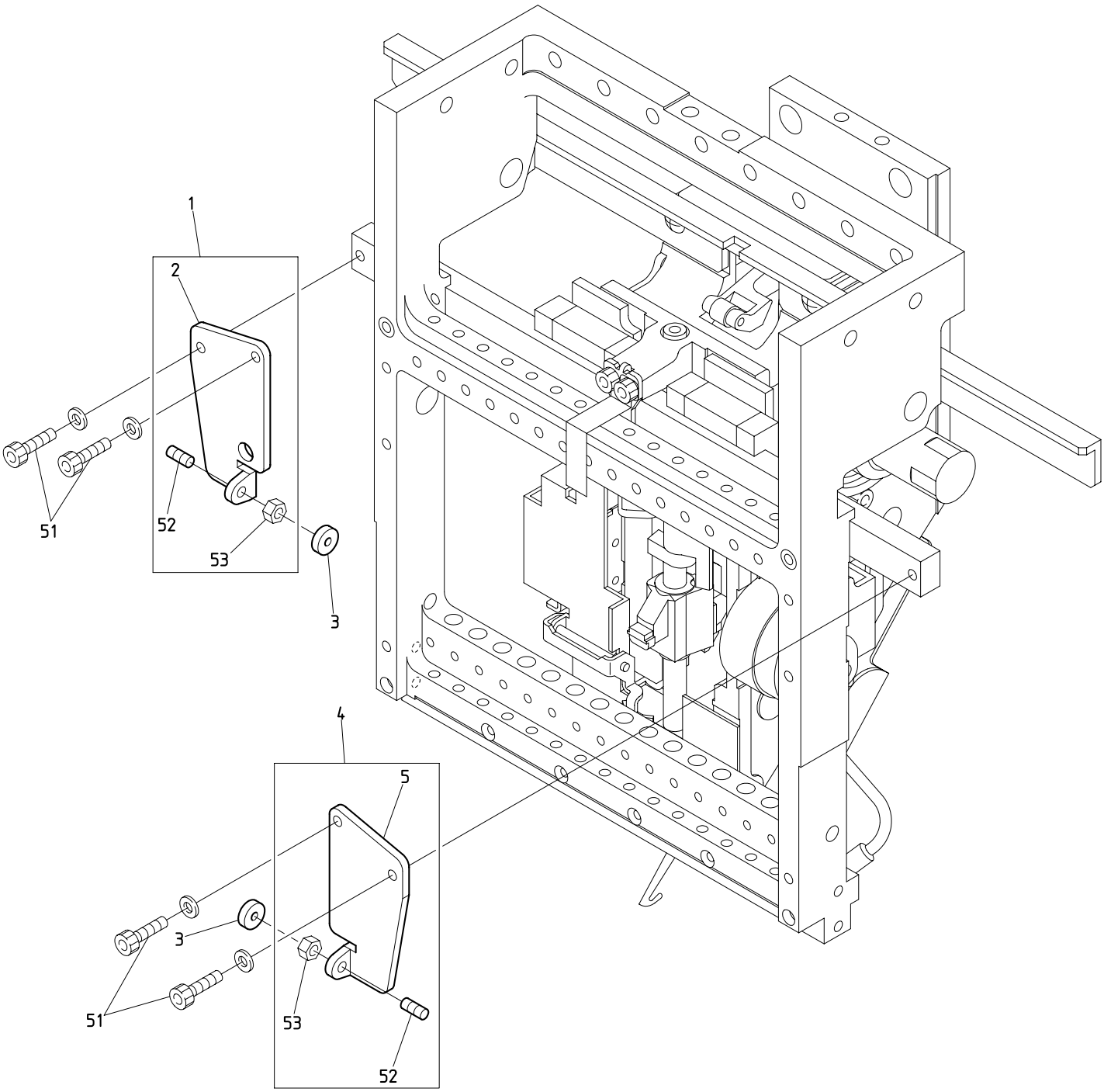

BEVT-S1501CAII

130516

０４Ｆ　Needle bar F

針棒Ｆ

ITEM	ＬＩＳＴ No.	ＤＥＳＣＲＩＰＴＩＯＮ	部品名	Q'TY	ＮＯＴＥ
1	QK230770	LM rail support L a'ssy	LMレールサポートL ASSY	1 set	
2	QK230740	LM rail support L	LMレールサポートL	1	
3	QK230750	Linear shaft washer WSF10	リニアシャフトワッシャ WSF10	2	
4	QK230760	LM rail support R a'ssy	LMレールサポートR ASSY	1 set	
5	QK230730	LM rail support R	LMレールサポートR	1	
51		Hex.socket bolt M4×6(With plain washer)	六角穴付ボルト M4×6(平座金付)		
52		Hex.socket set screw(Dog point) M4×12	六角穴付止メネジ(棒先) M4×12		
53		Hex.nut M4 I	六角ナット M4 1種		

05 Jump
ジャンプ

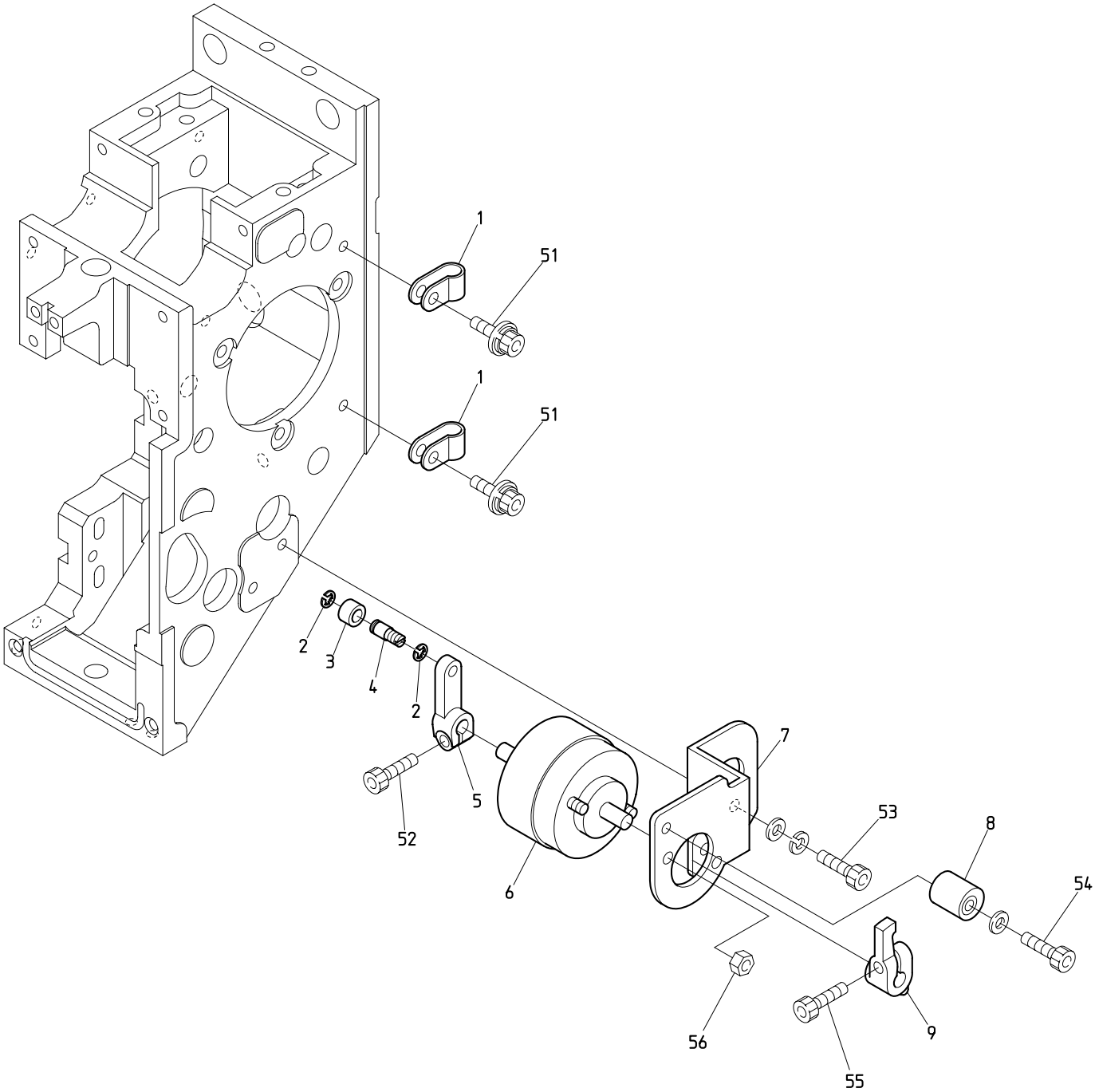

BEVT-S501CAII/S901CAII BEVT-S1501CAII BEVT-S1501CII

０５　Jump

ジャンプ

ITEM	ＬＩＳＴ No.	ＤＥＳＣＲＩＰＴＩＯＮ	部品名	Q'TY	ＮＯＴＥ
1	A9068002	Nylon clamp(SN-4A)	ナイロンクランプ(SN-4A)	2	
2	A9012127	E-ring(φ3)	E型止メ輪(呼ビ径3)	2	
3	KF230531	Roller(For take up lever)	コロ(天秤用)	1	
4	QK240040C	Jump roller shaft	ジャンプコロ軸	1	Thread with adhesive coating ネジ部接着剤塗布
5	NB0QK240011	Jump solenoid lever	ジャンプレバー	1	
6	A9056056	Rotary solenoid 4ER25-29×3×4×8×9(ETL)	ロータリーソレノイド 4ER25-29×3×4×8×9(ETL)	1	
7	ME230011	Jump solenoid bracket(CAⅡ)	ジャンプソレノイドブラケット(CAⅡ)	1	
8	NB0KN272402	Stopper eccentric	ストッパーエキセン	1	
9	NB0QK240020	Jump stop lever	ジャンプストップレバー	1	
51		Sems hex.socket bolt with washers M4×8	座金組込六角穴付ボルト M4×8		
52		Hex.socket bolt M4×10	六角穴付ボルト M4×10		
53		Hex.socket bolt M4×12(With washers)	六角穴付ボルト M4×12(平座金 バネ座金付)		
54		Hex.socket bolt M4×18(With plain washer)	六角穴付ボルト M4×18(平座金付)		
55		Hex.socket bolt M4×12	六角穴付ボルト M4×12		
56		Hex.nut M4 Ⅲ	六角ナット M4 3種		

06 Thread guide
糸道

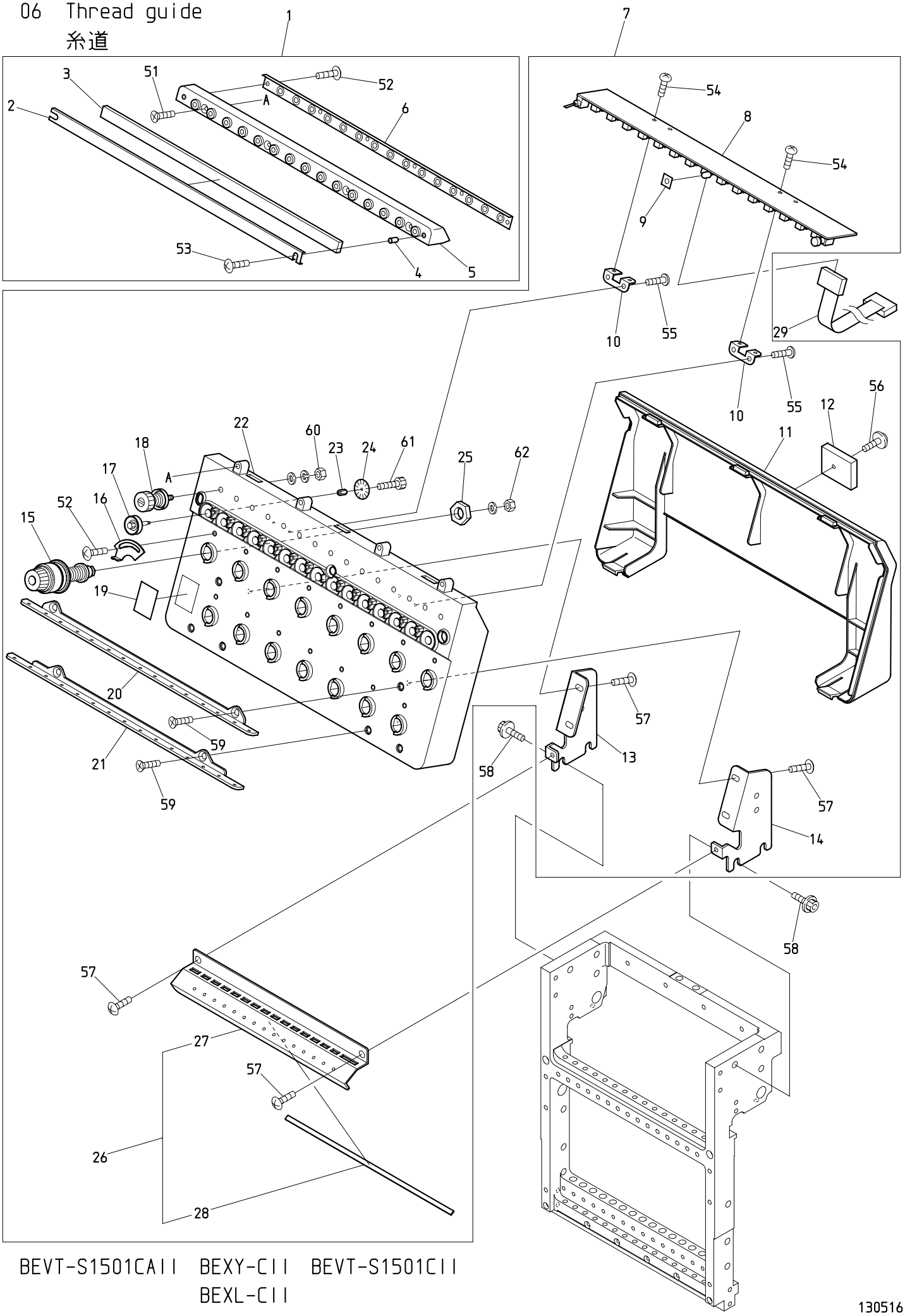

BEVT-S1501CAII BEXY-CII BEVT-S1501CII
BEXL-CII

130516

０６　Thread guide
糸道

ITEM	ＬＩＳＴ No.	ＤＥＳＣＲＩＰＴＩＯＮ	部品名	Q'TY	ＮＯＴＥ
1	PG240030	Thread collar base a'ssy(VS-Z15)	糸口ベースAssy(VS-Z15)	1	
2	RV240100	Felt frame(DSH-ZQ)	フェルト枠(DSH-ZQ)	1	
3	RV240110	Felt(DSH-ZQ)	フェルト(DSH-ZQ)	1	
4	A9012438	Felt hold spacer(DSH-ZQ)	フェルト押エ部スペーサ	2	
5	PG240040	Thread collar base(VS-Z15)	糸口ベース(VS-Z15)	1	
6	RV240180	Tube holder(D-ZQ)	チューブホルダー(D-ZQ)	1	
7	QK240131	Tension base a'ssy(S15)	テンション台ASSY(S15)	1	
8	EBY02613	C1215・switch board with thread detection	C1215・15本針糸検付スイッチ基板	1	
9	RR240660	LED oil avoid rubber plate	LED油避ケゴム板	1	
10	RR240330	Switch board fixed base	スイッチ基板取付ベース(DS)	2	
11	PG240020	Tension base cover(VS-Z15)	テンション台カバー(VS-Z15)	1	
12	A9068032	FCW clamp(FCW-26)	FCWクランプ(FCW-26)	1	
13	NB0QK240140	Tension base bracket・R(S15)	テンション台ベース・R(S15)	1	
14	NB0QK240150	Tension base bracket・L(S15)	テンション台ベース・L(S15)	1	
15	RD240154	Dial tension a'ssy(DS)	ダイヤル糸調子組(DS)	１５	
16	RR240510	Thread spring adjusting plate	糸掛ケバネ調整板	１５	
17	HT240290	Tension wheel a'ssy	テンションホイール組立	１５	
18	RR240300C	Tension a'ssy(DS)	糸調子ASSY(DS)	１５	
19	RR240390	Number label	番号ラベル	1	
20	RV240040	Thread guide plate upper(DSH-ZQ)	糸案内プレート・上(DSH-ZQ)	1	
21	RV240050	Thread guide plate lower(DSH-ZQ)	糸案内プレート・下(DSH-ZQ)	1	
22	PG240010	Tension base case a'ssy(VS-Z15)	テンション台ケース Assy(VS-Z15)	1	
23	KN540510	Tension wheel nut	テンションホイールナット	１５	
24	HT240101	Lower thread detection sensor disk(YN)	下糸検知センサーディスク(YN)	１５	
25	HT240180	SM-nut	SMナット	１５	
26	QK240261	Second thread guide plate a'ssy(S15)	第二糸案内プレートASSY(S15)	1 set	
27	QK240162	Second thread guide plate(S15)	第二糸案内プレート(S15)	1	
28	QK240170	Sponge rubber(S15)	スポンジゴム(S15)	1	
29		H3279A 16 needle flat cable(1200L)	H3279A 16芯フラットケーブル(1200L)	1	
51		Flush screw M3×8	十字穴付皿小ネジ M3×8		
52		Truss screw M3×5	十字穴付トラス小ネジ M3×5		
53		Truss screw M3×14	十字穴付トラス小ネジ M3×14		
54		Pan screw M3×8	十字穴付ナベ小ネジ M3×8		
55		Pan head tapping screw B tight M3×8	十字穴付ナベ頭タップ Bタイト M3×8		
56		Pan head tapping screw B tight with flange M3×8	十字穴付ナベ頭タップ Bタイト フランジ付 M3×8		
57		Truss screw M4×10	十字穴付トラス小ネジ M4×10		
58		Hex.socket flange bolt M6×15	六角穴付フランジボルト M6×15		
59		Flush screw M4×8	十字穴付皿小ネジ M4×8		
60		Hex.nut SM11/64(With washers)	六角ナット SM11/64(平座金 バネ座金付)		
61		Hex.socket bolt M2×3	六角穴付ボルト M2×3		
62		Hex.nut M4 I (With plain washer)	六角ナット M4 1種(平座金付)		

07 Color change
色換え

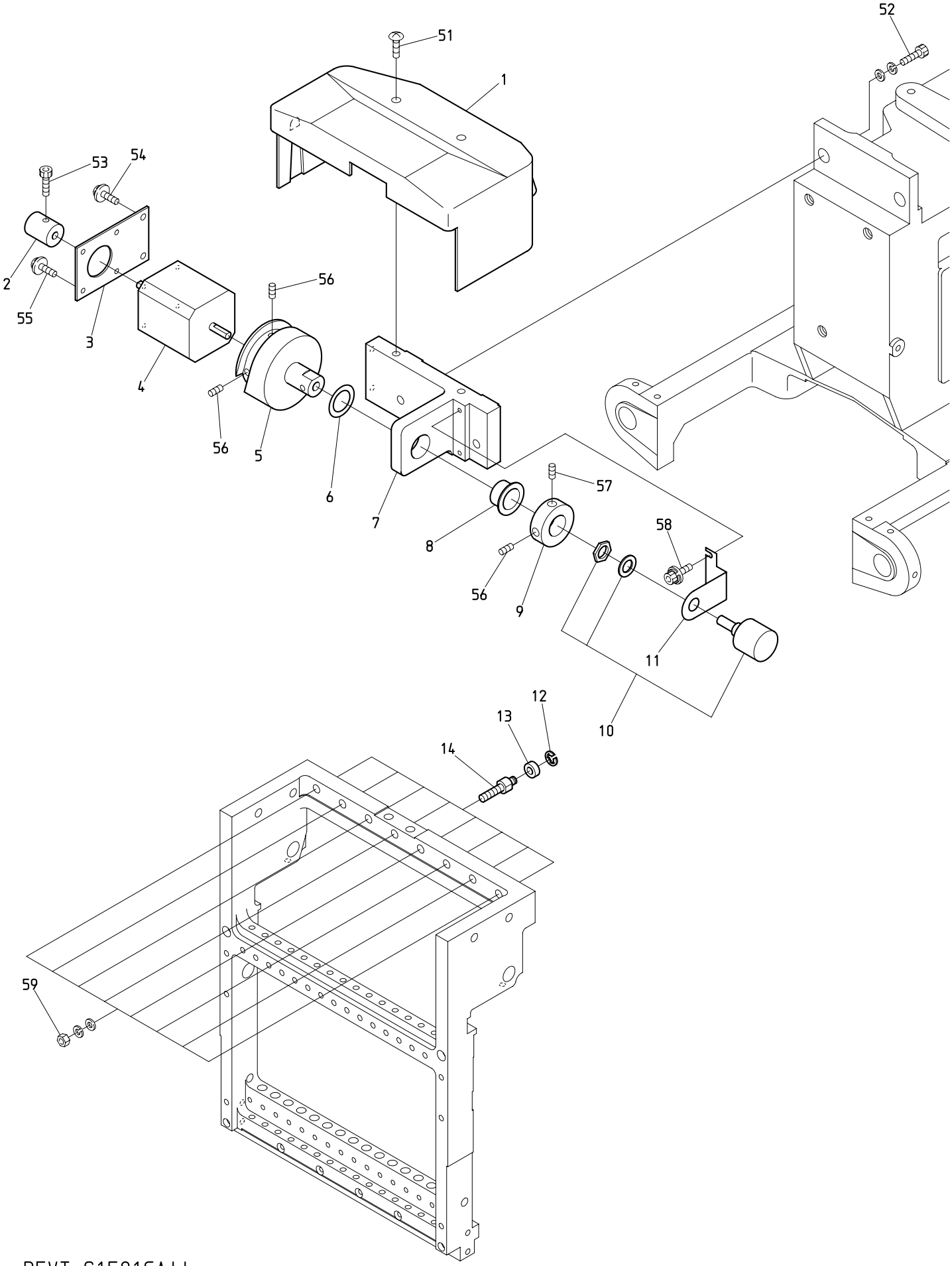

BEVT-S1501CAII

130516

Ｏ７　Color change
色換え

ITEM	ＬＩＳＴ No.	ＤＥＳＣＲＩＰＴＩＯＮ	部品名	Q'TY	ＮＯＴＥ
1	MR250010	Color change cover(VT-CS)	色換エカバー(VT-CS)	1	
2	MG330090C	Manual connecting shaft	手動連結シャフト	1	
3	MR330030	Color change motor fixing plate	色換エモーター取付プレート	1	
4	MG330110	Color change motor(TS3617N111E24)	色換エモーター(TS3617N111E24)	1	
5	MR330000	Color change cam(VT-CS)	色換エカム(VT-CS)	1	
6	A9010109	Polyester slider(STW-FT150)	ポリスライダー(STW-FT150)	1	
7	MR330020	Color change base(VT-CS)	色換エベース(VT-CS)	1	
8	A9011285	DU bush with flange(K5F1510-23)	鍔付キDUブッシュ(K5F1510-23)	1	
9	MG330080	Color change set collar	色換エセットカラー	1	
11	MG330070	Potentiometer fixed plate	ポテンショメーター取付ケプレート	1	
10	MF510010	Potentiometer(M-22E10-050)	ポテンショメーター(M-22E10-050)	1	
12	A9012127	E-ring(φ3)	Ｅ型止メ輪(呼ビ径3)	8	
13	A9010136	Ball bearing(L-1050ZZ)	ボールベアリング(L-1050ZZ)	8	
14	KX330160	Connecting roller shaft	連結コロ軸	8	
51		Truss screw M5×8	十字穴付トラス小ネジ M5×8		
52		Hex.socket bolt M6×20(With washers)	六角穴付ボルト M6×20(平座金 バネ座金付)		
53		Hex.socket bolt M4×8	六角穴付ボルト M4×8		
54		Pan screw M4×10 (With washers)	十字穴付ナベ小ネジ M4×10 (平座金 バネ座金付)		
55		Pan screw M3×6 (With washers)	十字穴付ナベ小ネジ M3×6 (平座金 バネ座金付)		
56		Hex.socket set screw(Flat point) M4×10	六角穴付止メネジ(平先) M4×10		
57		Hex.socket set screw(Cup point) M6×8	六角穴付止メネジ(くぼみ先) M6×8		
58		Hex.socket bolt M3×6(With washers)	六角穴付ボルト M3×6(平座金 バネ座金付)		
59		Hex.nut M6 Ⅲ(With washers)	六角ナット M6 3種(平座金 バネ座金付)		

08A Drive A
駆動A

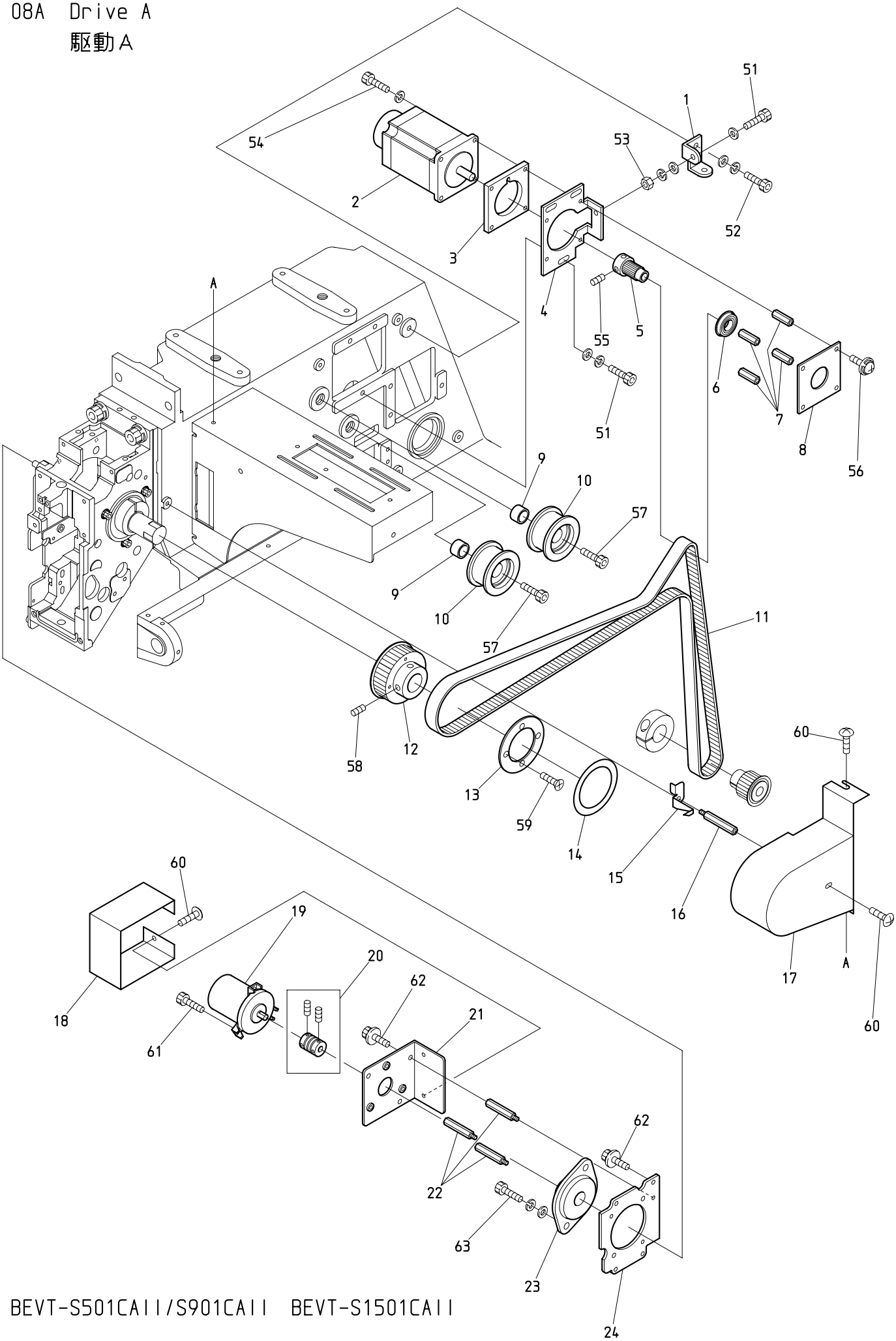

BEVT-S501CAII/S901CAII BEVT-S1501CAII

130516

０８Ａ　Drive A

駆動Ａ

ITEM	ＬＩＳＴ No.	ＤＥＳＣＲＩＰＴＩＯＮ	部品名	Q'TY	ＮＯＴＥ
1	ME310030	Tension bolt bracket	テンションボルトブラケット	1	
2	EDY00430	200W servo motor(TS4747N3200E600)	200Wサーボモーター(TS4747N3200E600)	1	
3	ME310040	Main shaft motor spacer	主軸モータースペーサー	1	
4	ME310010	Main shaft motor bracet	主軸モーターブラケット	1	
5	ME310000	Main shaft motor pulley(S3M,P=16)	主軸モータープーリー(S3M,P=16)	1	
6	A9010142	Ball bearing with snap ring(6901ZZNR)	ボールベアリング止メ輪付(6901ZZNR)	1	
7	ME310050	Hex.post(PLSFB7-22.5)	六角支柱(PLSFB7-22.5)	4	
8	ME310020	Main shaft motor bearing plate	主軸モーター軸受プレート	1	
9	MR310010	Idler spacer	アイドラースペーサー	2	
10	A9019097	Idler(TPBSN40-20)	アイドラー(TPBSN40-20)	2	
11	A9020248	Timing belt(B150S3M1305)	タイミングベルト(B150S3M1305)	1	
12	MR310033	Main shaft upper pulley(S3M,P=60)	主軸上プーリー(S3M,P=60)	1	
13	MR310080	Pulley flange	プーリーフランジ	1	
14	MR790000	Rotary angle label	回転角ラベル	1	
15	MR310070	Angle gauge	指針	1	
16	ME250160	Hex.post(PLSBWRK7-40)	六角支柱(PLSBWRK7-40)	1	
17	ME250081	Main shaft cover(CAⅡ)	主軸カバー(CAⅡ)	1	
18	ME250140	Encoder cover(CAⅡ)	エンコーダーカバー(CAⅡ)	1	
19	MF510000	Encoder(With fixed flange)	エンコーダー(取付フランジ付)	1	
20	A9013071	Coupling(MCJ16-6-6)	カップリング(MCJ16-6-6)	1	
21	ME310070	Encoder bracket(CAⅡ)	エンコーダーブラケット(CAⅡ)	1	
22	MR250030	S-Cover stud	Sカバースタッド	3	
23	SK480030	Frange unit	フランジ形ユニット	1	
24	ME310060	Bearing plate(CAⅡ)	軸受プレート(CAⅡ)	1	
51		Hex.socket bolt M5×30(With plain washer)	六角穴付ボルト M5×30(平座金付)		
52		Hex.socket bolt M5×15(With washers)	六角穴付ボルト M5×15(平座金 バネ座金付)		
53		Hex.nut M5(With washers)	六角ナット M5(平座金 バネ座金付)		
54		Hex.socket bolt M4×20(With washers)	六角穴付ボルト M4×20(平座金 バネ座金付)		
55		Hex.socket set screw(Cup point) M5×6	六角穴付止メネジ(くぼみ先) M5×6		
56		Sems pan screw with washers M4×10	座金組込十字穴付ナベ小ネジ M4×10		
57		Hex.socket bolt M12×35	六角穴付ボルト M12×35		
58		Hex.socket set screw(Cup point) M6×8	六角穴付止メネジ(くぼみ先) M6×8		
59		Flush screw M3×6	十字穴付皿小ネジ M3×6		
60		Truss screw M4×6	十字穴付トラス小ネジ M4×6		
61		Hex.socket bolt M4×12	六角穴付ボルト M4×12		
62		Sems hex.socket bolt with washers M4×10	座金組込六角穴付ボルト M4×10		
63		Hex.socket bolt M5×12(With washers)	六角穴付ボルト M5×12(平座金 バネ座金付)		

08B Drive B
駆動B

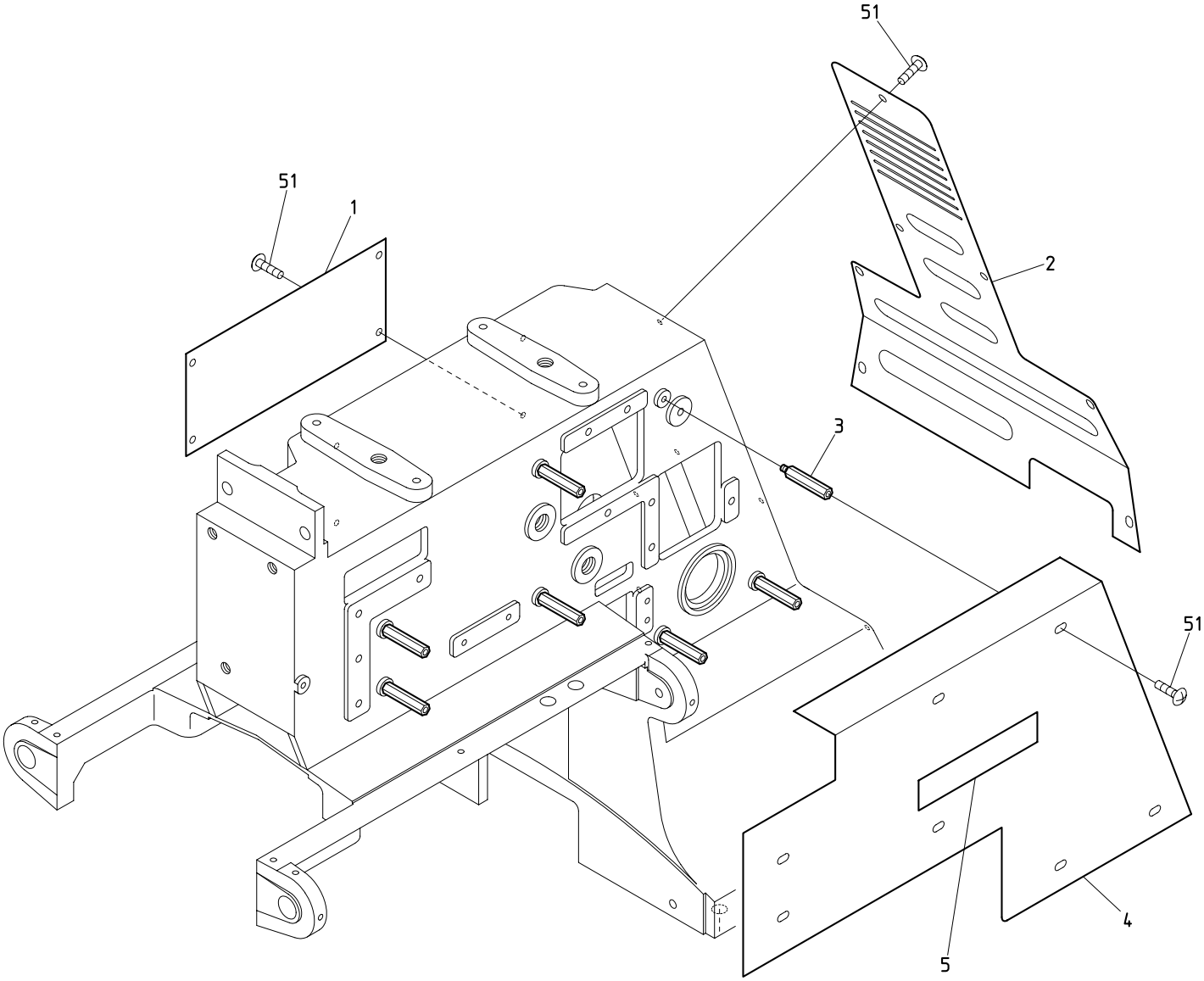

BEVT-S501CAII/S901CAII BEVT-S1501CAII

130515

０８Ｂ　Drive B

駆動Ｂ

ITEM	ＬＩＳＴ No.	ＤＥＳＣＲＩＰＴＩＯＮ	部品名	Q'TY	ＮＯＴＥ
1	ME250100	Side panel	サイドパネル	1	Except for S5 S5以外
2	ME250070	Rear panel(CAⅡ)	リアパネル(CAⅡ)	1	
3	MR250030	S-Cover stud	Sカバースタッド	7	
4	ME250090	Arm side cover(CAⅡ)	アーム側面カバー(CAⅡ)	1	
5	MR790020	Barudan logotype	バルダンロゴマーク	1	
51		Truss screw M4×6	十字穴付トラス小ネジ M4×6		

10A-1 Pantograph drive A
枠駆動A

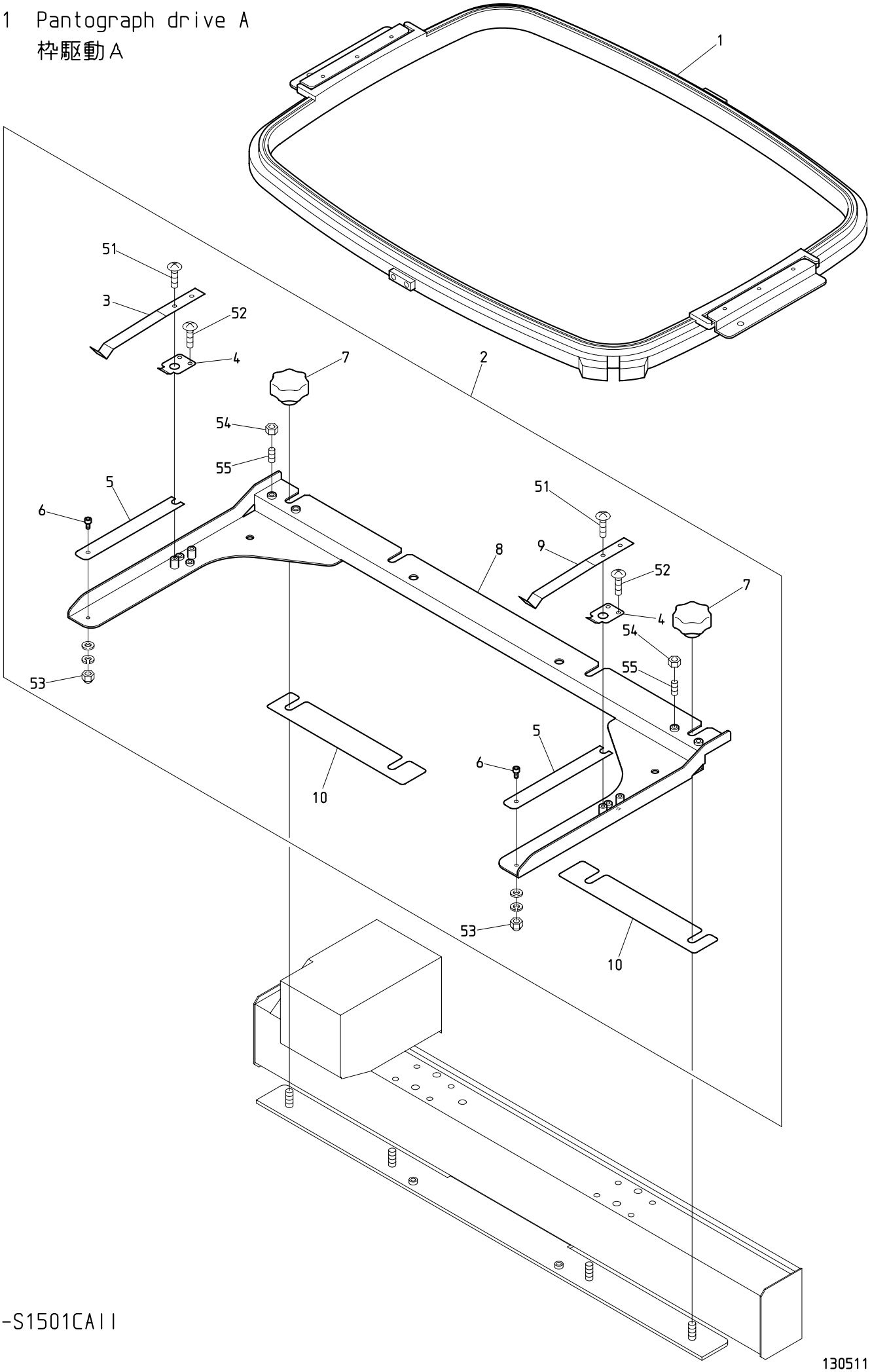

BEVT-S1501CAII

130511

１０Ａ－１　Pantograph drive A

枠駆動Ａ

ITEM	ＬＩＳＴ No.	ＤＥＳＣＲＩＰＴＩＯＮ	部品名	Q'TY	ＮＯＴＥ
1	FR92330438A520A	Square pantograph a'ssy 330×438(P=520)	四角枠ASSY 330×438(P=520)	1	
2	ME730001	Product pantograph stay a'ssy(300×430)	製品枠ステーASSY(300×430)	1 set	
3	MH730020	Product pantograph hold spring(R)	製品枠押エバネ(R)	1	
4	MH730060	Arm bracket hold spring	腕金具押エバネ	2	
5	MH730071	Slide plate(DT-ZN)	スライドプレート(DT-ZN)	2	
6	LA730610	Positioning pin	位置決メボルト	2	
7	A9012437C	Knob nut(φ32 M6 tap hole)	ノブナット(φ32 M6タップ穴)	4	
8	ME730011	Pantograph stay main body bracket(300×430)	枠ステー本体ブラケット(300×430)	1	
9	MH730030	Product pantograph hold spring(L)	製品枠押エバネ(L)	1	
10	MH730150	Product pantograph spacer(V=400)	製品枠スペーサー(V=400)	2	
51		Truss screw M3×8	十字穴付トラス小ネジ M3×8		
52		Truss screw M3×4	十字穴付トラス小ネジ M3×4		
53		Hex.cap nut M3 Ⅲ	六角袋ナット M3 3形		
54		Hex.nut M4 Ⅲ	六角ナット M4 3種		
55		Hex.socket set screw(Flat point) M4×8	六角穴付止メネジ(平先) M4×8		

10A-2 Pantograph drive A

枠駆動A

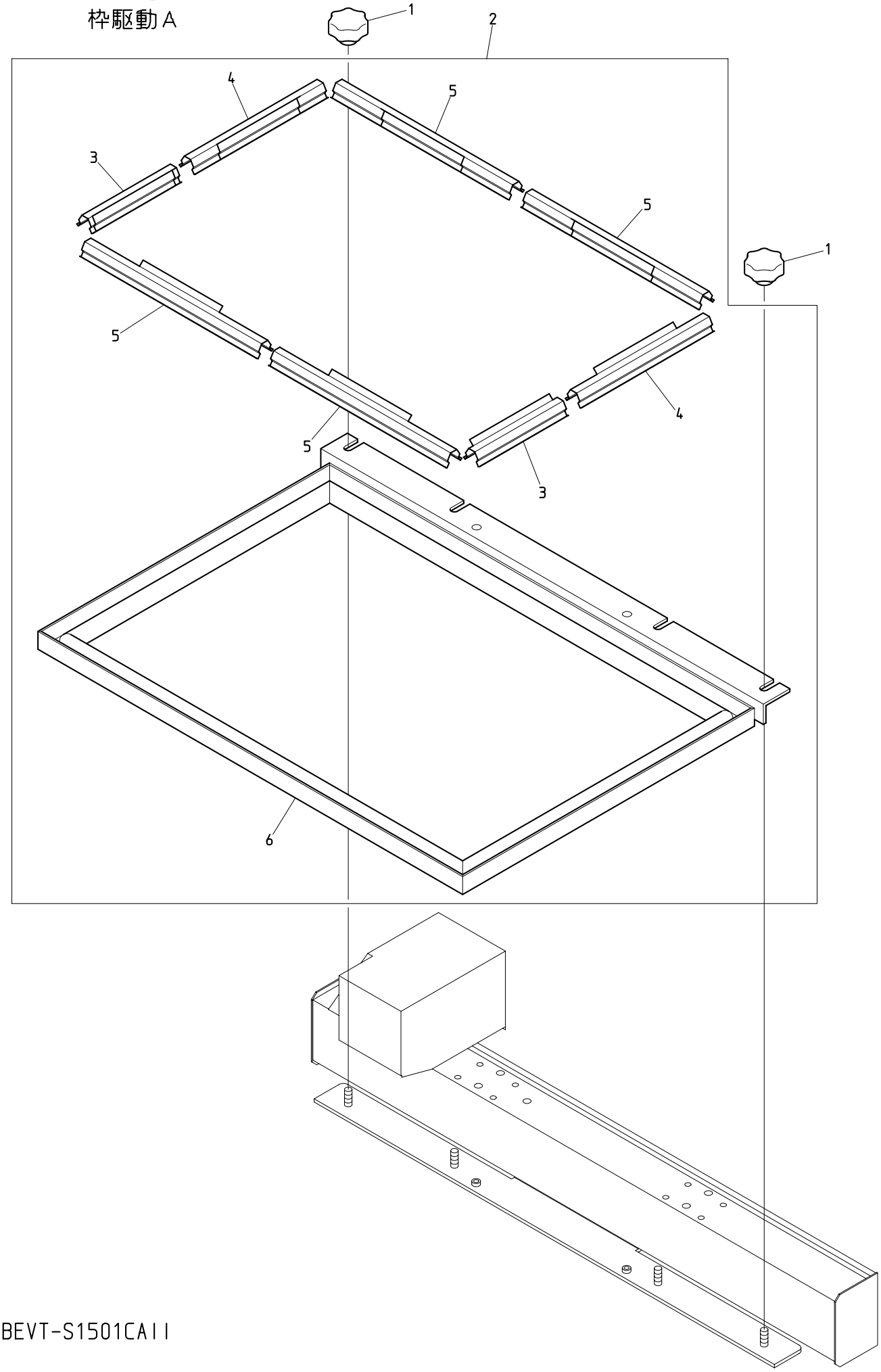

BEVT-S1501CAII

130511

１０Ａ－２　Pantograph drive A

枠駆動Ａ

ITEM	ＬＩＳＴ　No.	ＤＥＳＣＲＩＰＴＩＯＮ	部品名	Q'TY	ＮＯＴＥ
1	A9012437C	Knob nut(φ32 M6 tap hole)	ノブナット(φ32 M6タップ穴)	4	
2	ME730030	Pantograph a'ssy(250×400)	一発枠ASSY(250×400)	1 set	
3	KF730770	Clip(100L)	クリップ(100L)	2	
4	KF730760	Clip(150L)	クリップ(150L)	2	
5	KF730790	Clip(200L)	クリップ(200L)	4	
6	ME730020	Pantograph(250×400)	一発枠(250×400)	1	

10B Pantograph drive B
枠駆動B

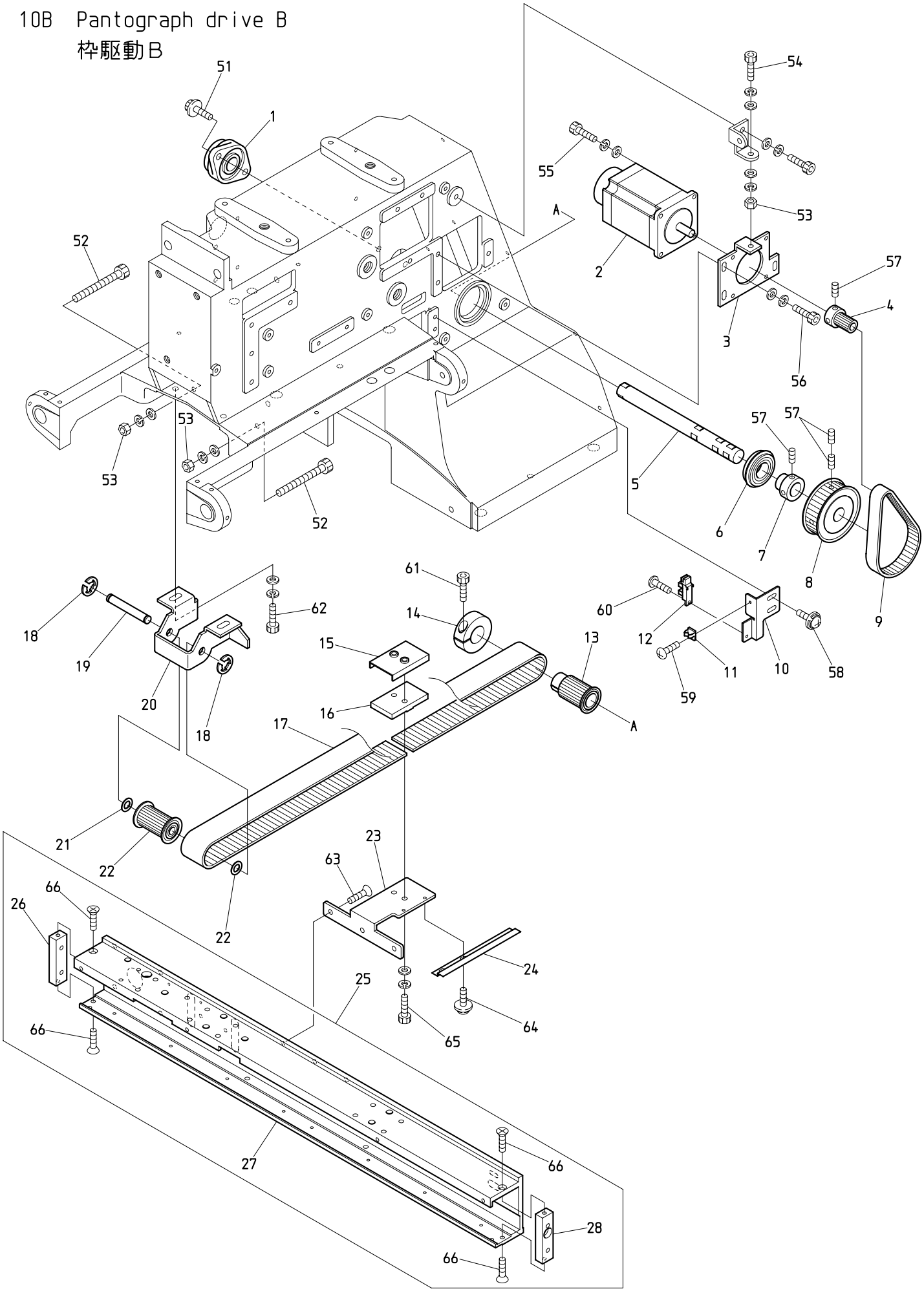

BEVT-S501CAII/S901CAII BEVT-S1501CAII

130516

１０Ｂ　Pantograph drive B

枠駆動Ｂ

ITEM	ＬＩＳＴ No.	ＤＥＳＣＲＩＰＴＩＯＮ	部品名	Q'TY	ＮＯＴＥ
1	A9011244	Bearing unit(UFL002D)	軸受ユニット(UFL002D)	1	
2	EDY00430	200W servo motor(TS4747N3200E600)	200Wサーボモーター(TS4747N3200E600)	1	
3	ME480140	H-shaft motor bracket	H軸モーターブラケット	1	
4	MR480220	H,V-shaft motor drive pulley	HV軸モーター駆動プーリー	1	
5	ME480110	H-shaft drive shaft	H軸駆動シャフト	1	
6	A9010141	Deep groove ball bearing(6003ZZNR)	深溝玉軸受(6003ZZNR)	1	
7	ME480160	H-shaft collar	H軸シャフトカラー	1	
8	ME480080	H-shaft timing pulley	H軸モーター従動プーリー	1	
9	A9020247	Timing belt(B150S3M258)	タイミングベルト(B150S3M258)	1	
10	ME480121	H-shaft sensor fixing plate	H軸センサー取付プレート	1	
11	A9068156	Miniature clamp(MB-2)	ミニクランプ(MB-2)	1	
12	EDY00270	Photo interruppter(GP1A75E)	フォトインタラプタ(GP1A75E)	1	
13	ME480020	H-shaft drive pulley	H軸駆動プーリー	1	
14	HH481980	φ19 clamp	φ19割リクランプ	1	
15	ME480150	H-shaft belt clamp set	H軸ベルトクランプ押エ	1	
16	ME480060	H-shaft belt clamp	H軸ベルトクランプ	1	
17	ME480030	Timing belt(030-MA3-20000E-L)	タイミングベルト(030-MA3-20000E-L)	1	
18	A9012051	E-ring φ6	Ｅ型止メ輪 φ6	2	
19	ME480050	H-shaft belt tension shaft	H軸ベルトテンションシャフト	1	
20	ME480101	H-shaft belt tension bracket	H軸ベルトテンションブラケット	1	
21	A9012164	Thrust washer(R-TW0815)	ルーロンスラストワッシャー(R-TW0815)	2	
22	ME480040	H-shaft timing pulley	H軸従動プーリー	1	
23	ME480130	H-shaft connecting blacket	H軸連結ブラケット	1	
24	ME480071	H-shaft sensor plate	H軸センサープレート	1	
25	ME480300	V-shaft base(CAⅡ)	V軸ベース(CAⅡ)	1set	
26	ME480190	V-shaft flame stay L	V軸フレームステーL	1	
27	ME480220	V-shaft base flame(CAⅡ)	V軸ベースフレーム(CAⅡ)	1	
28	ME480180	V-shaft flame stay R	V軸フレームステーR	1	
51		Hex.socket flange bolt M6×18	六角穴付フランジボルト M6×18		
52		Hex.socket bolt M5×30	六角穴付ボルト M5×30		
53		Hex.nut M5(With washers)	六角ナット M5(平座金 バネ座金付)		
54		Hex.socket bolt M5×30(With washers)	六角穴付ボルト M5×30(平座金 バネ座金付)		
55		Hex.socket bolt M4×12(With washers)	六角穴付ボルト M4×12(平座金 バネ座金付)		
56		Hex.socket bolt M5×15(With washers)	六角穴付ボルト M5×15(平座金 バネ座金付)		
57		Hex.socket set screw(Cup point) M5×6	六角穴付止メネジ(くぼみ先) M5×6		
58		Sems pan screw with washers M4×10	座金組込十字穴付ナベ小ネジ M4×10		
59		Pan screw M2.6×5	十字穴付ナベ小ネジ M2.6×5		
60		Pan screw M3×4	十字穴付ナベ小ネジ M3×4		
61		Hex.socket bolt M5×18	六角穴付ボルト M5×18		
62		Hex.socket bolt M6×15(With washers)	六角穴付ボルト M6×15(平座金 バネ座金付)		
63		Hex.socket flush bolt M5×8	六角穴付皿ボルト M5×8		
64		Sems pan screw with washers M3×6	座金組込十字穴付ナベ小ネジ M3×6		
65		Hex.socket bolt M5×20(With washers)	六角穴付ボルト M5×20(平座金 バネ座金付)		
66		Flush screw M4×10	十字穴付皿小ネジ M4×10		

10C Pantograph drive C
枠駆動C

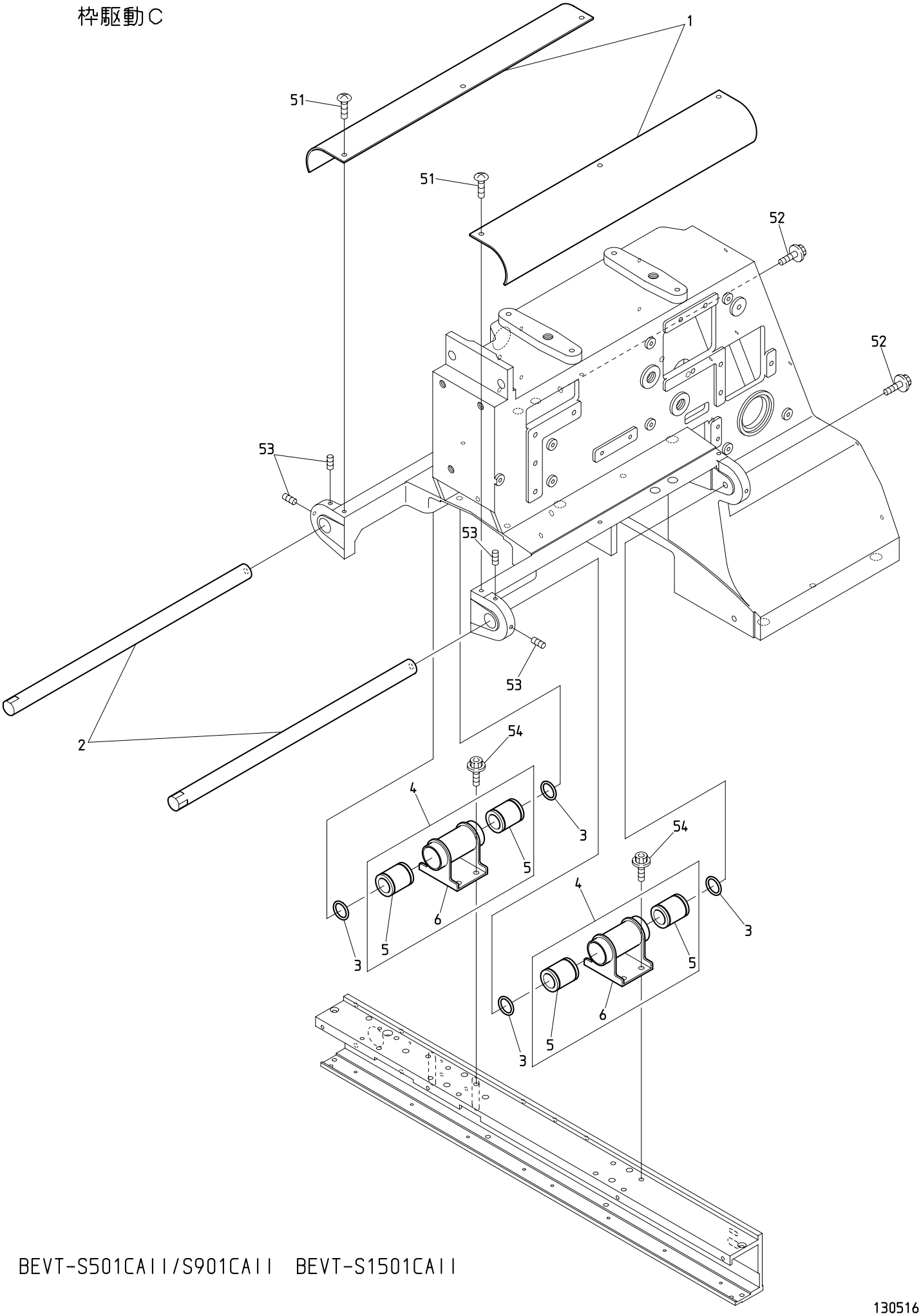

BEVT-S501CAII/S901CAII BEVT-S1501CAII

130516

１０Ｃ　Pantograph drive C

枠駆動Ｃ

ITEM	ＬＩＳＴ No.	ＤＥＳＣＲＩＰＴＩＯＮ	部品名	Q'TY	ＮＯＴＥ
1	ME480320	H-shaft linear cover(CAⅡ)	H軸リニアカバー(CAⅡ)	2	
2	ME480092	H-shaft linear shaft	H軸リニアシャフト	2	
3	A9014217	O-ring(C00015A)	Oリング(C00015A)	4	
4	ME480361	H-shaft slide block a'ssy	H軸スライドブロックASSY	2set	
5	ME480002	Ball bush(CB-16UU)	ボールブッシュ(CB-16UU)	4	
6	ME480013	H-shaft slide block	H軸スライドブロック	2	
51		Truss screw M4×6	十字穴付トラス小ネジ M4×6		
52		Hex.socket flange bolt M6×18	六角穴付フランジボルト M6×18		
53		Hex.socket set screw(Cup point) M4×10	六角穴付止メネジ(くぼみ先) M4×10		
54		Hex.socket flange bolt M5×8	六角穴付フランジボルト M5×8		

10D Pantograph drive D
枠駆動D

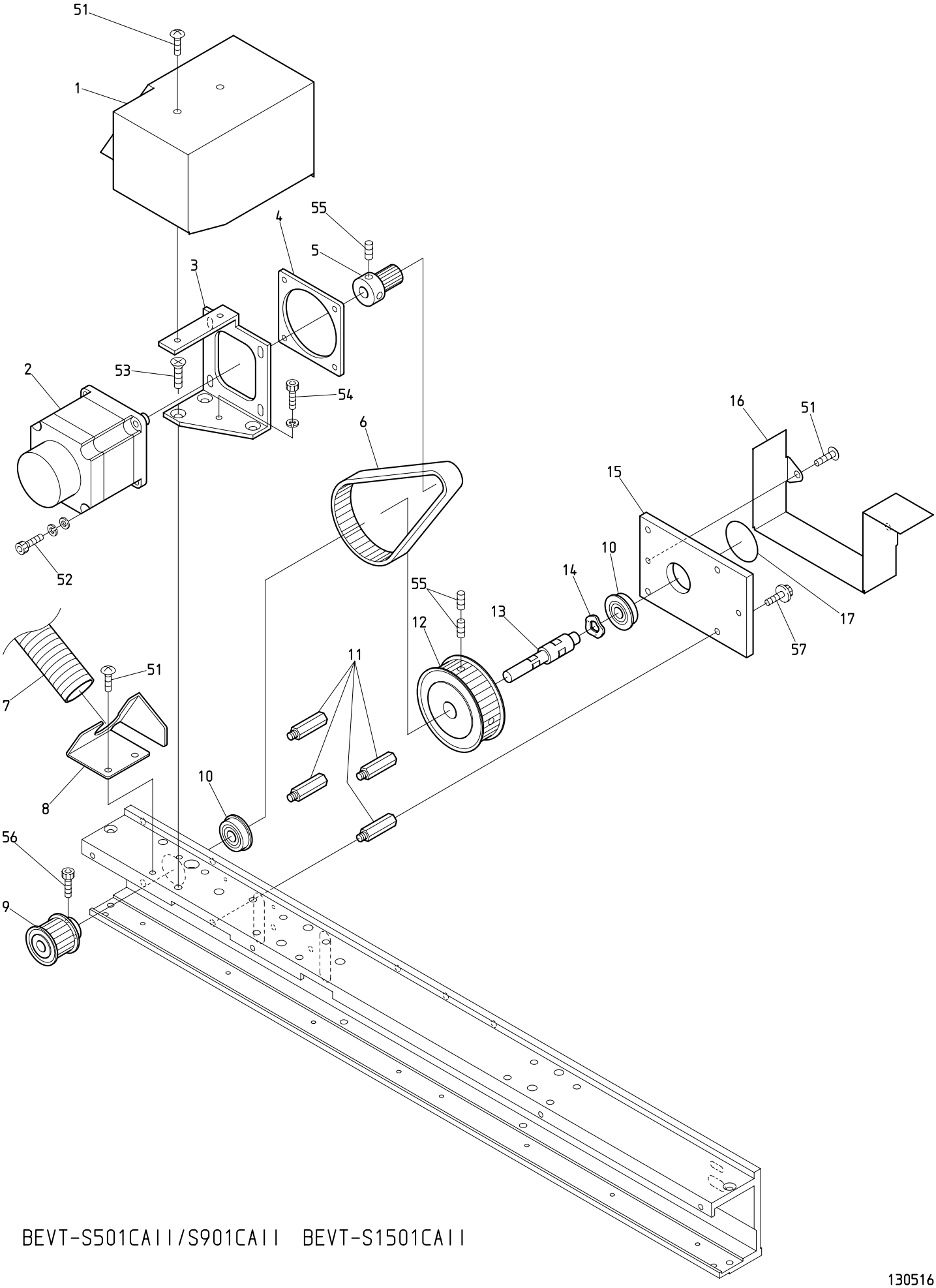

BEVT-S501CAII/S901CAII BEVT-S1501CAII

130516

１０Ｄ　Pantograph drive D
枠駆動Ｄ

ITEM	ＬＩＳＴ No.	ＤＥＳＣＲＩＰＴＩＯＮ	部品名	Q'TY	ＮＯＴＥ
1	ME250131	V-shaft motor cover(CAⅡ)	V軸モーターカバー(CAⅡ)	1	
2	EDY00420	100W servo motor(TS4746N3200E600)	100Wサーボモーター(TS4746N3200E600)	1	
3	ME480210	V-shaft motor bracket(CAⅡ)	V軸モーターブラケット(CAⅡ)	1	
4	ME480170	V-shaft motor plate	V軸モータープレート	1	
5	MR480220	H,V-shaft motor drive pulley	HV軸モーター駆動プーリー	1	
6	A9020246	Timing belt(B150S3M303)	タイミングベルト(B150S3M303)	1	
7	A9068155	Heat resisting colgate tube(KCN19-10)	耐熱型コルゲートチューブ(KCN19-10)	1	
8	ME480272	Tube clamp	チューブクランプ	1	
9	MR480200	V-shaft drive pulley	V軸駆動プーリー	1	
10	A9010133	Bearing(FL608ZZ)	ベアリング(FL608ZZ)	2	
11	ME480340	Base stud	ベーススタッド	4	
12	MR480240	V-shaft motor timing pulley	V軸モーター従動プーリー	1	
13	MR480060C	V-shaft drive shaft	V軸駆動軸	1	
14	A9013083	Wave washer(WW-8)	波座金(WW-8)	1	
15	ME480350	V-shaft plate(CAⅡ)	V軸プレート(CAⅡ)	1	
16	ME250001	V-shaft pulley cover(CAⅡ)	V軸プーリーカバー(CAⅡ)	1	
17	ME790000	Bearing label(CAⅡ)	軸受ラベル(CAⅡ)	1	
51		Truss screw M4×6	十字穴付トラス小ネジ M4×6		
52		Hex.socket bolt M4×15(With washers)	六角穴付ボルト M4×15(平座金 バネ座金付)		
53		Flush screw M5×10	十字穴付皿小ネジ M5×10		
54		Hex.socket bolt M4×10(Spring washer)	六角穴付ボルト M4×10(バネ座金付)		
55		Hex.socket set screw(Cup point) M5×6	六角穴付止メネジ(くぼみ先) M5×6		
56		Hex.socket bolt M4×6	六角穴付ボルト M4×6		
57		Hex.socket flange bolt M4×12	六角穴付フランジボルト M4×12		

10E Pantograph drive E
枠駆動E

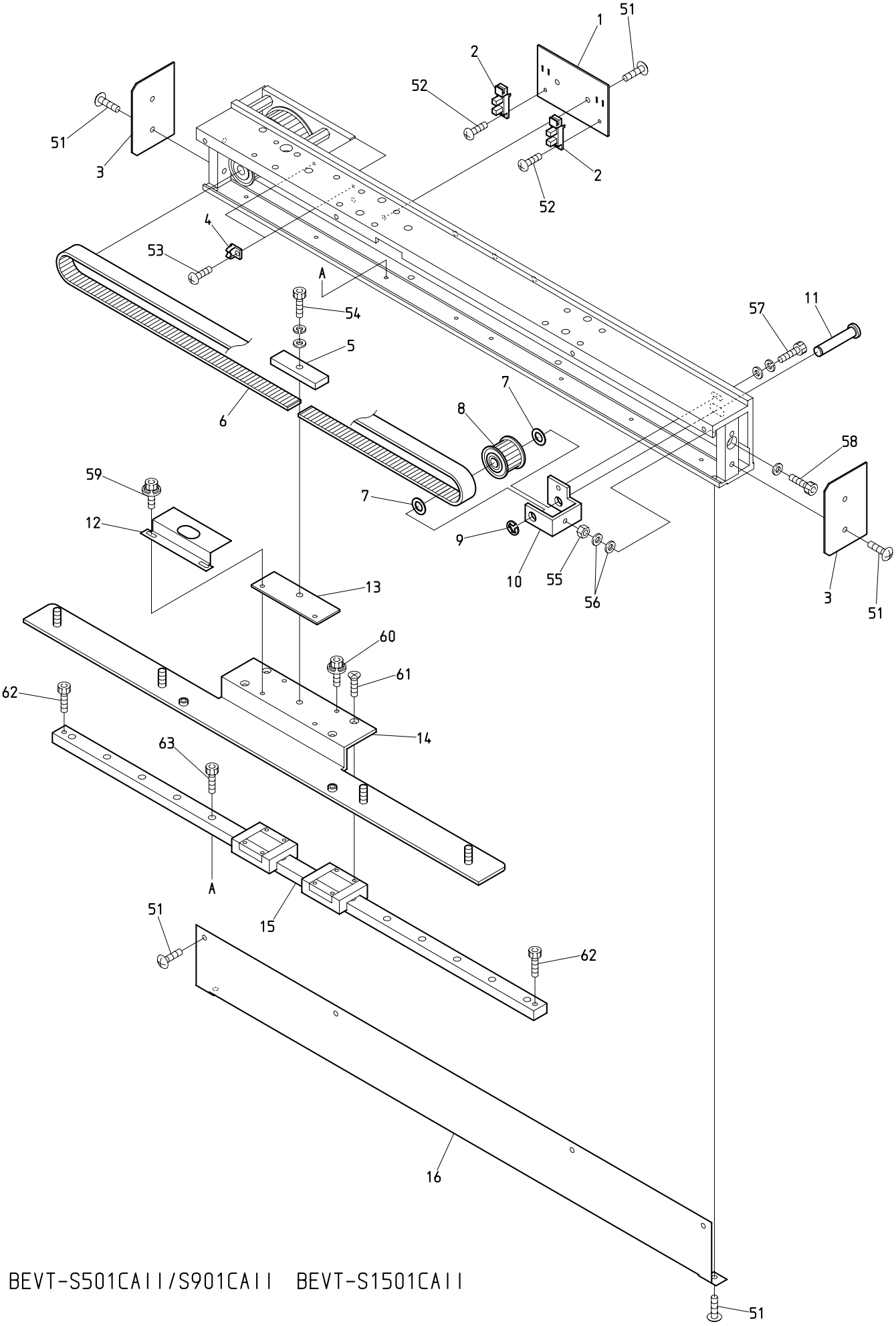

BEVT-S501CAII/S901CAII BEVT-S1501CAII

130516

１０Ｅ　Pantograph drive E

枠駆動Ｅ

ITEM	ＬＩＳＴ No.	ＤＥＳＣＲＩＰＴＩＯＮ	部品名	Q'TY	ＮＯＴＥ
1	ME480240	V-shaft sensor fixing plate	V軸センサー取付プレート	1	
2	EDY00270	Photo interruppter(GP1A75E)	フォトインタラプタ(GP1A75E)	2	
3	ME250020	V-shaft side cover	V軸側面カバー	2	
4	A9068156	Miniature clamp(MB-2)	ミニクランプ(MB-2)	2	
5	MR480111	V-shaft belt clamp	V軸ベルトクランプ	1	
6	MR480170	Timing belt(015-MA3-20000E-L)	タイミングベルト(015-MA3-20000E-L)	1	1086mm/1 piece 1086mm/1本
7	A9012164	Thrust washer(R-TW0815)	ルーロンスラストワッシャー(R-TW0815)	2	
8	MR480210	V-shaft timing pulley	V軸従動プーリー	1	
9	A9012051	E-ring φ6	Ｅ型止メ輪 φ6	1	
10	ME480260	V-shaft pulley bracket	V軸プーリーブラケット	1	
11	MR480260	V-shaft belt tension shaft	V軸ベルトテンションシャフト	1	
12	ME480230	V-shaft sensor plate	V軸センサープレート	1	
13	ME480290	V-shaft belt spacer	V軸ベルトスペーサー	1	
14	ME480280	V-shaft slide plate(CAⅡ)	V軸スライドプレート(CAⅡ)	1	
15	ME480250	LM guide(2SRS15MUU+550LMS)	LMガイド(2SRS15MUU+550LMS)	1	
16	ME250011	V-shaft cover(CAⅡ)	V軸カバー(CAⅡ)	1	
51		Truss screw M4×6	十字穴付トラス小ネジ M4×6		
52		Pan screw M3×4	十字穴付ナベ小ネジ M3×4		
53		Pan screw M2.6×5	十字穴付ナベ小ネジ M2.6×5		
54		Hex.socket bolt M5×15(With washers)	六角穴付ボルト M5×15(平座金 バネ座金付)		
55		Hex.nut M4 Ⅱ	六角ナット M4 2種		
56		Plain washer M4	平座金 M4		
57		Hex.socket bolt M4×12(With washers)	六角穴付ボルト M4×12(平座金 バネ座金付)		
58		Hex.socket bolt M4×20(With plain washer)	六角穴付ボルト M4×20(平座金付)		
59		Sems hex.socket bolt with washers M3×10	座金組込六角穴付ボルト M3×10		
60		Sems hex.socket bolt with washers M3×8	座金組込六角穴付ボルト M3×8		
61		Flush screw M3×6	十字穴付皿小ネジ M3×6		
62		Hex.socket bolt M4×8	六角穴付ボルト M4×8		
63		Hex.socket bolt M3×8	六角穴付ボルト M3×8		

11A Control A
制御A

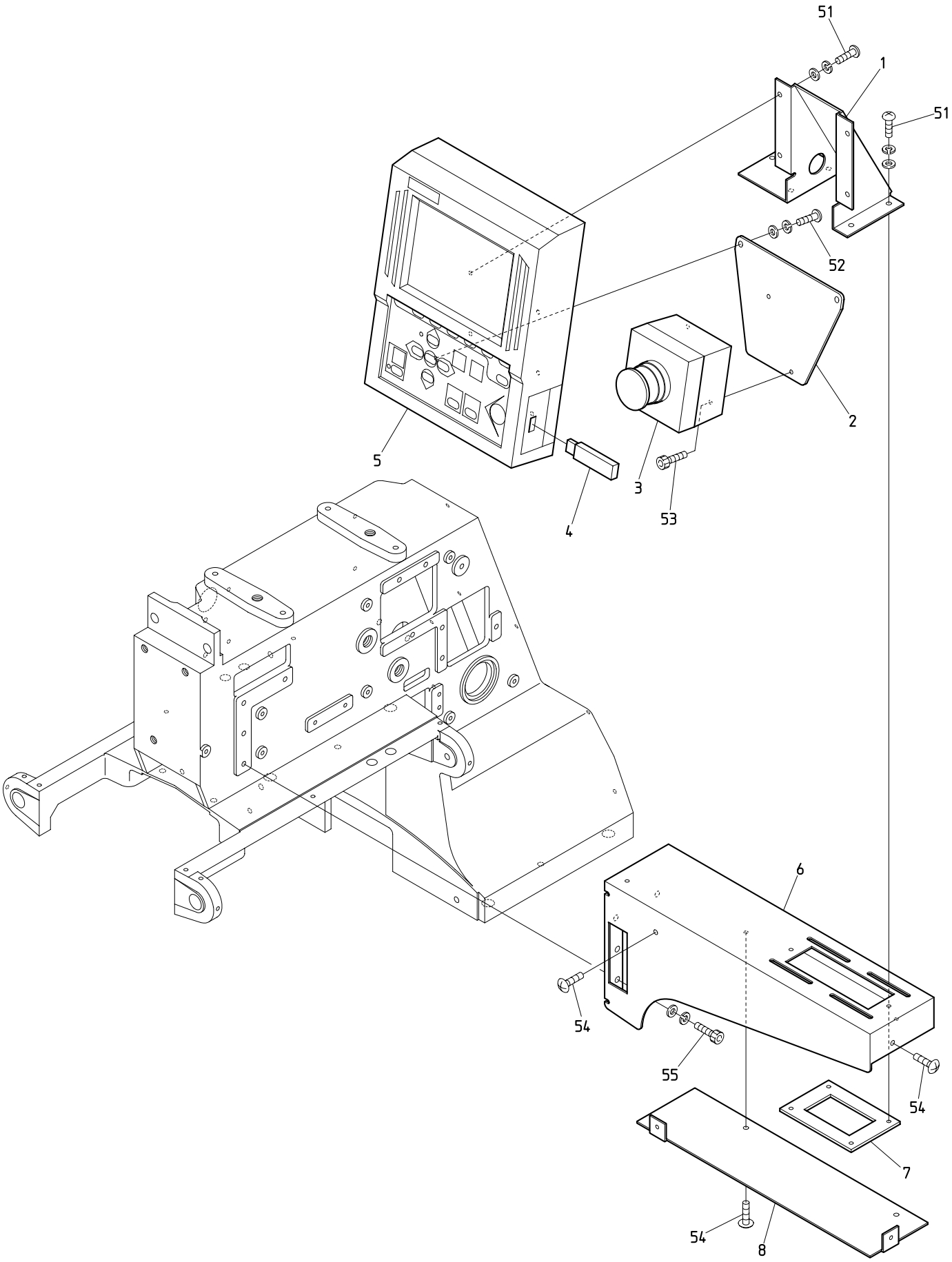

BEVT-S1501CAII

130509

１１Ａ　Control A
制御Ａ

ITEM	ＬＩＳＴ No.	ＤＥＳＣＲＩＰＴＩＯＮ	部品名	Q'TY	ＮＯＴＥ
1	ME250040	Controller stay(CAⅡ)	コントローラステイ(CAⅡ)	1	
2	MR510002	Emergency stop switch fixed plate	非常停止スイッチ取付プレート	1	
3	EP534355	Emergency stop switch a'ssy	非常停止スイッチAssy	1	
4	A9054059	USB-memory 2GB(RUF-C1GS-BL/U2)	USBメモリ2GB(RUF-C1GS-BL/U2)	1	
5	EAY092A11	VT-2 automat	VT-2オートマット	1	
6	ME250190	Controller bracket(S15CAⅡ)	コントローラブラケット(S15CAⅡ)	1	
7	ME250030	Controller base(CAⅡ)	コントローラベース(CAⅡ)	1	
8	ME250200	Controller cover(S15)	コントローラカバー(S15)	1	
51		Pan screw M4×8(With washers)	十字穴付ナベ小ネジ M4×8(平座金 バネ座金付)		
52		Pan screw M4×10(With washers)	十字穴付ナベ小ネジ M4×10(平座金 バネ座金付)		
53		Hex.socket bolt M4×5	六角穴付ボルト M4×5		
54		Truss screw M4×6	十字穴付トラス小ネジ M4×6		
55		Hex.socket bolt M5×15(With washers)	六角穴付ボルト M5×15(平座金 バネ座金付)		

11B Control B
制御B

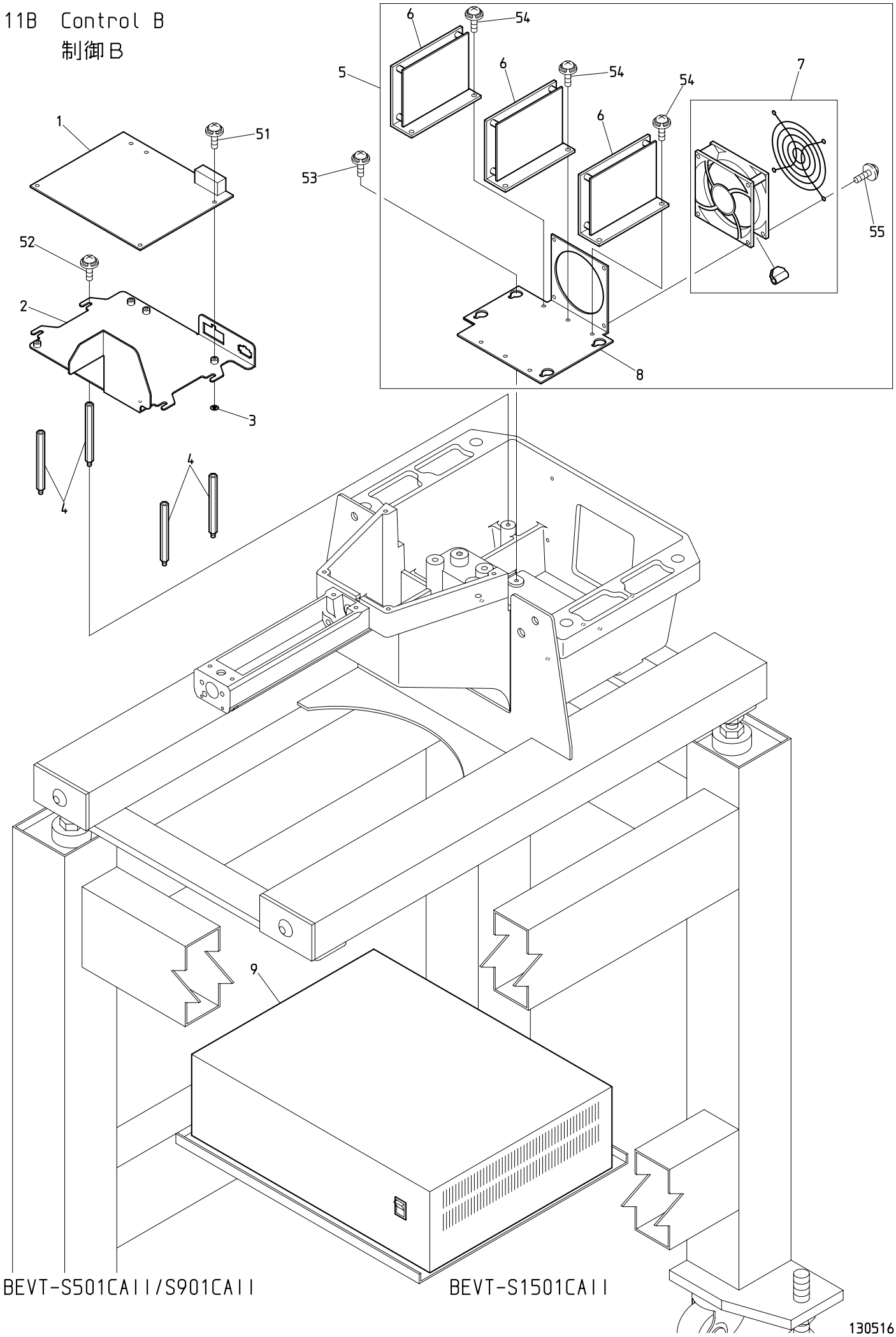

BEVT-S501CAII/S901CAII

BEVT-S1501CAII

130516

１１Ｂ　Control B

制御Ｂ

ITEM	ＬＩＳＴ No.	ＤＥＳＣＲＩＰＴＩＯＮ	部品名	Q'TY	ＮＯＴＥ
1	EBY03231	B1410 driver board(VT servo)	B1410ドライバーボード(VTサーボ)	1	
2	ME250150	Driver board base	ドライバーボードベース	1	
3	A9012523	Screw Retainer(TM-147-1V)	ネジ用抜ケ止メワッシャー(TM-147-1V)	5	
4	ME250170	Hex.post(PLSBWRK7-70)	六角支柱(PLSBWRK7-70)	4	
5	EDY00450	VT servo AC driver set	VTサーボACドライバーセット	1set	
6	EDY00410	AC servo driver(VT servo)	ACサーボドライバー(VTサーボ)	3	
7	EDY00440	Cooling fan(VT servo)	冷却ファン(VTサーボ)	1	
8	EFY00030	Cooling fan bracket	冷却ファンブラケット	1	
9	EDY00460	VT servo 11020 power unit	VTサーボ11020パワーユニット	1	
51		Pan screw M3×6(With washers)	十字穴付ナベ小ネジ M3×6(平座金 バネ座金付)		
52		Pan screw M4×8(With washers)	十字穴付ナベ小ネジ M4×8(平座金 バネ座金付)		
53		Sems pan screw with washers M4×10	座金組込十字穴付ナベ小ネジ M4×10		
54		Pan screw M4×6(With washers)	十字穴付ナベ小ネジ M4×6(平座金 バネ座金付)		
55		Truss screw M4×30	十字穴付トラス小ネジ M4×30		

12 Accessories
付属品

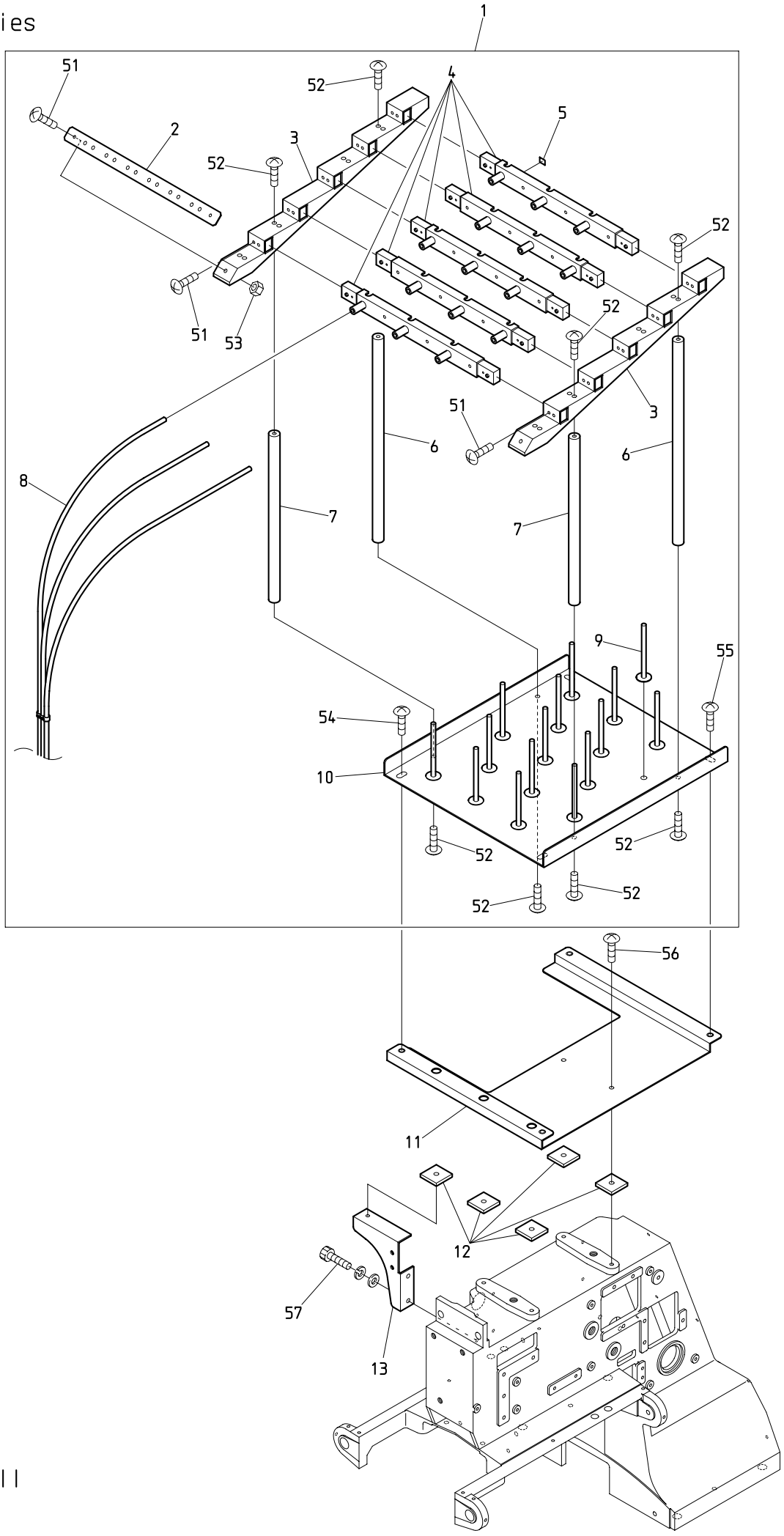

BEVT-S1501CAII

130512

１２　Accessories
付属品

ITEM	ＬＩＳＴ No.	ＤＥＳＣＲＩＰＴＩＯＮ	部品名	Q'TY	ＮＯＴＥ
1	PP710001	Spool holder a'ssy(VY-Z15)	糸立テASSY(VY-Z15)	１	以下の物を含む Includes below parts RV240020,RV240100,RV240110 RV240180,A9012438 Truss screw M3×14 Truss screw M3×5
2	RD710370	Hose hold bracket	ホース止メ金具	１	
3	RD710340	Guide base(15 needles)	ガイドベース(15針)	２	
4	RD710330	Thread guide base	上糸ガイドベース	５	
5	RD710380	Number seal	番号シール	１	
6	RD710361	Pillar B	支柱B	２	
7	RD710351	Pillar A	支柱A	２	
8	RV710050	Spool tube DB3-6×4	糸立テチューブ DB3-6×4		Cut product 切断加工品
9	HT710000	Spool holder pin	糸立ピン	１５	
10	SC710010	Spool holder base	糸立テベース	１	
11	ME710120	Spool holder spacer(S15)	糸立テスペーサー(S15)	１	
12	ME710081	Spool holder base rubber	糸立テベースゴム	５	
13	ME710070	Spool holder base bracket(CAⅡ)	糸立テベースブラケット(CAⅡ)	１	
51		Truss screw M4×10	十字穴付トラス小ネジ M4×10		
52		Truss screw M5×12	十字穴付トラス小ネジ M5×12		
53		Hex.nut M4	六角ナット M4		
54		Truss screw M6×10	十字穴付トラス小ネジ M6×10		
55		Truss screw M6×20	十字穴付トラス小ネジ M6×20		
56		Truss screw M5×20	十字穴付トラス小ネジ M5×20		
57		Hex.socket bolt M5×15(With washers)	六角穴付ボルト M5×15(平座金 バネ座金付)		

13 Lower thread roll
下糸巻

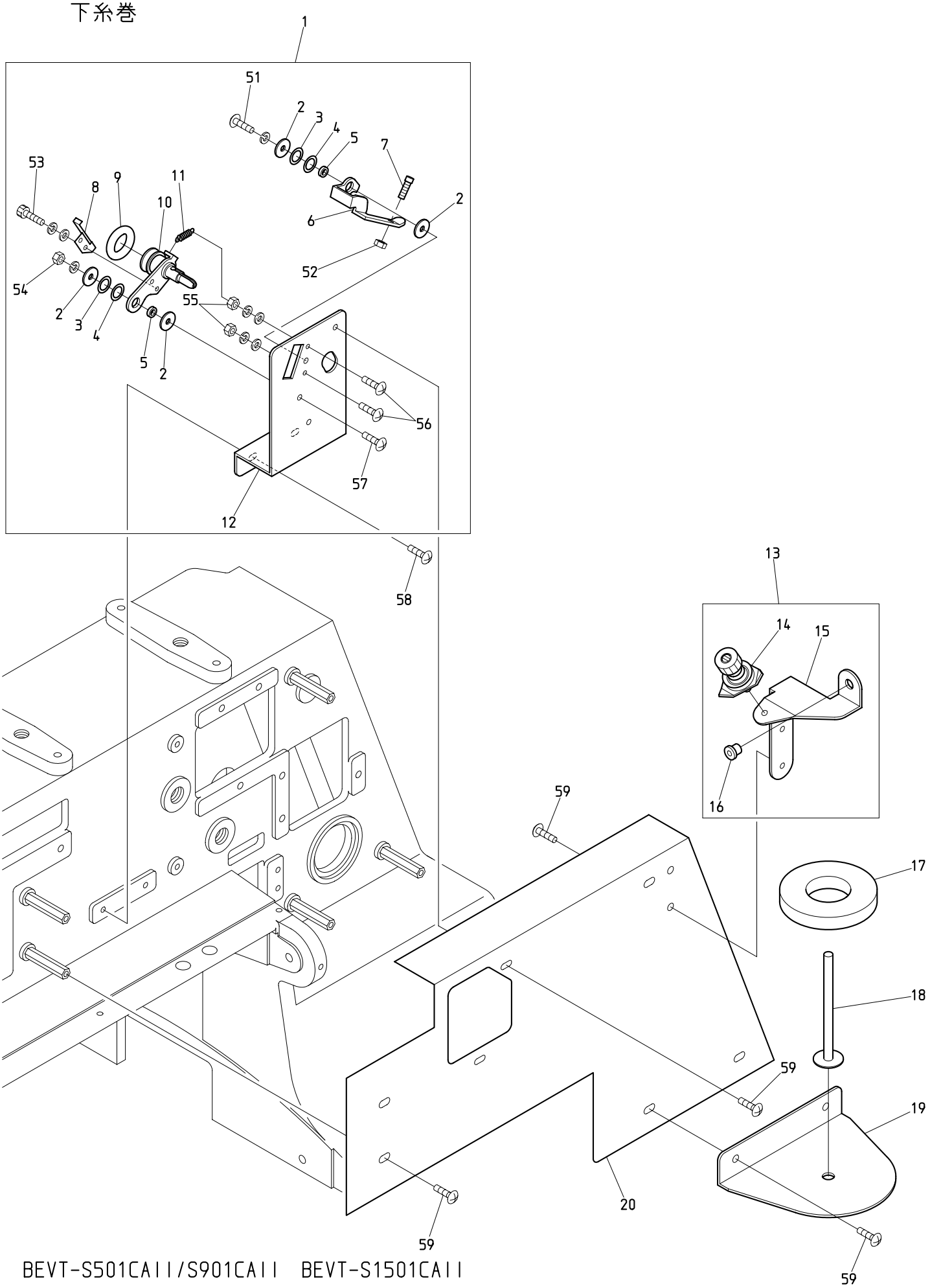

BEVT-S501CAII/S901CAII BEVT-S1501CAII

130515

１３　Lower thread roll
下糸巻

ITEM	ＬＩＳＴ　No.	ＤＥＳＣＲＩＰＴＩＯＮ	部品名	Q'TY	ＮＯＴＥ
1	ME620010	Lower thread roll a'ssy(CAⅡ)	下糸巻キASSY(CAⅡ)	1 set	Option オプション
2	A9019072	Plain washer(4×φ13×t1.2)	平座金(呼ビ4×φ13×t1.2)	4	Option オプション
3	A9019101	Shim ring(RB008012005)	シムリング(RB008012005)	０～２	Option オプション
4	A9019102	Shim ring(RB008012010)	シムリング(RB008012010)	０～２	Option オプション
5	MH620090	Collar	カラー	2	Option オプション
6	MR620072	Cam lever	カムレバー	1	Option オプション
7	MH620120	Bobbin hold screw	ボビン押エネジ	1	Option オプション
8	MR620062	Plate spring	板バネ	1	Option オプション
9	MH620070	Rubber ring	ゴム輪	1	Option オプション
10	MR620042	Thread roll lever a'ssy	糸巻キレバーAssy	1	Option オプション
11	MR620110	Return spring	リターンスプリング	1	Option オプション
12	ME620000	Lower thread roll base(CAⅡ)	下糸巻キベース(CAⅡ)	1	Option オプション
13	ME620040	Lower thread tension bracket a'ssy(CAⅡ)	下糸テンションブラケットASSY(CAⅡ)	1 set	Option オプション
14	MH620141	Tension for lower thread roll	下糸巻キ用テンション	1	Option オプション
15	ME620030	Lower thread tension bracket(CAⅡ)	下糸テンションブラケット(CAⅡ)	1	Option オプション
16	HT240480	Thread collar(For spool holder,white)	糸口1(糸立テ用白色)	1	Option オプション
17	KF710390	Spool holder felt(8×34×φ70)	糸立フェルト(8×34×φ70)	1	Option オプション
18	HT710000	Spool holder pin	糸立テピン	1	Option オプション
19	ME620020	Lower spool holder base(CAⅡ)	下糸立テベース(CAⅡ)	1	Option オプション
20	ME250180	Arm side cover(CAⅡ/For lower thread roll)	アーム側面カバー(CAⅡ/下糸巻付)	1	Option オプション
51		Truss screw M4×12(With spring washer)	十字穴付トラス小ネジ M4×12(バネ座金付)		Option オプション
52		Hex.nut M4 Ⅰ	六角ナット M4 1種		Option オプション
53		Hex.socket bolt M3×5(With washers)	六角穴付ボルト M3×5(平座金,バネ座金付)		Option オプション
54		Hex.nut M4 Ⅰ(With spring washer)	六角ナット M4 1種(バネ座金付)		Option オプション
55		Hex.nut M3 Ⅰ(With washers)	六角ナット M3 1種(平座金,バネ座金付)		Option オプション
56		Truss screw M3×12	十字穴付トラス小ネジ M3×12		Option オプション
57		Truss screw M4×12	十字穴付トラス小ネジ M4×12		Option オプション
58		Truss screw M4×40	十字穴付トラス小ネジ M4×40		Option オプション
59		Truss screw M4×6	十字穴付トラス小ネジ M4×6		Option オプション

I N D E X

ＬＩＳＴ No.	SECTION No.	ITEM	ＬＩＳＴ No.	SECTION No.	ITEM
A1SP10303V0Z	０４Ｄ	7	A9019101	１３	3
A9010073	０３	7	A9019102	１３	4
A9010109	０７	6	A9019105	００Ａ	6
A9010133	１０Ｄ	10	A9020246	１０Ｄ	6
A9010136	０７	13	A9020247	１０Ｂ	9
A9010139	０４Ｂ	34	A9020248	０８Ａ	11
A9010140	０３	20	A9052028	０２Ｃ	12
A9010141	１０Ｂ	6	A9052078	０２Ｂ	20
A9010142	０８Ａ	6	A9054059	１１Ａ	4
A9010144	０４Ｂ	9	A9056040	０２Ａ	1
A9011244	１０Ｂ	1	A9056041	０２Ｃ	9
A9011285	０７	8	A9056056	０５	6
A9011286	０２Ｂ	16	A9056057	０２Ｄ	3
A9011313	０２Ｃ	7	A9068002	０５	1
A9011321	０４Ａ	2	A9068032	０６	12
A9012051	１０Ｂ	18	A9068146	０２Ｄ	8
A9012051	１０Ｅ	9	A9068155	１０Ｄ	7
A9012127	０５	2	A9068156	１０Ｂ	11
A9012127	０７	12	A9068156	１０Ｅ	4
A9012127	０２Ｃ	3	EAY092A11	１１Ａ	5
A9012127	０４Ｂ	25	EBY02613	０６	8
A9012164	１０Ｂ	21	EBY03231	１１Ｂ	1
A9012164	１０Ｅ	7	EDY00270	１０Ｂ	12
A9012421	０３	8	EDY00270	１０Ｅ	2
A9012437C	１０Ａ－１	7	EDY00410	１１Ｂ	6
A9012437C	１０Ａ－２	1	EDY00420	１０Ｄ	2
A9012438	０６	4	EDY00430	０８Ａ	2
A9012465	０２Ｄ	5	EDY00430	１０Ｂ	2
A9012471	０４Ｂ	6	EDY00440	１１Ｂ	7
A9012490	０１	11	EDY00450	１１Ｂ	5
A9012523	１１Ｂ	3	EDY00460	１１Ｂ	9
A9012539	０４Ａ	10	EDY00600	０２Ｂ	26
A9012540	０４Ｃ	7	EFY00030	１１Ｂ	8
A9012548	０４Ｄ	13	EP534355	１１Ａ	3
A9012553	００Ｂ	7	EP535140	０２Ｄ	9
A9012564	０４Ｄ	11	EP536170	０２Ｄ	13
A9013071	０８Ａ	20	EP536380	０２Ｄ	10
A9013083	１０Ｄ	14	FN070011RG	０４Ａ	24
A9014167	０４Ａ	30	FR92330438A520A	１０Ａ－１	1
A9014211	０２Ｄ	2	HB230070C	０３	14
A9014211	０４Ｂ	21	HB230080C	０３	15
A9014217	１０Ｃ	3	HB230262C	０４Ｃ	4
A9015011	０２Ｃ	18	HB230271C	０４Ｃ	1
A9019072	１３	2	HB230620	０３	10
A9019097	０８Ａ	10	HB230751	０４Ａ	6

I N D E X

ＬＩＳＴ No.	SECTION No.	ITEM	ＬＩＳＴ No.	SECTION No.	ITEM
HB230800C	０３	16	MB295270	０２Ｂ	23
HH481980	０１	6	ME110003	００Ａ	5
HH481980	１０Ｂ	14	ME110040	００Ｃ	3
HS210051	０２Ａ	8	ME110050	００Ｃ	1
HS210300	０２Ａ	9	ME110060	００Ｃ	2
HT230120	０４Ａ	20	ME120012	００Ｂ	2
HT230340	０４Ｂ	33	ME120031	００Ｂ	4
HT230640	０４Ｃ	6	ME120041	００Ｂ	3
HT230750	０４Ｂ	7	ME120053	００Ｂ	1
HT230760	０４Ｂ	14	ME120061	００Ｂ	9
HT240101	０６	24	ME120071	００Ｂ	8
HT240180	０６	25	ME120080	００Ｂ	6
HT240290	０６	17	ME120090	００Ｂ	5
HT240480	１３	16	ME210001	００Ａ	1
HT270063	０４Ｄ	4	ME210010	００Ａ	3
HT710000	１２	9	ME210050	０１	3
HT710000	１３	18	ME210080	００Ａ	2
KC250483	０１	9	ME220000	０１	8
KC271001	０２Ａ	10	ME220010	０１	12
KC271940C	０２Ａ	4	ME230011	０５	7
KF220530	０１	16	ME230021	０２Ｃ	15
KF220710	０１	15	ME230031	０２Ｃ	11
KF221020	０１	17	ME230061	０２Ｃ	1
KF230501	０３	22	ME230110	０４Ａ	26
KF230531	０５	3	ME230130	０２Ｃ	16
KF230531	０４Ｂ	26	ME230140	０２Ｃ	17
KF230680	０３	23	ME250001	１０Ｄ	16
KF232130	０４Ａ	19	ME250011	１０Ｅ	16
KF710390	１３	17	ME250020	１０Ｅ	3
KF730760	１０Ａ－２	4	ME250030	１１Ａ	7
KF730770	１０Ａ－２	3	ME250040	１１Ａ	1
KF730790	１０Ａ－２	5	ME250070	０８Ｂ	2
KL220140	０１	14	ME250081	０８Ａ	17
KL270450	０２Ｃ	6	ME250090	０８Ｂ	4
KN272401	０２Ａ	3	ME250100	０８Ｂ	1
KN272401	０２Ｃ	14	ME250112	０４Ｅ	4
KN540510	０６	23	ME250122	０４Ｅ	3
KV230040	０４Ａ	12	ME250131	１０Ｄ	1
KX250081	０１	1	ME250140	０８Ａ	18
KX250081	０２Ｂ	1	ME250150	１１Ｂ	2
KX270010	０２Ｂ	12	ME250160	０８Ａ	16
KX270430	０２Ａ	6	ME250170	１１Ｂ	4
KX330160	０７	14	ME250180	１３	20
LA730610	１０Ａ－１	6	ME250190	１１Ａ	6
MB295250	０２Ｂ	18	ME250200	１１Ａ	8

I N D E X

ＬＩＳＴ No.	SECTION No.	ITEM	ＬＩＳＴ No.	SECTION No.	ITEM
ME270010	０２Ａ	5	ME480280	１０Ｅ	14
ME270020	０２Ａ	11	ME480290	１０Ｅ	13
ME270030	０２Ｂ	25	ME480300	１０Ｂ	25
ME270050	０２Ｂ	17	ME480320	１０Ｃ	1
ME270080	０２Ａ	2	ME480340	１０Ｄ	11
ME270090	０１	2	ME480350	１０Ｄ	15
ME270100	０２Ｂ	14	ME480361	１０Ｃ	4
ME270120	０２Ｂ	22	ME510000	０２Ｄ	11
ME270130	０２Ｂ	24	ME510010	０２Ｄ	12
ME270140	０２Ｂ	15	ME620000	１３	12
ME310000	０８Ａ	5	ME620010	１３	1
ME310010	０８Ａ	4	ME620020	１３	19
ME310020	０８Ａ	8	ME620030	１３	15
ME310030	０８Ａ	1	ME620040	１３	13
ME310040	０８Ａ	3	ME710070	１２	13
ME310050	０８Ａ	7	ME710081	１２	12
ME310060	０８Ａ	24	ME710120	１２	11
ME310070	０８Ａ	21	ME730001	１０Ａ－１	2
ME480002	１０Ｃ	5	ME730011	１０Ａ－１	8
ME480013	１０Ｃ	6	ME730020	１０Ａ－２	6
ME480020	１０Ｂ	13	ME730030	１０Ａ－２	2
ME480030	１０Ｂ	17	ME790000	１０Ｄ	17
ME480040	１０Ｂ	22	MF210080	０２Ｂ	21
ME480050	１０Ｂ	19	MF270110	０２Ｂ	19
ME480060	１０Ｂ	16	MF510000	０８Ａ	19
ME480071	１０Ｂ	24	MF510010	０７	10
ME480080	１０Ｂ	8	MG330070	０７	11
ME480092	１０Ｃ	2	MG330080	０７	9
ME480101	１０Ｂ	20	MG330090C	０７	2
ME480110	１０Ｂ	5	MG330110	０７	4
ME480121	１０Ｂ	10	MH620070	１３	9
ME480130	１０Ｂ	23	MH620090	１３	5
ME480140	１０Ｂ	3	MH620120	１３	7
ME480150	１０Ｂ	15	MH620141	１３	14
ME480160	１０Ｂ	7	MH730020	１０Ａ－１	3
ME480170	１０Ｄ	4	MH730030	１０Ａ－１	9
ME480180	１０Ｂ	28	MH730060	１０Ａ－１	4
ME480190	１０Ｂ	26	MH730071	１０Ａ－１	5
ME480210	１０Ｄ	3	MH730150	１０Ａ－１	10
ME480220	１０Ｂ	27	MK230080C	０４Ｃ	11
ME480230	１０Ｅ	12	MK510100	０２Ｄ	14
ME480240	１０Ｅ	1	MR220001	０１	5
ME480250	１０Ｅ	15	MR220020	０１	4
ME480260	１０Ｅ	10	MR220030	０１	13
ME480272	１０Ｄ	8	MR250010	０７	1

I N D E X

ＬＩＳＴ No.	SECTION No.	ITEM	ＬＩＳＴ No.	SECTION No.	ITEM
MR250030	０８Ａ	22	NB0QK240011	０５	5
MR250030	０８Ｂ	3	NB0QK240020	０５	9
MR310010	０８Ａ	9	NB0QK240140	０６	13
MR310020	０３	26	NB0QK240150	０６	14
MR310033	０８Ａ	12	NB0QK250000	０４Ｅ	1
MR310041	０１	7	NB0QK250150	０４Ｅ	5
MR310070	０８Ａ	15	NB0QK270000	０２Ｃ	5
MR310080	０８Ａ	13	NB0QK270010	０２Ｃ	8
MR330000	０７	5	NB0QK270021	０２Ｃ	13
MR330020	０７	7	NB0QK270040	０２Ｃ	2
MR330030	０７	3	NB0QK270050	０２Ｃ	4
MR480060C	１０Ｄ	13	NB0QK270070	０２Ｃ	10
MR480111	１０Ｅ	5	NB0QK270210	０４Ｄ	14
MR480170	１０Ｅ	6	NB0RD270040	０４Ｄ	16
MR480200	１０Ｄ	9	NB2QK230031	０４Ｃ	2
MR480210	１０Ｅ	8	NB2QK230260	０３	17
MR480220	１０Ｂ	4	NB2QK230510	０３	1
MR480220	１０Ｄ	5	PF270040	０４Ｄ	5
MR480240	１０Ｄ	12	PF270050	０４Ｄ	3
MR480260	１０Ｅ	11	PF270060	０４Ｄ	8
MR510002	１１Ａ	2	PG240010	０６	22
MR620042	１３	10	PG240020	０６	11
MR620062	１３	8	PG240030	０６	1
MR620072	１３	6	PG240040	０６	5
MR620110	１３	11	PP710001	１２	1
MR790000	０８Ａ	14	QH230230	０４Ｂ	10
MR790020	０８Ｂ	5	QJ210010	００Ａ	4
NB0HT230220	０４Ｂ	4	QJ270001	０２Ｂ	2
NB0KN272402	０５	8	QJ270011	０２Ｂ	3
NB0QJ210060	０１	10	QJ270020	０２Ｂ	7
NB0QK230000	０４Ｃ	5	QJ270030	０２Ｂ	10
NB0QK230010	０４Ｃ	3	QJ270040	０２Ｂ	9
NB0QK230020	０４Ｃ	9	QJ270060	０２Ｂ	6
NB0QK230050	０４Ｂ	20	QJ270070	０２Ｂ	11
NB0QK230070	０４Ｂ	28	QJ270080	０２Ｂ	5
NB0QK230082	０４Ｂ	15	QJ270090	０２Ｂ	13
NB0QK230181	０４Ｂ	2	QJ270100	０２Ｂ	4
NB0QK230200	０４Ｂ	3	QJ270140	０２Ｂ	8
NB0QK230210	０３	24	QK210001	０２Ｃ	19
NB0QK230220	０３	12	QK230040	０４Ｃ	10
NB0QK230230	０３	11	QK230060C	０４Ｂ	16
NB0QK230300	０４Ａ	5	QK230091C	０４Ｂ	18
NB0QK230390	０４Ａ	27	QK230111	０４Ｂ	22
NB0QK230470	０４Ａ	28	QK230121C	０４Ｂ	24
NB0QK230500	０４Ａ	29	QK230151C	０４Ｂ	32

I N D E X

ＬＩＳＴ No.	SECTION No.	ITEM	ＬＩＳＴ No.	SECTION No.	ITEM
QK230170	０４Ｂ	1	QK270200	０４Ｄ	12
QK230190C	０４Ｂ	5	QK270271	０４Ｄ	1
QK230240	０３	9	RD240154	０６	15
QK230250C	０３	21	RD270020	０４Ｄ	15
QK230271	０３	19	RD710330	１２	4
QK230280C	０４Ａ	1	RD710340	１２	3
QK230291C	０４Ａ	14	RD710351	１２	7
QK230310C	０４Ａ	7	RD710361	１２	6
QK230320C	０４Ｂ	35	RD710370	１２	2
QK230350C	０４Ａ	16	RD710380	１２	5
QK230360C	０４Ａ	25	RH230271	０３	13
QK230370C	０４Ａ	11	RH230330C	０３	25
QK230380C	０４Ａ	9	RH230440	０４Ａ	21
QK230440	０４Ｅ	2	RH230450	０４Ａ	22
QK230451	０４Ａ	8	RH230460	０４Ａ	23
QK230460	０４Ｂ	23	RH230610	０３	18
QK230480	０４Ａ	31	RN230010	０３	3
QK230520	０４Ａ	3	RN230020C2	０３	4
QK230530	０４Ａ	15	RN230030	０３	5
QK230561	０４Ａ	13	RN230040	０３	6
QK230590	０４Ａ	4	RR230131	０４Ｂ	11
QK230600	０３	2	RR230140	０４Ｂ	13
QK230650	０４Ｂ	19	RR230151	０４Ｂ	12
QK230660	０４Ｂ	31	RR240300C	０６	18
QK230671	０４Ｂ	17	RR240330	０６	10
QK230680	０４Ｂ	30	RR240390	０６	19
QK230710	０４Ｂ	8	RR240510	０６	16
QK230730	０４Ｆ	5	RR240660	０６	9
QK230740	０４Ｆ	2	RV240040	０６	20
QK230750	０４Ｆ	3	RV240050	０６	21
QK230760	０４Ｆ	4	RV240100	０６	2
QK230770	０４Ｆ	1	RV240110	０６	3
QK240040C	０５	4	RV240180	０６	6
QK240120	０４Ｅ	6	RV710050	１２	8
QK240131	０６	7	SC710010	１２	10
QK240162	０６	27	SG230180	０４Ｂ	27
QK240170	０６	28	SG230190	０４Ｂ	29
QK240261	０６	26	SG230220	０４Ａ	17
QK250020C	０２Ｃ	21	SG230270	０４Ｃ	8
QK250030	０２Ｃ	20	SJ210171	０２Ａ	7
QK270100C	０２Ｄ	7	SK480030	０８Ａ	23
QK270110	０２Ｄ	1	SL230081	０４Ａ	18
QK270120	０２Ｄ	6	SL270040	０４Ｄ	10
QK270130C	０２Ｄ	4	SL270130	０４Ｄ	9
QK270150	０４Ｄ	2	SL270150	０４Ｄ	6