Barudan

HIGH SPEED AUTOMATIC EMBROIDERY MACHINE

MODEL BEXS-S*C

PARTS LIST

BARUDAN CO., LTD.

20 Tsukagoshi Josuiji,
Ichinomiya-city, Aichi-pref., Japan
TEL〈81〉586-76-1137 FAX〈81〉586-77-1499
http://www.barudan.co.jp/

株式会社 バルダン

〒491-0004 愛知県一宮市定水寺塚越20番地
TEL (0586) 76ー1137(代) FAX (0586) 77ー1499
http://www.barudan.co.jp/

ＢＥＸＳ－Ｓ＊Ｃ
HIGH SPEED AUTOMATIC EMBROIDERY MACHINE
高速自動刺繍ミシン

C O N T E N T S
目　　次

Machine layout (BEXS-S9C)
配置図 (BEXS-S9C)

Machine layout (BEXS-S15C)
配置図 (BEXS-S15C)

00A　Table・Frame A
　　テーブル・フレームＡ

00B　Table・Frame B
　　テーブル・フレームＢ

01A　Head・Bed A
　　ヘッド・ベッドＡ

01B　Head・Bed B
　　ヘッド・ベッドＢ

02A　Thread cut A
　　糸切りＡ

02B　Thread cut B
　　糸切りＢ

02C　Thread cut C
　　糸切りＣ

02D　Thread cut D
　　糸切りＤ

03　Take up lever
　　天秤

04A-1　Needle bar A (S9)
　　針棒Ａ（Ｓ９）

04A-2　Needle bar A (S15)
　　針棒Ａ（Ｓ１５）

04B　Needle bar B
　　針棒Ｂ

04C　Needle bar C
　　針棒Ｃ

04D　Needle bar D
　　針棒Ｄ

04E　Needle bar E
　　針棒Ｅ

05 Jump
ジャンプ

06-1 Thread guide (S9)
糸道（Ｓ９）

06-2 Thread guide (S15)
糸道（Ｓ１５）

07 Color change
色換え

08A Drive A
駆動Ａ

08B Drive B
駆動Ｂ

10A Pantograph drive A
枠駆動Ａ

10B Pantograph drive B
枠駆動Ｂ

10C Pantograph drive C
枠駆動Ｃ

10D Pantograph drive D
枠駆動Ｄ

10E Pantograph drive E
枠駆動Ｅ

10F Pantograph drive F
枠駆動Ｆ

10G Pantograph drive G
枠駆動Ｇ

11A Control A
制御Ａ

11B Control B
制御Ｂ

12-1 Accessories (S9)
付属品（Ｓ９）

12-2 Accessories (S15)
付属品（Ｓ１５）

INDEX
索　引

Machine layout (BEXS-S9C)
配置図 (BEXS-S9C)

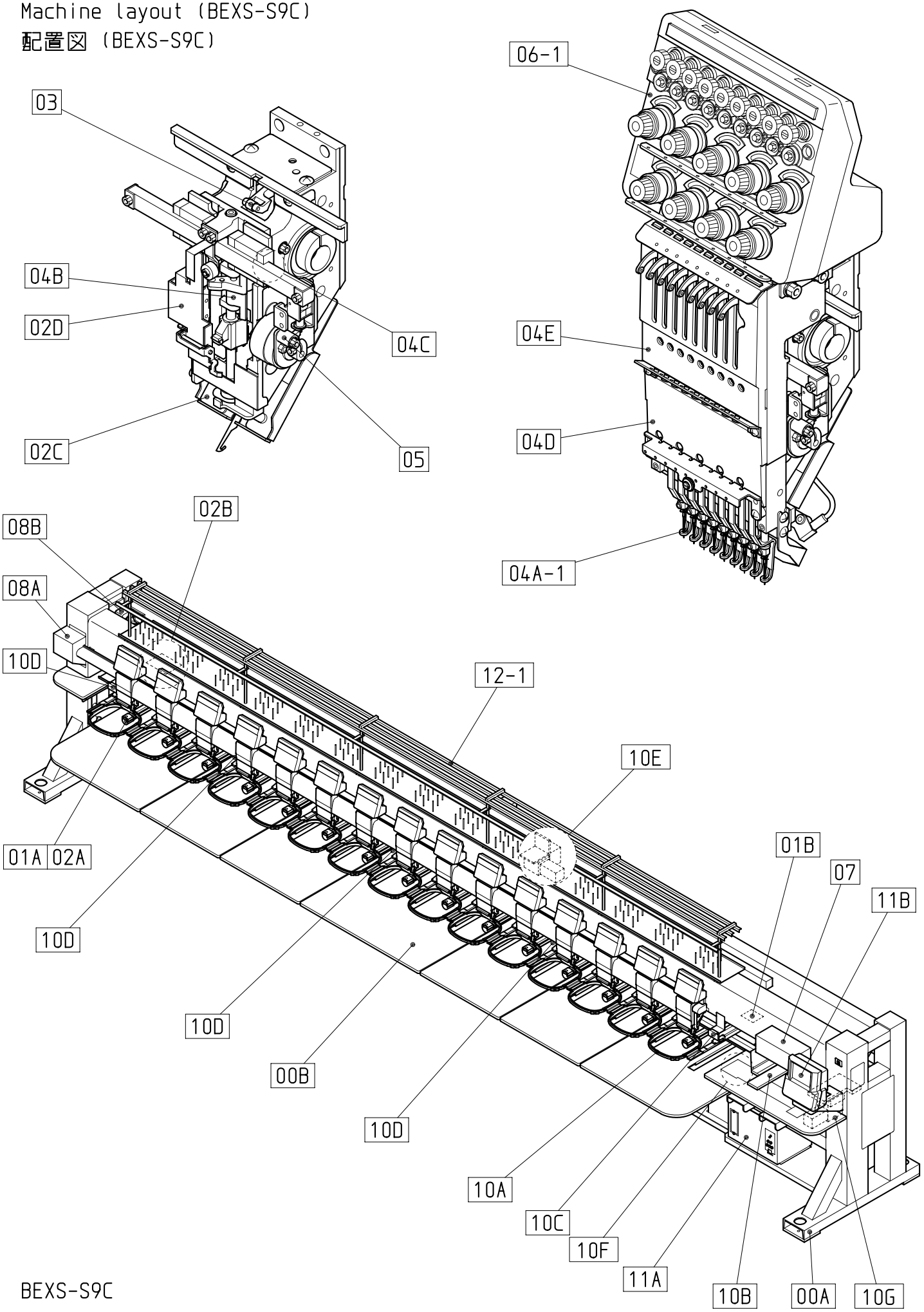

BEXS-S9C

130204

Machine layout (BEXS-S15C)
配置図 (BEXS-S15C)

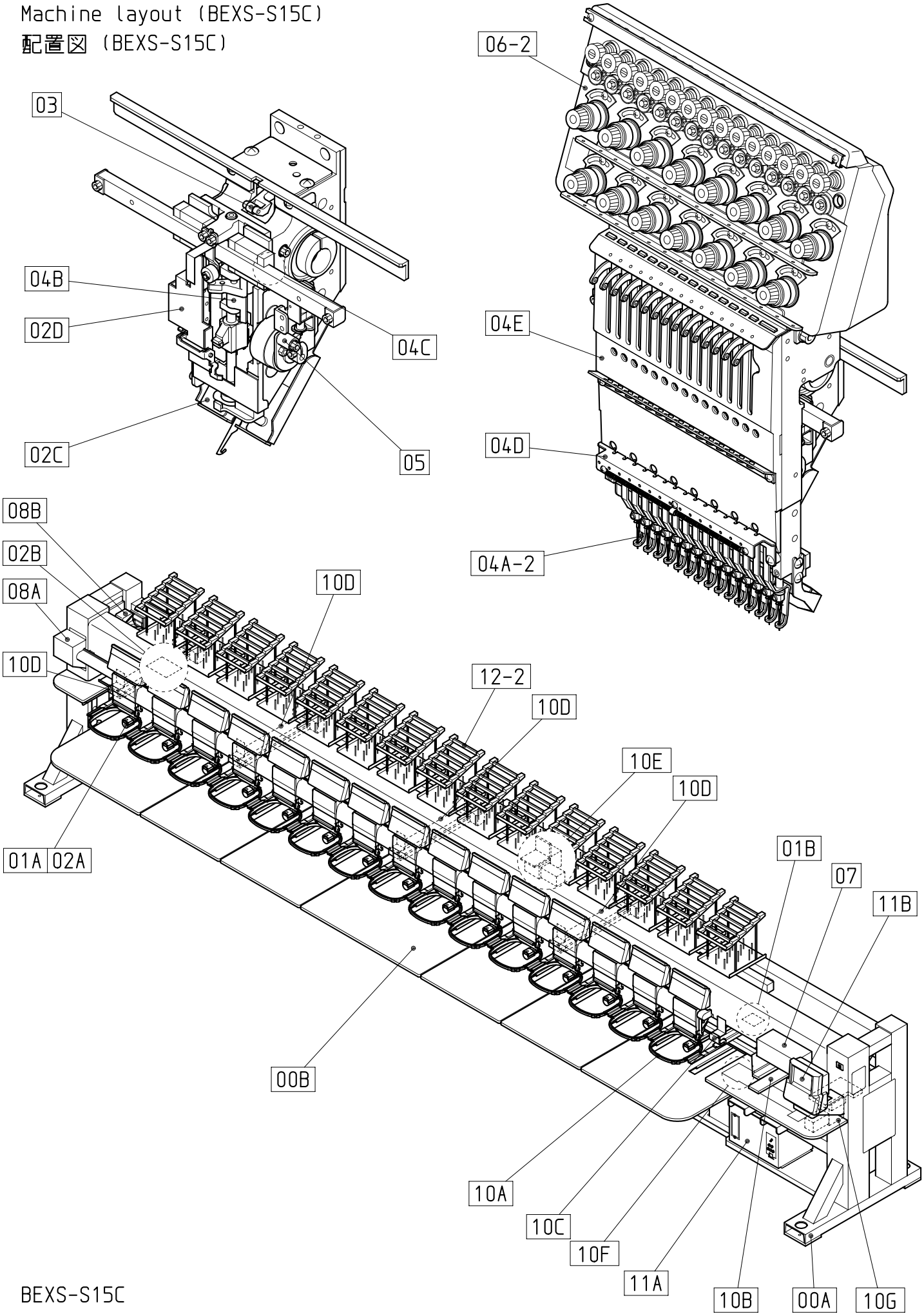

BEXS-S15C

130204

00A Table・Frame A
テーブル・フレームA

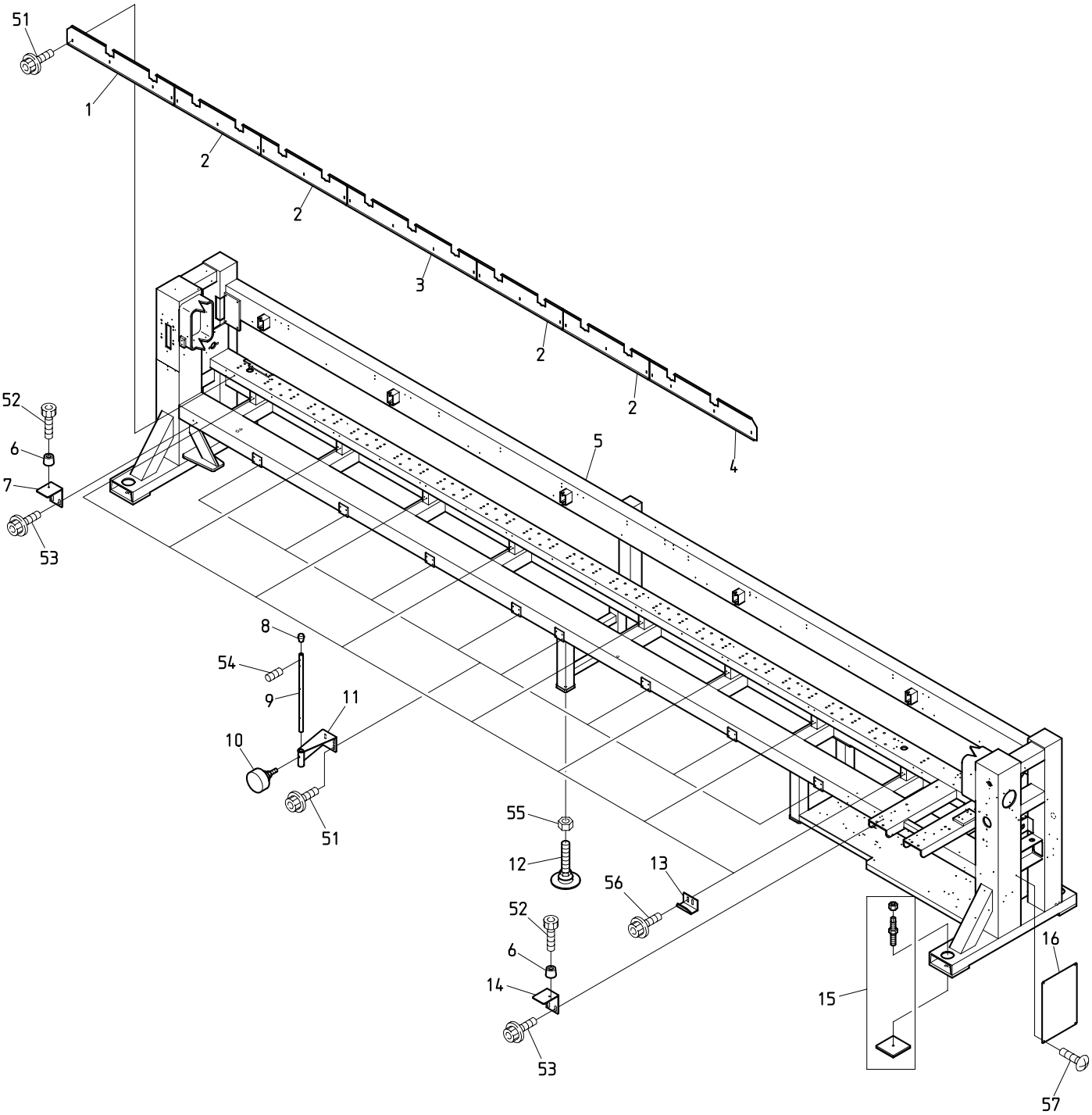

BEXS-S*C

130115

ＯＯＡ　　Table・Frame A　　(※ Depends on machine type)

テーブル・フレームＡ　　(※は機種によって異なる)

ITEM	ＬＩＳＴ　No.	ＤＥＳＣＲＩＰＴＩＯＮ	部品名	Q'TY	ＮＯＴＥ
1	SM140103	Bed front cover(No.4)	ベッド前面カバー(No.4)	1	※
2	SM140082	Bed front cover(No.2)	ベッド前面カバー(No.2)	4	※
3	SM140092	Bed front cover(No.3)	ベッド前面カバー(No.3)	1	※
4	SM140073	Bed front cover(No.1)	ベッド前面カバー(No.1)	1	※
5	3AJGF380380AAH2	Frame a'ssy(BEXS-S1515C,450×380/380)	脚フレーム(BEXS-S1515C,450×380/380)	1	※
6	A9014163	Color rubber foot(C-30-FRB-3225)	カラーゴム脚(C-30-FRB-3225)	2	
7	SM140050	Support table catch stay(L)	補助テーブル受ケステー(L)	1	
8	A9014161	Rubber foot for pipes(C-31-5)	パイプ用ゴム足(C-31-5)	8	
9	SJ140120C	Table stand(DYHE)	テーブルスタンド(DYHE)	8	
10	SJ140220	Table stand fixed knob bolt	テーブルスタンド固定ノブボルト	8	
11	SJ140132	Table stand bracket	テーブルスタンドブラケット	8	
12	A9019075	Flexible lebeler(TM256-5)	フレキシブルレベラー(TM256-5)	2	
13	SC140120	Table stopper	テーブル止メ	8	
14	SM140040	Support table catch stay(R)	補助テーブル受ケステー(R)	1	
15	SM720001	Mount set	マウントセット	1	
16	SM250000	Stand cover(R)	スタンドカバー(R)	1	
51		Hex.socket flange bolt M6×12(Chromate)	六角穴付フランジボルト M6×12(クロメート)		
52		Hex.socket bolt M5×15(With adhesive) Black(Screw lock red)	六角穴付ボルト M5×15(接着剤付) 黒(ネジロック赤)		
53		Hex.socket flange bolt M6×12	六角穴付フランジボルト M6×12		
54		Hex.socket set screw M5×20	六角穴付止メネジ M5×20		
55		Hex.nut M16	六角ナット M16		
56		Hex.socket flange bolt M5×10(Chromate)	六角穴付フランジボルト M5×10(クロメート)		
57		Truss screw M5×10	十字穴付トラス小ネジ M5×10		

00B Table・Frame B
テーブル・フレームB

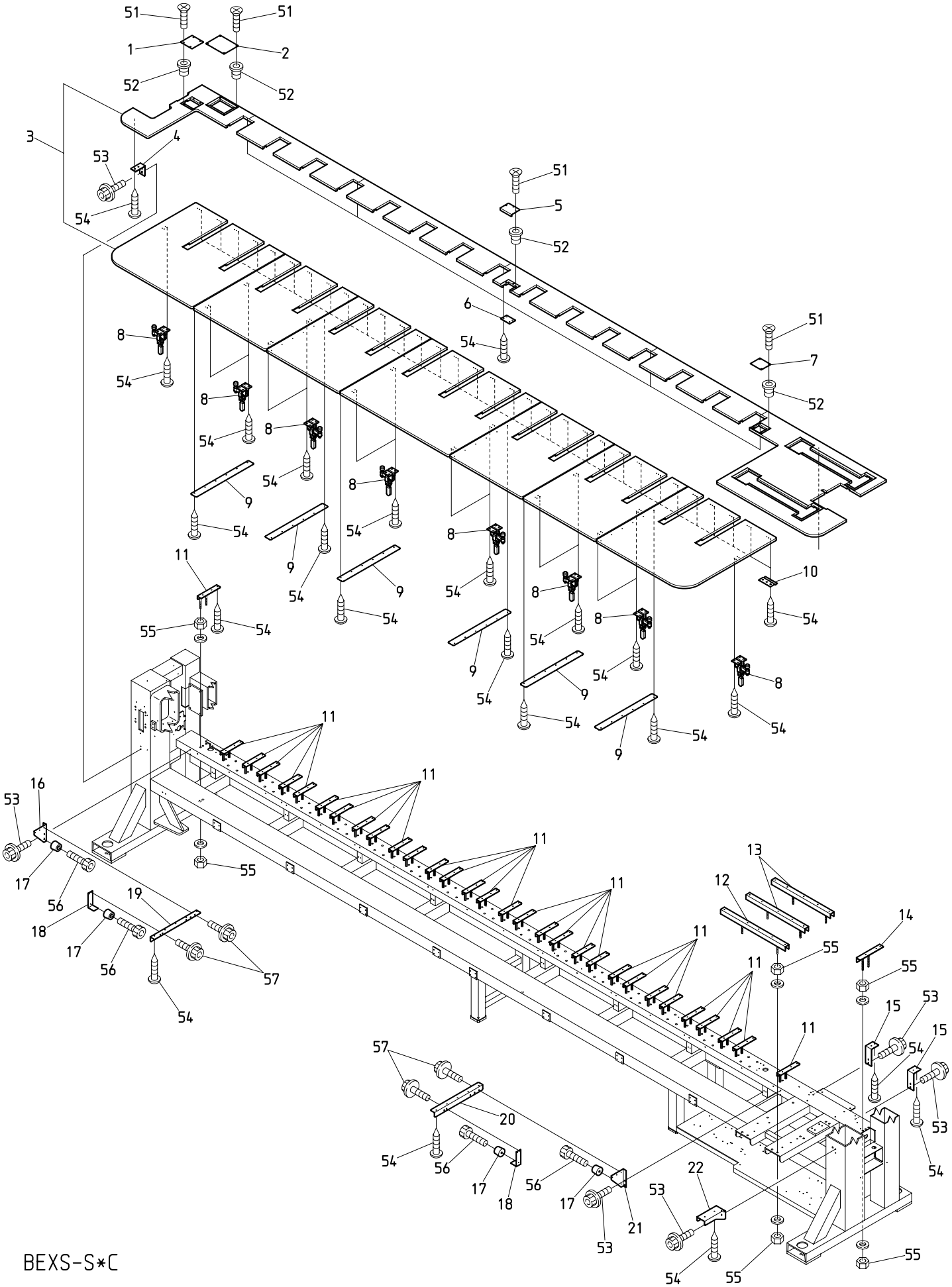

BEXS-S*C

130118

ＯＯＢ　Table・Frame B　(※ Depends on machine type)

テーブル・フレームＢ　(※は機種によって異なる)

ITEM	ＬＩＳＴ No.	ＤＥＳＣＲＩＰＴＩＯＮ	部品名	Q'TY	ＮＯＴＥ
1	SM120010	Lower connecting service cover(Left)	下軸連結サービスカバー(左)	1	
2	SC120030	Thread cut service cover	糸切りサービスカバー	1	
3	1BJG15380380AH1	Table(BEXS-S15C,450×380/380)	テーブル(BEXS-S15C,450×380/380)	1	※
4	SC140090	Table support angle	テーブル受ケアングル	1	
5	SM120000	Lower connecting service cover(Center)	下軸連結サービスカバー(中央)	1	
6	RQ120080	Jointed plate	ツギ板	5	※
7	SC120040	Encoder service cover	エンコーダーサービスカバー	1	
8	A9013070	Toggle clamp(KAKUTA No.40A)	トグルクランプ(カクタNo.40A)	１４	※
9	SC120010	Joint plate	ジョイントプレート	6	※
10	HM140120	Table stopper(Front)	テーブル止メ(前)	３２	※
11	SC140140	Table support(L=200)	テーブル受ケ(L=200)	２４	※
12	SM140020	Table support(670L)	テーブル受ケ(670L)	1	
13	SM140010	Table support(610L)	テーブル受ケ(610L)	2	
14	SM140000	Table support(240L)	テーブル受ケ(240L)	1	
15	SM140030	Table support angle	テーブル受ケアングル	2	
16	SJ140010	LH-table support bracket(DYHE)	LHテーブル受ケブラケット(DYHE)	1	
17	A9014163	Color rubber foot(C-30-FRB-3225)	カラーゴム脚(C-30-FRB-3225)	4	
18	SC140041	Table support stay	テーブル受ケステー	2	
19	SC140030	LH-table support	LHテーブル受ケ	1	
20	SC140020	RH-table support	RHテーブル受ケ	1	
21	SJ140000	RH-table support bracket(DYHE)	RHテーブル受ケブラケット(DYHE)	1	
22	SM140060	Table support bracket	テーブル受ケブラケット	1	
51		Flush screw(Under cut) M4×8	十字穴付皿小ネジ(アンダーカット) M4×8		
52		Rag nut(C) M4	鬼目ナット(C) M4		
53		Hex.socket flange bolt M6×12(Chromate)	六角穴付フランジボルト M6×12(クロメート)		
54		Pierce screw M5×19	ピアスビス M5×19		
55		Hex.nut M10	六角ナット M10		
56		Hex.socket bolt M5×15(With adhesive) Black(Screw lock red)	六角穴付ボルト M5×15(接着剤付) 黒(ネジロック赤)		
57		Hex.socket flange bolt M5×10(Chromate)	六角穴付フランジボルト M5×10(クロメート)		

01A Head・Bed A
ヘッド・ベッドA

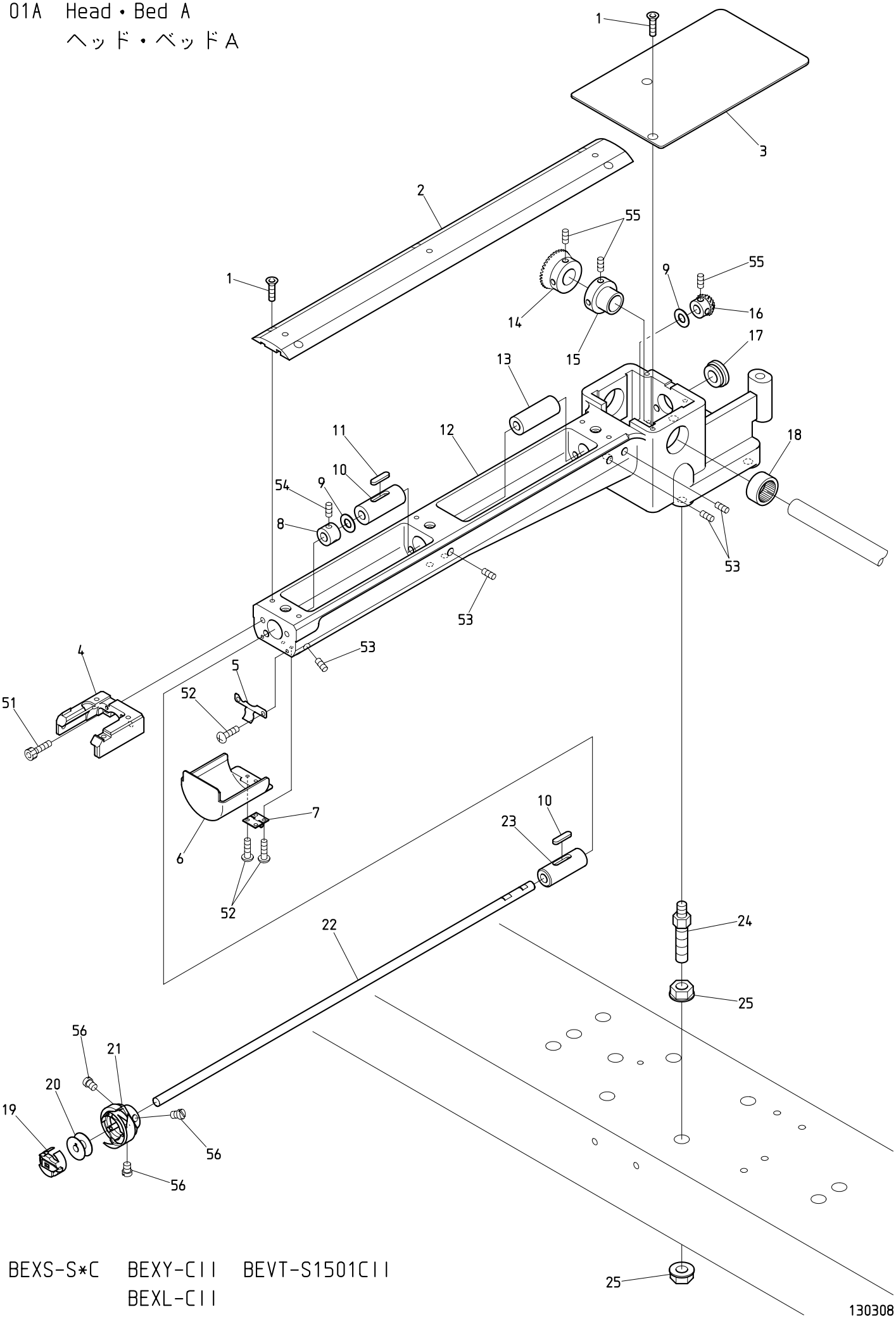

BEXS-S*C BEXY-CII BEVT-S1501CII
BEXL-CII

０１Ａ　　Head・Bed A　　(H=Head Q'TY)

ヘッド・ベッドＡ　　（Ｈ＝頭数）

ITEM	ＬＩＳＴ　No.	ＤＥＳＣＲＩＰＴＩＯＮ	部品名	Q'TY	ＮＯＴＥ
1	SV210083	Throat plate set screw	針板止メネジ	Ｈ×７	
2	QJ210050	Cylinder bed cover MK7-T	シリンダーベッドカバー MK7-T	Ｈ×１	
3	QJ210080	Bed cover	ベッドカバー	Ｈ×１	
4	QJ210010	Throat plate base MK7-T	針板ベース MK7-T	Ｈ×１	
5	KC250483	Barrel bed cover hold spring	筒型ベッドカバー押エバネ	Ｈ×１	
6	NB0QJ210060	Barrel bed cover MK7-T	筒型ベッドカバー MK7-T	Ｈ×１	
7	A9012490	Hinge(TH-TM-72)	蝶板(TH-TM-72)	Ｈ×１	
8	KF220290	Lower shaft collar	下軸カラー	Ｈ×１	
9	HT220061	Thrust washer (Lower shaft)	スラストワッシャー(下軸)	Ｈ×２	
10	KF220230	Lower shaft metal(Front)	下軸メタル(前)	Ｈ×１	
11	KL220140	Oil felt C	オイルフェルトC	Ｈ×２	
12	QJ210071	Barrel bed(Small bobbin)　Aluminium	筒型ベッド(小釜) アルミ	Ｈ×１	
13	HS220010	Lower shaft metal(Cylinder back side)	下軸メタル(シリンダー後側)	Ｈ×１	
14	SJ320010	Lower shaft gear(Large gear,Korean)	下軸ギヤー(大ギヤ 韓国)	Ｈ×１	
15	HP321090C	Lower shaft connecting shaft collar	下軸連結シャフトカラー	Ｈ×１	
16	SJ220010	Lower shaft gear(Small gear,Korean)	下軸ギヤー(小ギヤ 韓国)	Ｈ×１	
17	A9014059	Gromet MG(MG-1)	膜付グロメットMG(MG-1)	Ｈ×１	
18	A9011111	Needle bearing(TLA-2012Z)	ニードルベアリング(TLA-2012Z)	Ｈ×１	
19	KF221020	Bobbin case(4B19-S6-BA)	ボビンケース(4B19-S6-BA)	Ｈ×１	
20	KF220530	Bobbin(For extra-fine)	ボビン(極細用)	Ｈ×１	
21	KF220700	Rotating hook HSL-ATR(M1QTS)	釜 HSL-ATR(M1QTS)	Ｈ×１	
22	HS210021	Lower shaft(For small bobbin)	下軸(小釜用)	Ｈ×１	
23	KF220241	Vertical shaft metal(Upper)	縦軸メタル(上)	Ｈ×１	
24	SC210000	Adjust bolt	アジャストボルト	Ｈ×４	
25	SC210010	Adjust nut M10	アジャストナット M10	Ｈ×８	
51		Hex.socket bolt M5×15	六角穴付ボルト M5×15		
52		Pan screw M3×6	十字穴付ナベ小ネジ M3×6		
53		Hex.socket set screw(Cup point) M6×12	六角穴付止メネジ(くぼみ先) M6×12		
54		Hex.socket set screw SM1/4 40×4	六角穴付止メネジ SM1/4 40×4		
55		Hex.socket set screw M5×6	六角穴付止メネジ M5×6		
56		Screw(SM11/64 40×5)	すり割り付平小ネジ(SM11/64 山40×5)		

01B Head・Bed B
ヘッド・ベッドB

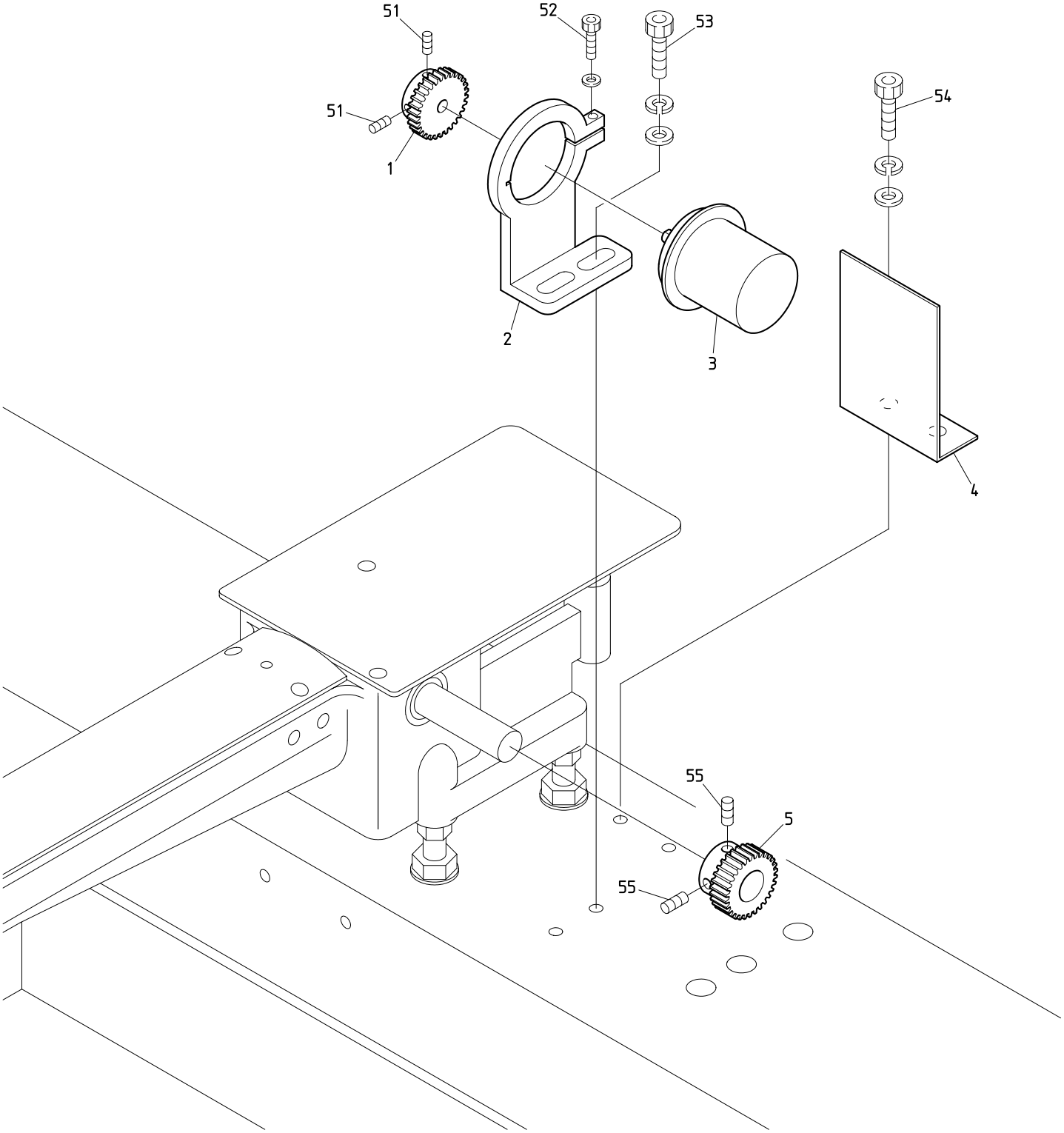

BEXS-C BEXS-S*C BEXY-C BEXY-CII
BEXR-C BEXL-C BEXL-CII

130120

０１Ｂ　Head･Bed B

ヘッド・ベッドＢ

ITEM	ＬＩＳＴ No.	ＤＥＳＣＲＩＰＴＩＯＮ	部品名	Q'TY	ＮＯＴＥ
1	HP321720C	Encoder driving gear No.2	エンコーダ駆動ギヤー No.2	1	
2	SC330131	Encoder retainer	エンコーダ保持器	1	
3	KN511020	Position coder TS5307N54	ポジションコーダー TS5307N54	1	
4	SC250080	Encoder safety cover	エンコーダー安全カバー	1	
5	HP321710C	Encoder driving gear No.1	エンコーダ駆動ギヤー No.1	1	
51		Hex.socket set screw M4×8	六角穴付止メネジ M4×8		
52		Hex.socket bolt M4×14	六角穴付ボルト M4×14		
53		Hex.socket bolt M6×25	六角穴付ボルト M6×25		
54		Hex.socket bolt M6×15	六角穴付ボルト M6×15		
55		Hex.socket set screw M5×5	六角穴付止メネジ M5×5		

02A Thread cut A
糸切りA

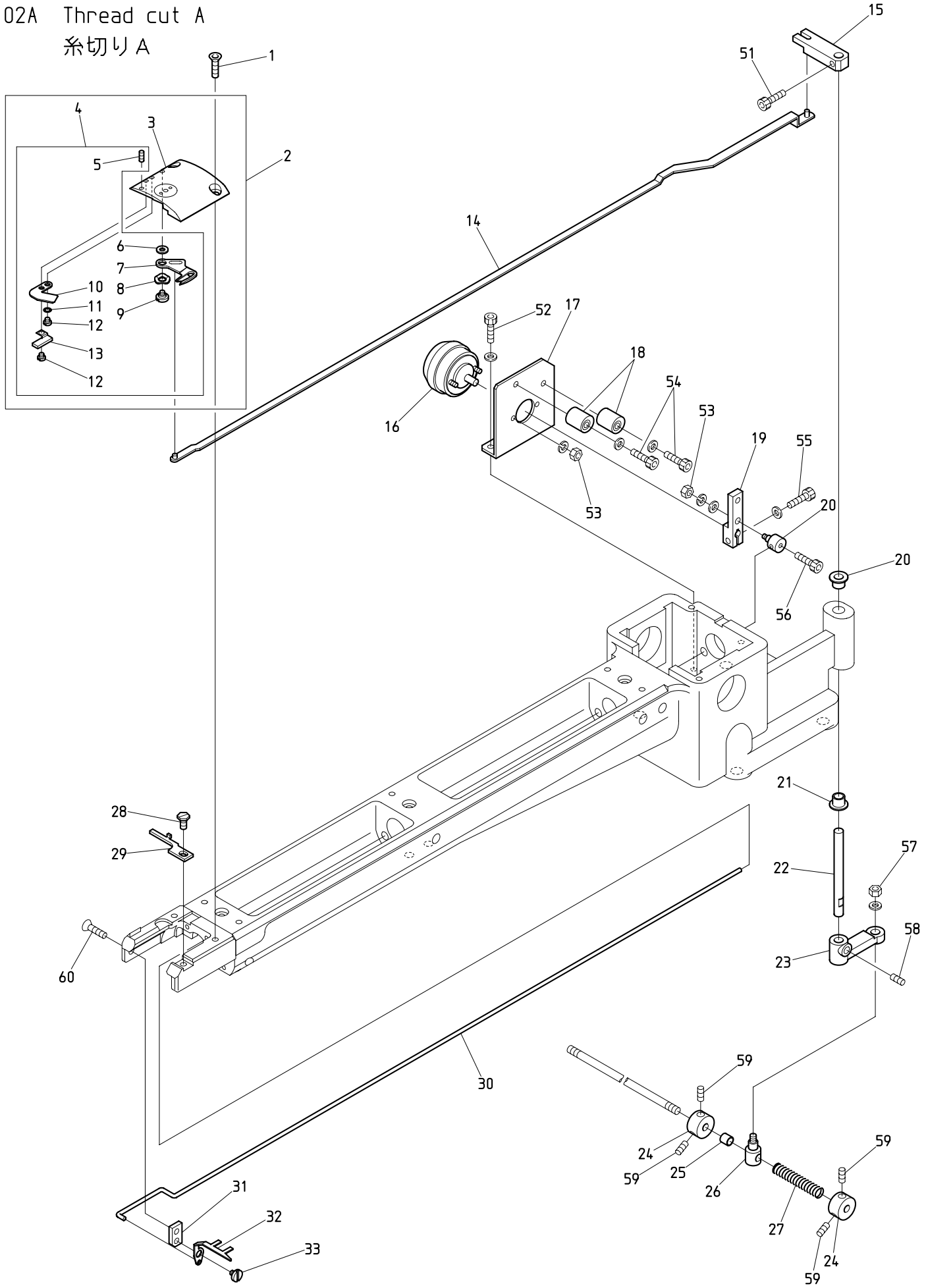

BEXS-S*C BEXY-CII
BEXL-CII

130118

０２Ａ　Thread cut A　(H=Head Q'TY)

糸切りＡ　（Ｈ＝頭数）

ITEM	ＬＩＳＴ No.	ＤＥＳＣＲＩＰＴＩＯＮ	部品名	Q'TY	ＮＯＴＥ
1	KX250081	Throat plate set screw(Hex.socket)	針板止メネジ(六角穴)	Ｈ×２	
2	QJ270001	Cylinder throat plate a'ssy MK7-T	シリンダー針板ASSY MK7-T	Ｈ×１	
3	QJ270011	Cylinder throat plate MK7-T	シリンダー針板 MK7-T	Ｈ×１	
4	QJ270100	Parts set for throat plate MK7-T	針板用部品セット MK7-T(組付費込)	Ｈ×１	
5	QJ270080	Hex.socket set screw M3×2 (Black oxide finish,With threelock processed)	六角穴付止メネジ M3×2 (黒染,スリーロック加工付)	Ｈ×１	
6	QJ270060	Metal washer MK7-T	金属ワッシャー MK7-T	Ｈ×１	
7	QJ270020	Driving knife MK7-T	動メス MK7-T	Ｈ×１	
8	QJ270140	Wave washer MK7-T	ウェーブワッシャー MK7-T	Ｈ×１	
9	QJ270040	Driving knife rotary shaft MK7-T	動メス回転軸 MK7-T	Ｈ×１	
10	QJ270030	Fixed knife MK7-T	固定メス MK7-T	Ｈ×１	
11	QJ270070	Washer 3.2×5×0.5	ワッシャー 3.2×5×0.5	Ｈ×１	
12	KX270010	Fixed knife set screw	固定メス止メネジ	Ｈ×２	
13	QJ270090	Lower thread support stay a'ssy MK7-T	下糸保持ステーASSY MK7-T	Ｈ×１	
14	QJ210031	Lower thread knife drive rod MK7-T	下糸メス駆動ロッド MK7-T	Ｈ×１	
15	HS210100	Lower thread knife drive lever upper	下糸メス駆動レバー上	Ｈ×１	
16	A9056030	3ER25-35×3×8×9 M960371 R(ETL)	3ER25-35×3×8×9 M960371 R(ETL)	Ｈ×１	
17	QJ210041	Solenoid stay MK7-T	ソレノイドステー MK7-T	Ｈ×１	
18	KN272401	Stopper eccentric	ストッパーエキセン	Ｈ×２	
19	KC271940C	Soleroid lever A	ソレノイドレバーA	Ｈ×１	
20	HS210080	Connecting clamp	連結クランプ	Ｈ×１	
21	A9011284	DU bush with flange(K5F0606-12)	鍔付DUブッシュ(K5F0606-12)	Ｈ×２	
22	HS210090	Knife lever rotary shaft	メスレバー回転軸	Ｈ×１	
23	KN271560C	Knife lever	メスレバー	Ｈ×１	
24	SJ270220	Fixed collar	固定カラー	Ｈ×２	
25	A9012204	Spacer(Roll bush) 5×6	スペーサー(巻キブッシュ) 5×6	Ｈ×１	
26	KF230640C	Lock connecting bar clamp	ロック連結棒クランプ	Ｈ×１	
27	SJ270230	Cushion spring	クッションスプリング	Ｈ×１	
28	KX270430	Screw(Cylinder)	釜止メ用ネジ(シリンダー)	Ｈ×１	
29	SJ210171	Rotating hook bobbin case holder position bracket(Cylinder) BA	釜止メ(シリンダー) BA	Ｈ×１	
30	HS210070	Hook drive rod	フック駆動ロッド	Ｈ×１	
31	HS210051	Hook fixed stay(Short type)	突込ミフック取付ステー(ショートタイプ)	Ｈ×１	
32	HS210300	Hook(Cylinder MK5)	突込ミフック(シリンダーMK5)	Ｈ×１	
33	KC271001	Upper thread knife rotary shaft	上糸メス回転軸	Ｈ×１	
51		Hex.socket bolt M4×6	六角穴付ボルト M4×6		
52		Hex.socket bolt M4×8(With plain washer)	六角穴付ボルト M4×8(平座金付)		
53		Hex.nut M3	六角ナット M3		
54		Hex.socket bolt M4×18	六角穴付ボルト M4×18		
55		Hex.socket bolt M4×10	六角穴付ボルト M4×10		
56		Hex.socket bolt M3×5	六角穴付ボルト M3×5		
57		Hex.nut M4	六角ナット M4		
58		Hex.socket set screw M5×6	六角穴付止メネジ M5×6		
59		Hex.socket set screw(Cup point) M5×6	六角穴付止メネジ(くぼみ先) M5×6		
60		Hex.socket flush screw M4×6	六角穴付皿ネジ M4×6		

02B Thread cut B
糸切りB

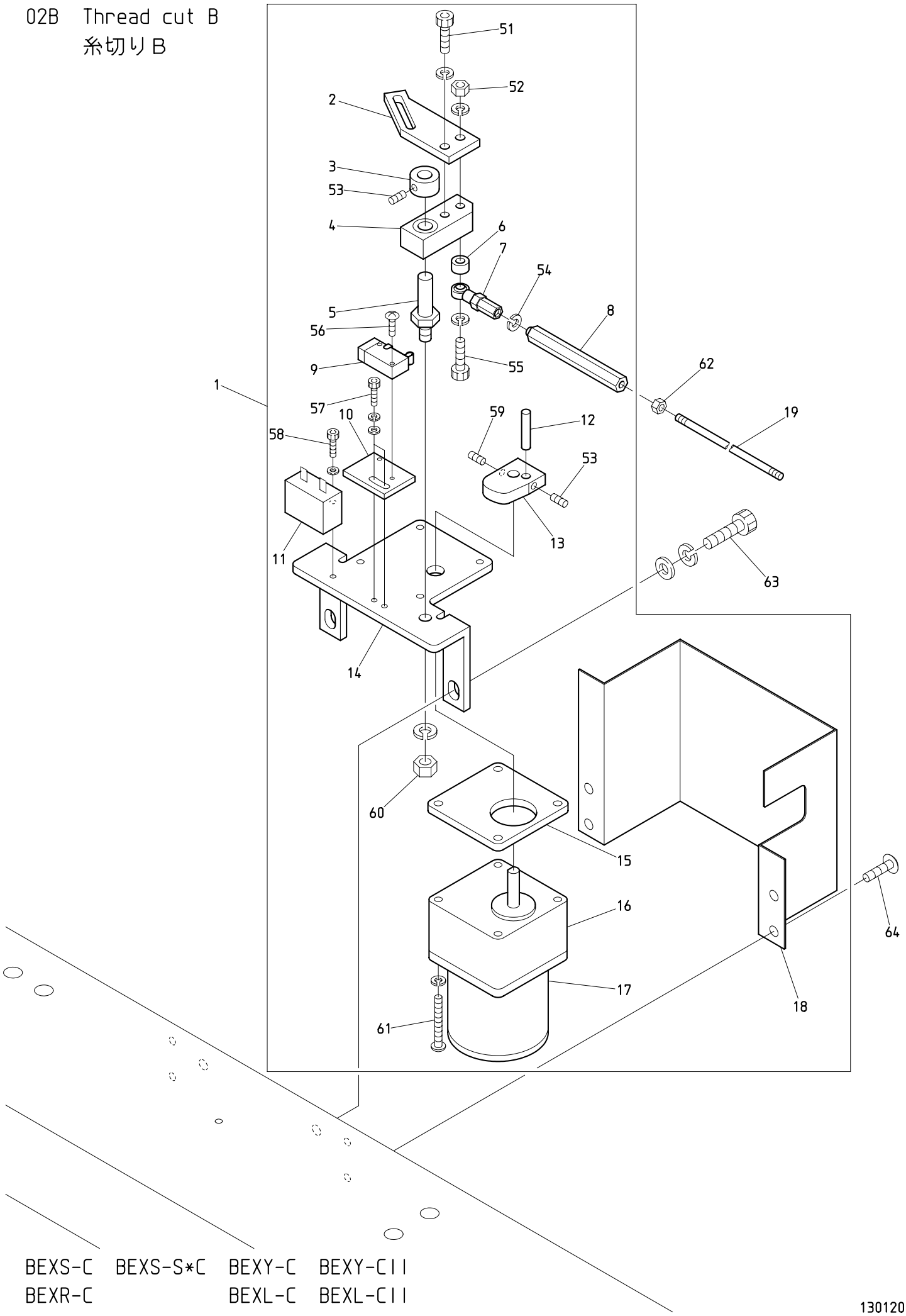

BEXS-C BEXS-S*C BEXY-C BEXY-CII
BEXR-C BEXL-C BEXL-CII

130120

０２Ｂ　Thread cut B

糸切りＢ

ITEM	ＬＩＳＴ No.	ＤＥＳＣＲＩＰＴＩＯＮ	部品名	Q'TY	ＮＯＴＥ
1	QJ270112	Thread cutter central drive a'ssy MK7-T	糸切り集中駆動ASSY MK7-T	1 set	
2	QJ270120	Motor cam lever	モーターカムレバー	1	
3	KC330180	Collar φ10	カラー φ10	1	
4	KN271782	Drive lever	駆動レバー	1	
5	KN271750	Motor lever rotary shaft	モーターレバー回転軸	1	
6	HM270010	Motor lever collar	モーターレバーカラー	1	
7	A9012002	Uniball joint(PR-6)	ユニボールジョイント(PR-6)	1	
8	KC330510	Hex.connecting rod(Large)	六角連結棒(大)	1	
9	A9052078	Micro switch(D2VW-01L2A-1)	マイクロスイッチ(D2VW-01L2A-1)	1	
10	HS270070	Switch fixed bracket(Cylinder)	スイッチ取付ブラケット(シリンダ)		
11		Condenser(CH45UL)	コンデンサーモールド型(CH45UL)	1	Motor accessory モーター付属品
12	KN272350	Drive pin	駆動ピン	1	
13	QJ270132	Drive cam MK7-T	駆動カム MK7-T	1	
14	SJ270070	Thread cutter motor bracket (Barrel frame correspondence)	糸切りモータブラケット (筒枠対応)	1	
15	SJ270080	Motor spacer(Barrel frame correspondence)	モータースペーサー(筒枠対応)	1	
16	A9065107	Gear head 3GB36K	ギヤヘッド 3GB36K	1	
17	A9065092	Reversible motor 3RJ10GB-AUL-E4	リバーシブルモーター 3RJ10GB-AUL-E4	1	
	A9053054	Thread cutter motor cable 0.75×6×8M	糸切りモーターケーブル 0.75×6×8M	1	
18	SJ270060	Thread cutter central drive cover (Barrel frame correspondence)	糸切り集中駆動カバー (筒枠対応)	1	
19	KC330410	Lock connecting rod(2M)	ロック連結ロッド(2M)	3	
51		Hex.socket bolt M6×15(With spring washer)	六角穴付ボルト M6×15(バネ座金付)		
52		Hex.nut M6 Ⅰ(With spring washer)	六角ナット M6 1種(バネ座金付)		
53		Hex.socket set screw(Cup point) M5×6	六角穴付止メネジ(くぼみ先) M5×6		
54		Spring washer M6	バネ座金 M6		
55		Hex.socket bolt M6×50(With spring washer)	六角穴付ボルト M6×50(バネ座金付)		
56		Truss screw M3×15(SUS)	十字穴付トラス小ネジ M3×15(SUS)		
57		Hex.socket bolt M4×10(With washers)	六角穴付ボルト M4×10(平座金 バネ座金付)		
58		Hex.socket bolt M4×10(With spring washer)	六角穴付ボルト M4×10(バネ座金付)		
59		Hex.socket set screw(Dog point) M5×8	六角穴付止メネジ(棒先) M5×8		
60		Hex.nut M8 Ⅰ(With spring washer)	六角ナット M8 1種(バネ座金付)		
61		Pan screw M5×65(With spring washer)	十字穴付ナベ小ネジ M5×65(バネ座金付)		
62		Hex.nut M5	六角ナット M5		
63		Hex.socket bolt M8×20	六角穴付ボルト M8×20		
64		Truss screw M6×10	十字穴付トラス小ネジ M6×10		

02C Thread cut C
糸切りC

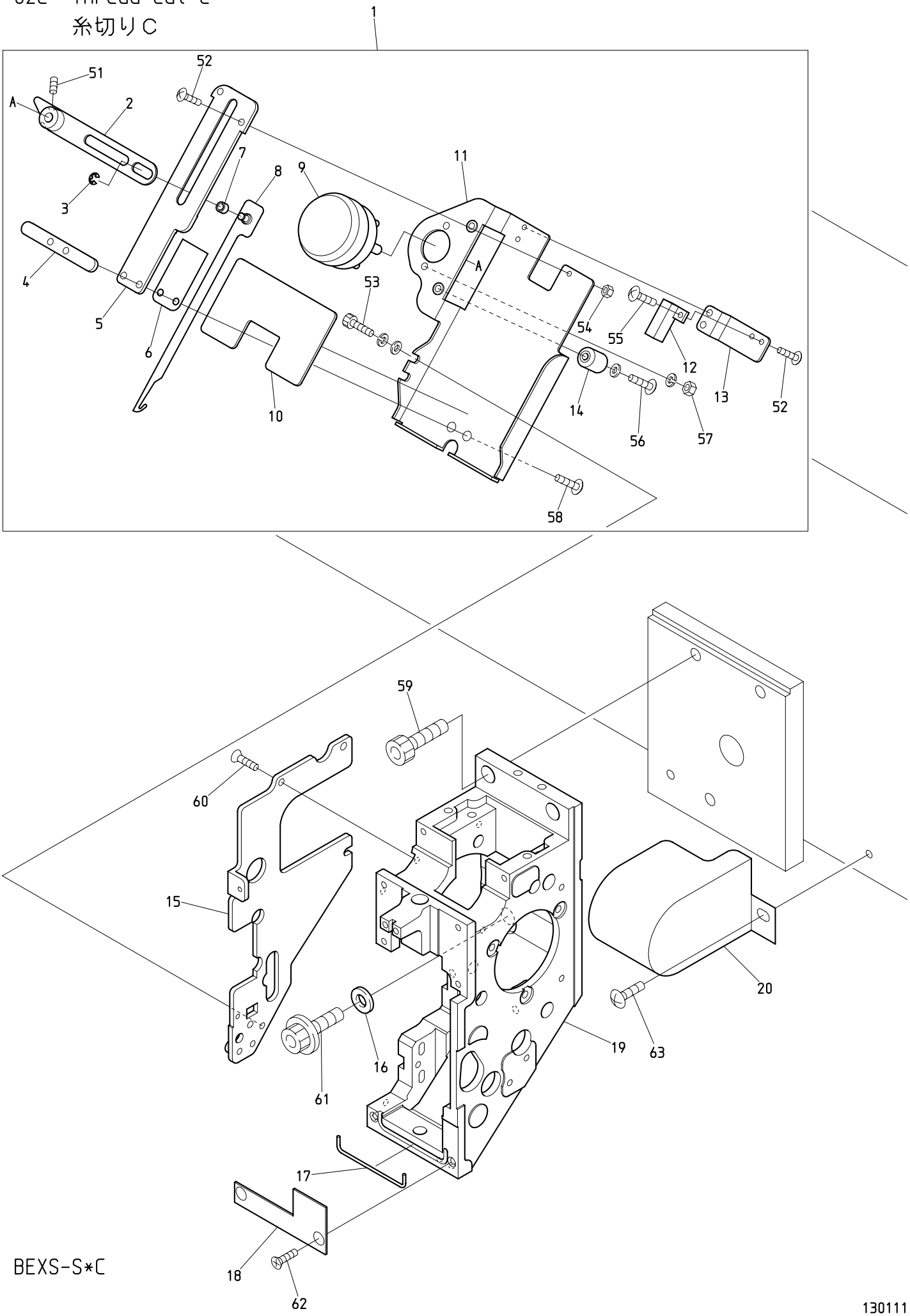

BEXS-S*C

130111

０２Ｃ　Thread cut C

糸切りＣ

ITEM	ＬＩＳＴ No.	ＤＥＳＣＲＩＰＴＩＯＮ	部品名	Q'TY	ＮＯＴＥ
1	QK270171	Thread away a'ssy	糸払イASSY	1set	
2	NB0QK270040	Thread away solenoid lever	糸払イソレノイドレバー	1	
3	A9012127	E-ring(φ3)	E型止メ輪(呼ビ径3)	1	
4	NB0QK270050	Nut plate	ナットプレート	1	
5	NB0QK270000	Thread away hook guide	糸払イフックガイド	1	
6	KL270450	Hook guide plate	フックガイドプレート	1	
7	A9011313	Bush 80B-0404	ブッシュ 80B-0404	1	
8	NB0QK270010	Thread away hook	糸払イフック	1	
9	A9056038	Rotary solenoid 4ER45-33×3×8×9(ETL)	ロータリーソレノイド 4ER45-33×3×8×9(ETL)	1	
10	NB0QK270070	Oil catch felt	油受ケフェルト	1	
11	NB0QK270031	Thread away base	糸払イベース	1	
12	A9052028	Proximity switch(RS-603)	近接スイッチ(RS-603)	1	
13	NB0QK270021	Switch stay	スイッチステー	1	
14	KN272401	Stopper eccentric	ストッパーエキセン	1	
15	QK250010	Arm left cover	アーム左カバー	1	
16	A9015011	Disc spring D16×D8.2×T0.6	皿バネ D16×D8.2×T0.6	1	
17	QK250030	O-ring string φ1.78×70	Oリングヒモ φ1.78×70	1	
18	QK250020C	Oil stop plate	油止メプレート	1	
19	QK210001	Arm(S-head)	アーム(S頭部)	1	
20	QJ310050	Side cover(XY-S15C) First head	上軸サイドカバー(XY-S15C) 1頭目	1	
51		Hex.socket set screw M4×6	六角穴付止メネジ M4×6		
52		Truss screw M3×6	十字穴付トラス小ネジ M3×6		
53		Hex.socket bolt M4×8(With washers)	六角穴付ボルト M4×8(平座金 バネ座金付)		
54		Hex.nut M3 Ⅲ	六角ナット M3 3種		
55		Truss screw M3×5	十字穴付トラス小ネジ M3×5		
56		Truss screw M4×20(With plain washer)	十字穴付トラス小ネジ M4×20(平座金付)		
57		Hex.nut M4 Ⅲ(With spring washer)	六角ナット M4 3種(バネ座金付)		
58		Truss screw M4×8(With adhesive)	十字穴付トラス小ネジ M4×8(接着剤付)		
59		Hex.socket bolt M8×25	六角穴付ボルト M8×25		
60		Flush screw M4×8	十字穴付皿小ネジ M4×8		
61		Hex.socket flange bolt M8×25	六角穴付フランジボルト M8×25		
62		Flush screw M4×6	十字穴付皿小ネジ M4×6		
63		Truss screw M5×8	十字穴付トラス小ネジ M5×8		

02D Thread cut D
糸切りD

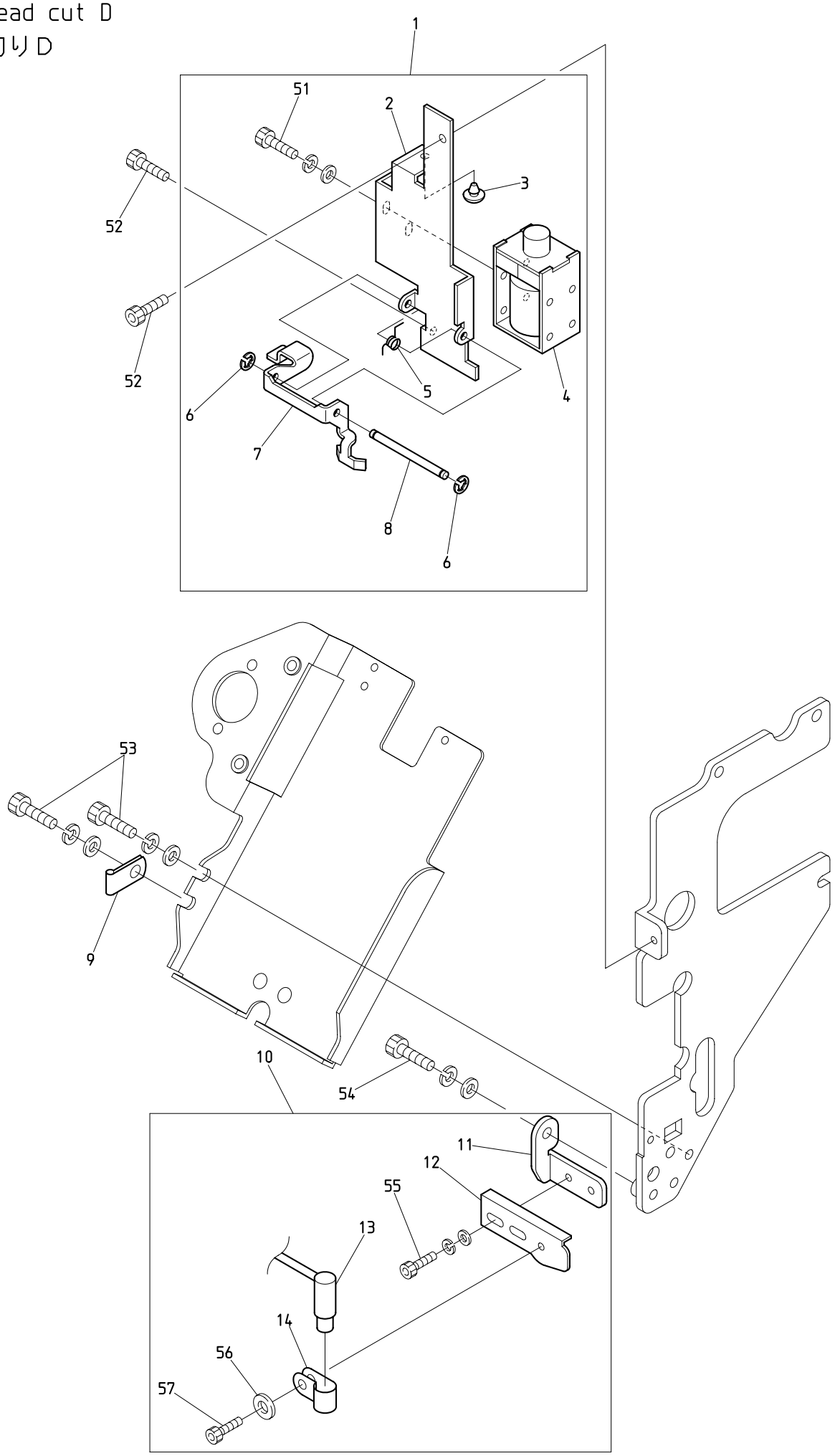

BEXS-S*C

130111

０２Ｄ　Thread cut D

糸切りＤ

ITEM	ＬＩＳＴ No.	ＤＥＳＣＲＩＰＴＩＯＮ	部品名	Q'TY	ＮＯＴＥ
1	QK270250	Thread support a'ssy(S-head)	糸保持ASSY(S頭部)	1 set	
2	QK270110	Thread support bracket	糸保持ブラケット	1	
3	A9014211	Rubber cushion TM-96-3	プラグクッションゴム TM-96-3	1	
4	A9056052	Keep solenoid TDS-K10SL-28P	キープソレノイド TDS-K10SL-28P	1	
5	QK270130C	Thread support lever spring	糸保持レバースプリング	1	
6	A9012465	E-ring(φ2)	E型止メ輪(呼ビ径2)	2	
7	QK270120	Thread support lever	糸保持レバー	1	
8	QK270100C	Thread support lever shaft	糸保持レバーシャフト	1	
9	A9068146	Steel alloy cable clip(COPS2,MISUMI)	スチール製ケーブルクリップ(COPS2,ミスミ)	1	
10	EP536380	Laser marker a'ssy(Dot,CAⅡ)	レーザーマーカーASSY(ドット,CSⅡ)	1 set	
11	ME510000	Laser marker adjust bracket	レーザーマーカーアジャストブラケット	1	
12	ME510010	Laser marker slide bracket	レーザーマーカースライドブラケット	1	
13	EP536170	Laser marker(Dot)	レーザーマーカー(ドット)	1	
14	MK510100	Laser marker support clip	レーザーマーカー保持クリップ	1	
51		Hex.socket bolt M3×5(With washer)	六角穴付ボルト M3×5(平座金 バネ座金付)		
52		Hex.socket bolt M3×5	六角穴付ボルト M3×5		
53		Hex.socket bolt M4×8(With washers)	六角穴付ボルト M4×8(平座金 バネ座金付)		
54		Hex.socket bolt M4×10(With washers)	六角穴付ボルト M4×10(平座金 バネ座金付)		
55		Hex.socket bolt M4×6(With washers)	六角穴付ボルト M4×6(平座金 バネ座金付)		
56		Plain washer(M3,φ13×t1)	平座金(呼ビ3,外径13×t1)		
57		Hex.socket bolt M3×8	六角穴付ボルト M3×8		

03 Take up lever
天秤

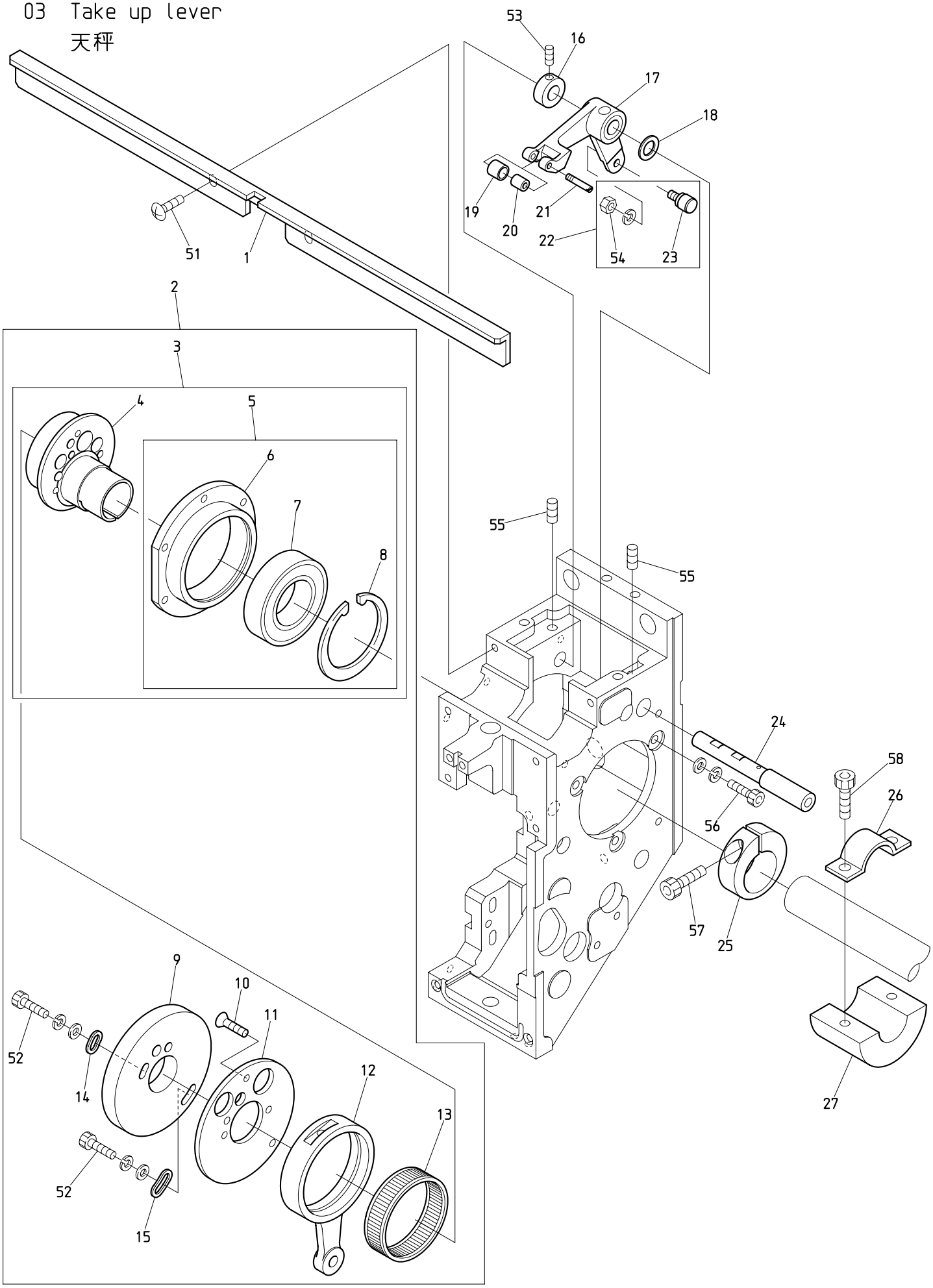

BEXS-S*C

130116

０３　Take up lever　　(H=Head Q'TY)

天秤　　（Ｈ＝頭数）

ITEM	ＬＩＳＴ No.	ＤＥＳＣＲＩＰＴＩＯＮ	部品名	Q'TY	ＮＯＴＥ
1	NB2QK230430	Take up lever stocker(S9)	天秤ストッカー(S9)	Ｈ×１	S9
	NB2QK230510	Take up lever stocker(S15)	天秤ストッカー(S15)	Ｈ×１	S15
2	QK230600	Take up lever･Needle bar drive a'ssy(S-head)	天秤・針棒駆動a'ssy(S頭部)	Ｈ×１	
3	RN230010	Needle bar driving cam a'ssy	針棒駆動カムa'ssy	Ｈ×１	
4	RN230020C2	Needle bar driving cam(Eccentric 9.2 φ20)	針棒駆動カム(偏心9.2 φ20)	Ｈ×１	
5	RN230030	Bearing case a'ssy	ベアリングケースa'ssy	Ｈ×１	
6	RN230040	Bearing case	ベアリングケース	Ｈ×１	
7	A9010073	Ball bearing(6005ZZ)	ボールベアリング(6005ZZ)	Ｈ×１	
8	A9012421	C-ring for hole φ47	C型止メ輪穴用 φ47	Ｈ×１	
9	QK230240	Take up lever cam S6S(S-head)	天秤カムS6S(S頭部)	Ｈ×１	
10	HB230620	Flush screw	十字穴付皿小ネジ(浸炭焼入)	Ｈ×３	
11	NB0QK230230	Take up lever cam base(S-head)	天秤カムベース(S頭部)	Ｈ×１	
12	NB0QK230220	Needle bar crank rod P54.5	針棒クランクロッド P54.5	Ｈ×１	
13	RH230271	Needle bearing	ニードルベアリング	Ｈ×１	
14	HB230070C	Washer for cam(1)	カム用ワッシャー(1)	Ｈ×１	
15	HB230080C	Washer for cam(2)	カム用ワッシャー(2)	Ｈ×１	
16	HB230800C	Take up lever drive lever fixed pin set collar	天秤駆動レバー固定ピンセットカラー	Ｈ×１	
17	NB2QK230260	Take up lever driving lever	天秤駆動レバー	Ｈ×１	
18	RH230610	Thrust washer	スラストワッシャー	Ｈ×１	
19	QK230271	Take up lever driving roller	天秤駆動コロ	Ｈ×１	
20	A9010140	Needle bearing(K3×6×7TV)	ニードルベアリング(K3×6×7TV)	Ｈ×１	
21	QK230250C	Take up lever driving roller shaft	天秤駆動コロ軸	Ｈ×１	
22	KF230501	Take up lever roller a'ssy	天秤コロa'ssy	Ｈ×１	
23	KF230680	Cam followers(KR×4×7.9×15-1P×1)	カムフォロア(KR×4×7.9×15-1P×1)	Ｈ×１	
24	NB0QK230210	Take up lever driving lever shaft	天秤駆動レバー軸	Ｈ×１	
25	RH230330C	Needle bar driving cam set collar	針棒駆動カム締付カラー	Ｈ×１	
26	RR320030C	Balancer set plate(For φ20 shaft)	バランサー止メ金具(φ20軸用)	Ｈ－２	
27	RR320021C	Balancer for φ20 shaft	バランサー φ20軸用	Ｈ－２	
51		Truss screw M4×8	十字穴付トラス小ネジ M4×8		
52		Hex.socket bolt M4×8(With washers)	六角穴付ボルト M4×8(平座金 バネ座金付)		
53		Hex.socket set screw M5×5	六角穴付止メネジ M5×5		
54		Hex.nut M4 I (With spring washer)	六角ナット M4 1種(バネ座金付)		
55		Hex.socket set screw M5×10	六角穴付止メネジ M5×10		
56		Hex.socket bolt M4×12(With washers)	六角穴付ボルト M4×12(平座金 バネ座金付)		
57		Hex.socket bolt M5×18	六角穴付ボルト M5×18		
58		Hex.socket bolt M5×15	六角穴付ボルト M5×15		

04A-1 Needle bar A (S9)
針棒Ａ（Ｓ９）

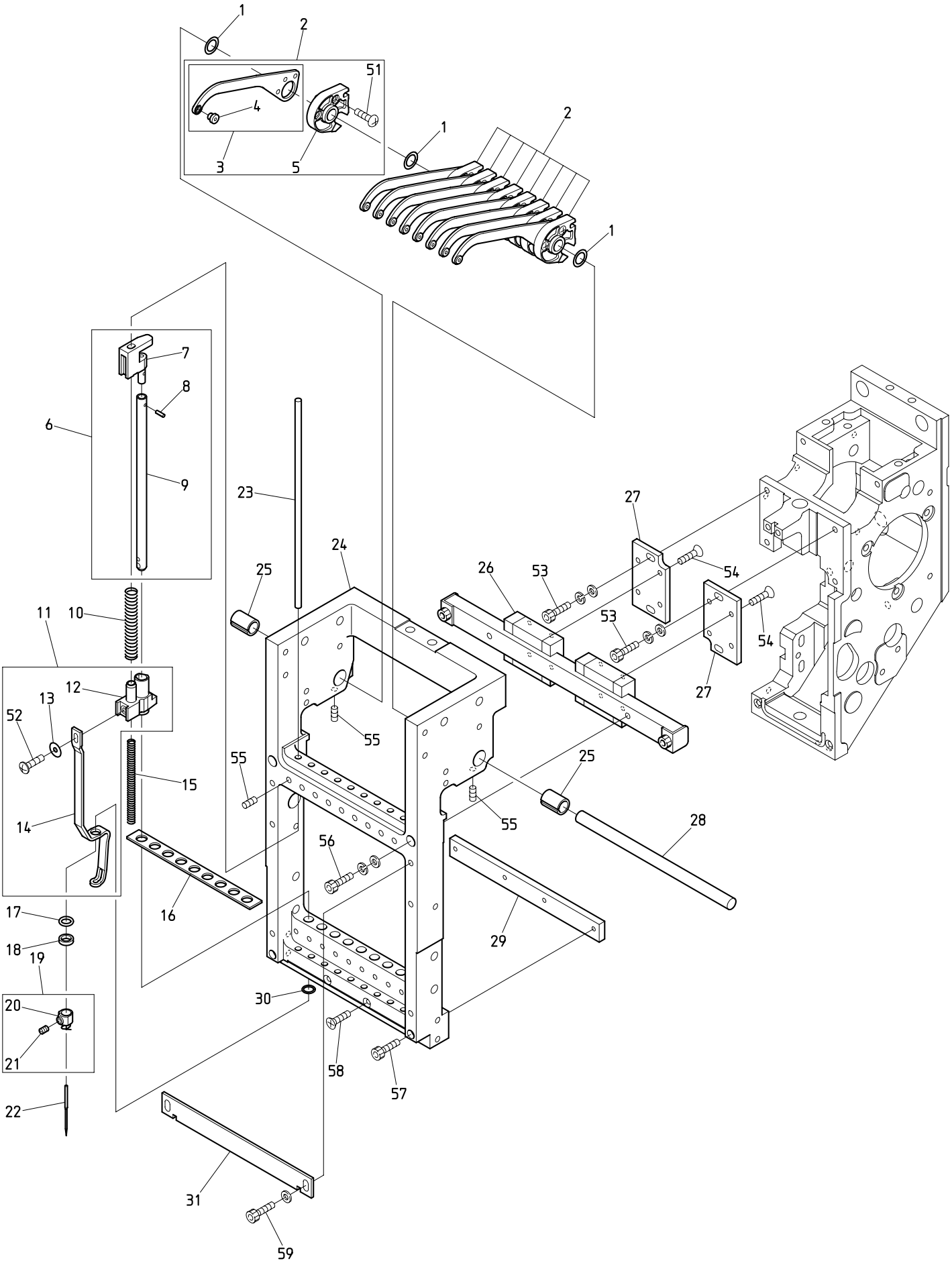

BEVT-S901CAII BEXS-S*C

130227

０４Ａ－１　Needle bar A (S9)　(H=Head Q'TY)

針棒Ａ（Ｓ９）　（Ｈ＝頭数）

ITEM	ＬＩＳＴ No.	ＤＥＳＣＲＩＰＴＩＯＮ	部品名	Q'TY	ＮＯＴＥ
1	QK230520	Shim ring 8×12×0.5	シムリング 8×12×0.5	Ｈ×10	
2	QK230590	Take up lever a'ssy(S-head)	天秤ASSY(S頭部)	Ｈ×９	
3	NB0QK230300	Take up lever(S-head)	天秤(S頭部)	Ｈ×９	
4	HB230751	Take up lever thread guide	天秤糸道ガイド	Ｈ×１	
5	QK230310C	Take up lever timing block	天秤従動ブロック	Ｈ×９	
6	QK230451	Needle bar a'ssy(S-head)	針棒ASSY(S頭部)	Ｈ×９	
7	QK230380C	Needle bar guide	針棒ガイド	Ｈ×９	
8	A9012539	Fluted pin PS03NC2×6.4(Without guide)	溝付ピン PS03NC2×6.4(案内部無シ)	Ｈ×９	
9	QK230370C	Needle bar	針棒	Ｈ×９	
10	KV230040	Needle bar spring(Upper,for thick type)	針棒バネ(上,厚物用)	Ｈ×９	
11	QK230560	Cloth hold a'ssy	布押エASSY	Ｈ×９	
12	QK230290C	Cloth hold clamp	布押エクランプ	Ｈ×９	
13	QK230530	Shim ring 3×10×0.3	シムリング 3×10×0.3	Ｈ×９	
14	QK230350C	Cloth hold(S-head)	布押エ(S頭部)	Ｈ×９	
15	SG230220	Needle bar spring(Lower)	針棒バネ(下)	Ｈ×９	
16	MH230100	Needle bar felt(DT-ZN)	針棒フェルト(DT-ZN)	Ｈ×１	
17	KF232130	O-ring(1B-AS568-902) C03091B	Oリング(1B-AS568-902) C03091B	Ｈ×９	
18	HT230120	Washer 2.4	ジュラコンワッシャー 2.4	Ｈ×９	
19	RH230440	Needle clamp(With hook,set screw)	針止メ(フック・止メネジ付)	Ｈ×９	
20	RH230450	Needle clamp(With hook)	針止メ(フック付)	Ｈ×９	
21	RH230460	Needle clamp screw	針止ネジ	Ｈ×９	
22	FN070011RG	Needle(DBXK5 11RG)	針(DBXK5 11RG)	Ｈ×９	
23	QK230360C	Needle bar guide shaft	針棒ガイド軸	Ｈ×９	
24	QK230410	Slide block(S9)	スライドブロック(S9)	Ｈ×１	
25	NB0QK230390	Take up lever collar	天秤割カラー	Ｈ×２	
26	A9011322	S9 LM guide(2SRS15MUUCSE+208LMS)	S9 LMガイド(2SRS15MUUCSE+208LMS)	Ｈ×１	
27	QK230280C	Linear guide base	リニアガイドベース	Ｈ×２	
28	NB0QK230330	Take up lever shaft(S9)	天秤シャフト(S9)	Ｈ×１	
29	NB0QK230420	Bearing plate(S9)	ベアリングプレート(S9)	Ｈ×１	
30	A9014167	O-ring SS065	Oリング SS065	Ｈ×９	
31	QK230340	Needle bar stocker(SH9)	針棒ストッカー(SH9)	Ｈ×１	
51		Pan screw M3×8	十字穴付ナベ小ネジ M3×8		
52		Plus-minus binding head screw M3×6	プラスマイナスバインド小ネジ M3×6		
53		Hex.socket bolt M4×12(With washers)	六角穴付ボルト M4×12(平座金 バネ座金付)		
54		Hex.socket flush bolt M3×6(With adhesive)	六角穴付皿ボルト M3×6(接着剤付)		
55		Hex.socket set screw M4×6	六角穴付止メネジ M4×6		
56		Hex.socket bolt M4×25	六角穴付ボルト M4×25		
57		Hex.socket bolt M3×30	六角穴付ボルト M3×30		
58		Flush screw M3×28	十字穴付皿小ネジ M3×28		
59		Hex.socket bolt M4×8(With plain washer t0.5)	六角穴付ボルト M4×8(t0.5 平座金付)		

04A-2 Needle bar A (S15)
針棒Ａ（Ｓ１５）

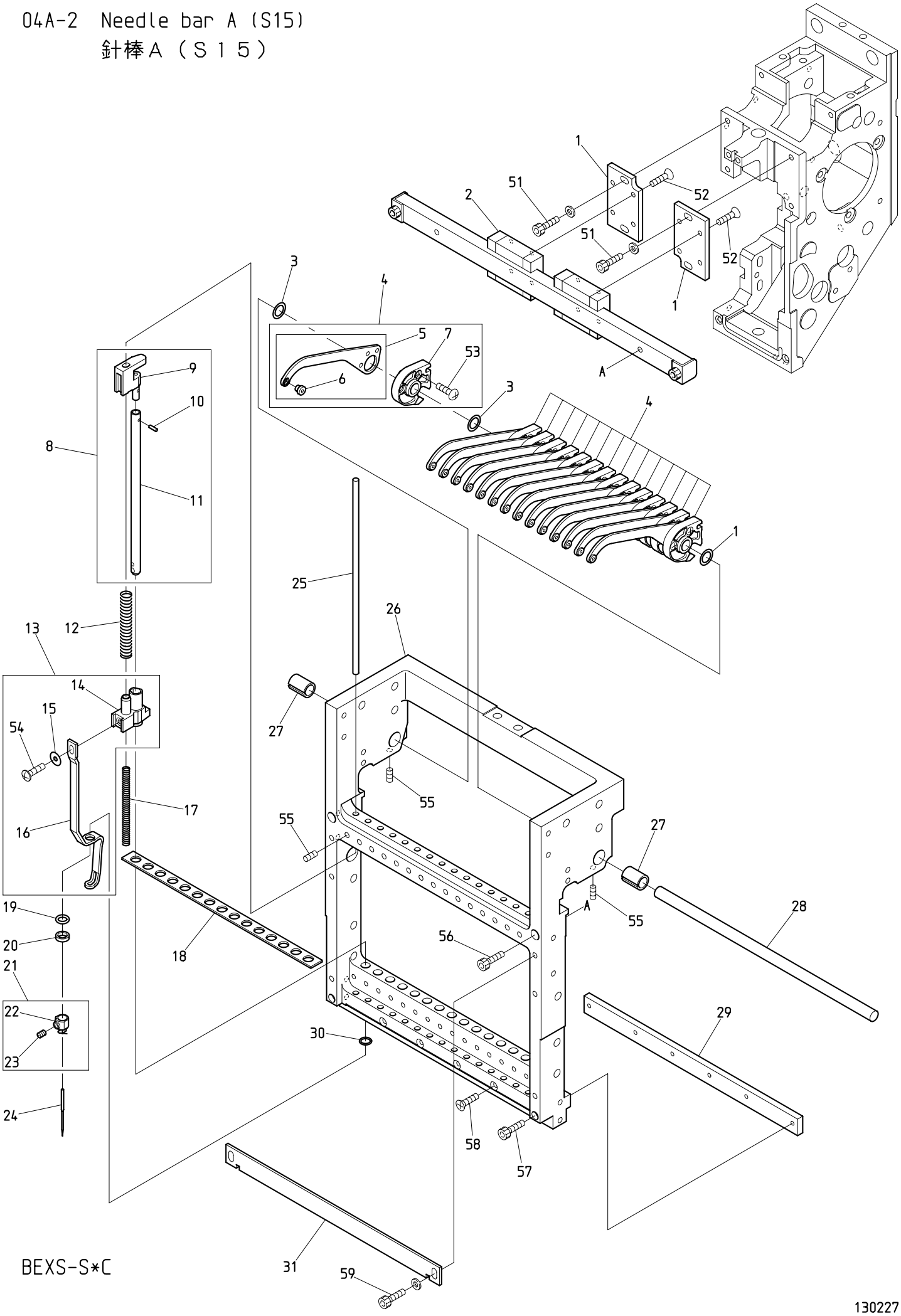

BEXS-S*C

130227

０４Ａ－２　Needle bar A (S15)　(H=Head Q'TY)

針棒Ａ（Ｓ１５）　（Ｈ＝頭数）

ITEM	ＬＩＳＴ No.	ＤＥＳＣＲＩＰＴＩＯＮ	部品名	Q'TY	ＮＯＴＥ
1	QK230280C	Linear guide base	リニアガイドベース	Ｈ×２	
2	A9011321	S15 LM guide(2SRS15MUUCSE+280LMS)	S15 LMガイド(2SRS15MUUCSE+280LMS)	Ｈ×１	
3	QK230520	Shim ring 8×12×0.5	シムリング 8×12×0.5	Ｈ×16	
4	QK230590	Take up lever a'ssy(S-head)	天秤ASSY(S頭部)	Ｈ×15	
5	NB0QK230300	Take up lever(S-head)	天秤(S頭部)	Ｈ×15	
6	HB230751	Take up lever thread guide	天秤糸道ガイド	Ｈ×15	
7	QK230310C	Take up lever timing block	天秤従動ブロック	Ｈ×15	
8	QK230451	Needle bar a'ssy(S-head)	針棒ASSY(S頭部)	Ｈ×15	
9	QK230380C	Needle bar guide	針棒ガイド	Ｈ×15	
10	A9012539	Fluted pin PS03NC2×6.4(Without guide)	溝付ピン PS03NC2×6.4(案内部無シ)	Ｈ×15	
11	QK230370C	Needle bar	針棒	Ｈ×15	
12	KV230040	Needle bar spring(Upper,for thick type)	針棒バネ(上,厚物用)	Ｈ×15	
13	QK230560	Cloth hold a'ssy	布押エASSY	Ｈ×９	
14	QK230290C	Cloth hold clamp	布押エクランプ	Ｈ×15	
15	QK230530	Shim ring 3×10×0.3	シムリング 3×10×0.3	Ｈ×15	
16	QK230350C	Cloth hold(S-head)	布押エ(S頭部)	Ｈ×15	
17	SG230220	Needle bar spring(Lower)	針棒バネ(下)	Ｈ×15	
18	SL230081	Needle bar felt	針棒フェルト	Ｈ×１	
19	KF232130	O-ring(1B-AS568-902) C03091B	Oリング(1B-AS568-902) C03091B	Ｈ×15	
20	HT230120	Washer 2.4	ジュラコンワッシャー 2.4	Ｈ×15	
21	RH230440	Needle clamp(With hook,set screw)	針止メ(フック・止メネジ付)	Ｈ×15	
22	RH230450	Needle clamp(With hook)	針止メ(フック付)	Ｈ×15	
23	RH230460	Needle clamp screw	針止ネジ	Ｈ×15	
24	FN070011RG	Needle(DBXK5 11RG)	針(DBXK5 11RG)	Ｈ×15	
25	QK230360C	Needle bar guide shaft	針棒ガイド軸	Ｈ×15	
26	QK230490	Slide block(S15)	スライドブロック(S15)	Ｈ×15	
27	NB0QK230390	Take up lever collar	天秤割カラー	Ｈ×２	
28	NB0QK230470	Take up lever shaft(S15)	天秤シャフト(S15)	Ｈ×１	
29	NB0QK230500	Bearing plate(S15)	ベアリングプレート(S15)	Ｈ×１	
30	A9014167	O-ring SS065	Oリング SS065	Ｈ×15	
31	QK230480	Needle bar stocker(S15)	針棒ストッカー(S15)	Ｈ×１	
51		Hex.socket bolt M4×12(With plain washer)	六角穴付ボルト M4×12(平座金付)		
52		Hex.socket flush bolt M3×6(With adhesive)	六角穴付皿ボルト M3×6(接着剤付)		
53		Pan screw M3×8	十字穴付ナベ小ネジ M3×8		
54		Plus-minus binding head screw M3×6	プラスマイナスバインド小ネジ M3×6		
55		Hex.socket set screw M4×6	六角穴付止メネジ M4×6		
56		Hex.socket bolt M4×25	六角穴付ボルト M4×25		
57		Hex.socket bolt M3×30	六角穴付ボルト M3×30		
58		Flush screw M3×28	十字穴付皿小ネジ M3×28		
59		Hex.socket bolt M4×8(With plain washer t0.5)	六角穴付ボルト M4×8(t0.5 平座金付)		

04B Needle bar B
針棒B

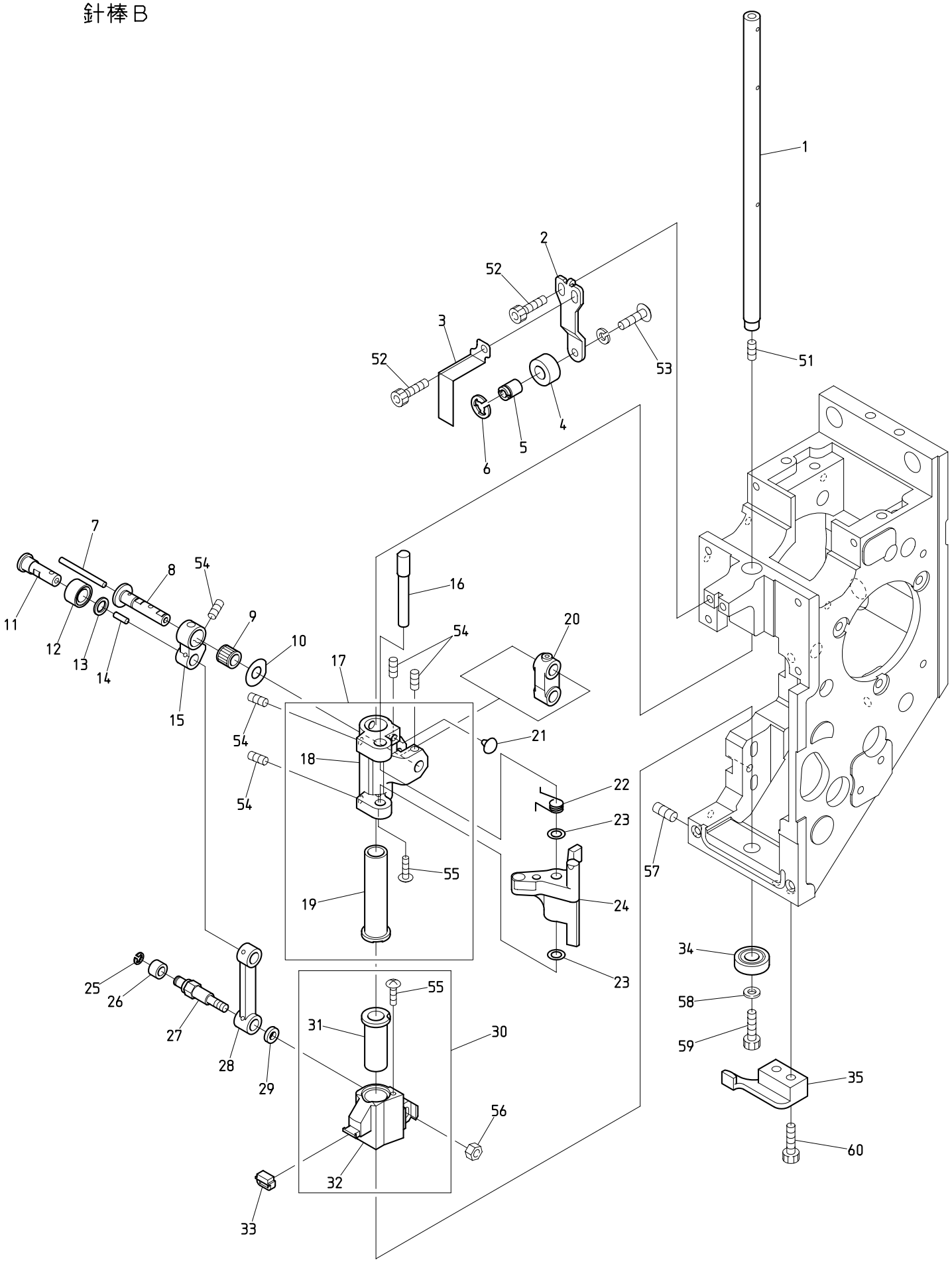

BEXS-S*C BEVT-S1501CII

130205

０４Ｂ　Needle bar B　(H=Head Q'TY)

針棒Ｂ　（Ｈ＝頭数）

ITEM	ＬＩＳＴ No.	ＤＥＳＣＲＩＰＴＩＯＮ	部品名	Q'TY	ＮＯＴＥ
1	QK230170	Driving shaft	駆動軸	Ｈ×１	
2	NB0QK230181	Needle bar stopper bracket	針棒ストッパーブラケット	Ｈ×１	
3	NB0QK230200	Indication plate(S-head)	表示プレート(S頭部)	Ｈ×１	
4	NB0HT230220	Needle bar stopper	針棒ストッパ	Ｈ×１	
5	QK230190C	Needle bar stopper fixing pin	針棒ストッパ取付ピン	Ｈ×１	
6	A9012471	E-ring(φ6) Black oxide finish	E型止メ輪(呼ビ径6) 黒染	Ｈ×２	
7	HT230750	Oil core(30mm)	油芯(30mm)	Ｈ×１	
8	QK230710	Small link pin	小リンクピン	Ｈ×１	
9	A9010144	Needle roller cage(KT698N)	ニードルケージ(KT698N)	Ｈ×１	
10	QH230230	Shim ring(φ14.5) H	シムリング(φ14.5) H	Ｈ×１	
11	RR230131	Link roller joint pin	リンクコロジョイントピン	Ｈ×１	
12	RR230151	Cloth hold roller	布押エコロ	Ｈ×１	
13	RR230140	Thrust washer	スラスト座金	Ｈ×１	
14	HT230760	Oil core(8mm)	油芯(8mm)	Ｈ×１	
15	NB0QK230082	Link(Small) P14	リンク(小) P14	Ｈ×１	
16	QK230060C	Needle bar driver pin	針棒叩キピン	Ｈ×１	
17	QK230671	Needle bar driver slide block a'ssy	針棒叩キ摺動ブロックASSY	Ｈ×１	
18	QK230091C	Needle bar driver slide block	針棒叩キ摺動ブロック	Ｈ×１	
19	QK230650	Needle bar driver slide SUS bush(G7)	針棒叩キ摺動SUSブッシュ(G7)	Ｈ×１	
20	NB0QK230050	Needle bar driving link	針棒駆動リンク	Ｈ×１	
21	A9014211	Rubber cushion TM-96-3	プラグクッションゴム TM-96-3	Ｈ×１	
22	QK230110C	Needle bar driver spring	針棒叩キバネ	Ｈ×１	
23	QK230460	Shim ring 5×8.5×0.7	シムリング 5×8.5×0.7	Ｈ×２	
24	QK230121C	Needle bar driver	針棒叩キ	Ｈ×１	
25	A9012127	E-ring(φ3)	E型止メ輪(呼ビ径3)	Ｈ×１	
26	KF230531	Roller(For take up lever)	コロ(天秤用)	Ｈ×１	
27	SG230180	Link roller joint pin(Large)	リンクコロジョイントピン(大)	Ｈ×１	
28	NB0QK230070	Link(Large) P40	リンク(大) P40	Ｈ×１	
29	SG230190	Washer for joint pin	ジョイントピン用ワッシャー	Ｈ×１	
30	QK230680	Cloth hold support slide block a'ssy	布押エ受摺動ブロックASSY	Ｈ×１	
31	QK230660	Cloth hold support slide SUS bush(G7)	布押エ受摺動SUSブッシュ(G7)	Ｈ×１	
32	QK230151C	Cloth hold support slide block	布押エ受摺動ブロック	Ｈ×１	
33	HT230340	Cloth hold support rubber	布押エ受ゴム	Ｈ×１	
34	A9010139	Ball bearing(697ZZ)	ボールベアリング(697ZZ)	Ｈ×１	
35	QK230320C	Slide block guide	スライドブロックガイド	Ｈ×１	
51		Hex.socket set screw M4×4(With nylon)	六角穴付止メネジ M4×4(ナイロン付)		
52		Hex.socket bolt M4×8	六角穴付ボルト M4×8		
53		Hex.socket button bolt M4×8(Spring washer)	六角穴付ボタンボルト M4×8(バネ座金付)		
54		Hex.socket set screw M4×6(With nylon)	六角穴付止メネジ M4×6(ナイロン付)		
55		Truss screw M2.5×4(With adhesive)	十字穴付トラス小ネジ M2.5×4(接着剤付)		
56		Hex.nut M4 I	六角ナット M4 1種		
57		Hex.socket set screw(Truncated cone point) M5×8	六角穴付止メネジ(トガリ先) M5×8		
58		Plain washer(φ4.3×φ10×t0.8 Black oxide finish)	平座金(φ4.3×φ10×t0.8 黒染)		
59		Hex.socket bolt M4×6	六角穴付ボルト M4×6		
60		Hex.socket bolt M4×12	六角穴付ボルト M4×12		

04C Needle bar C
針棒C

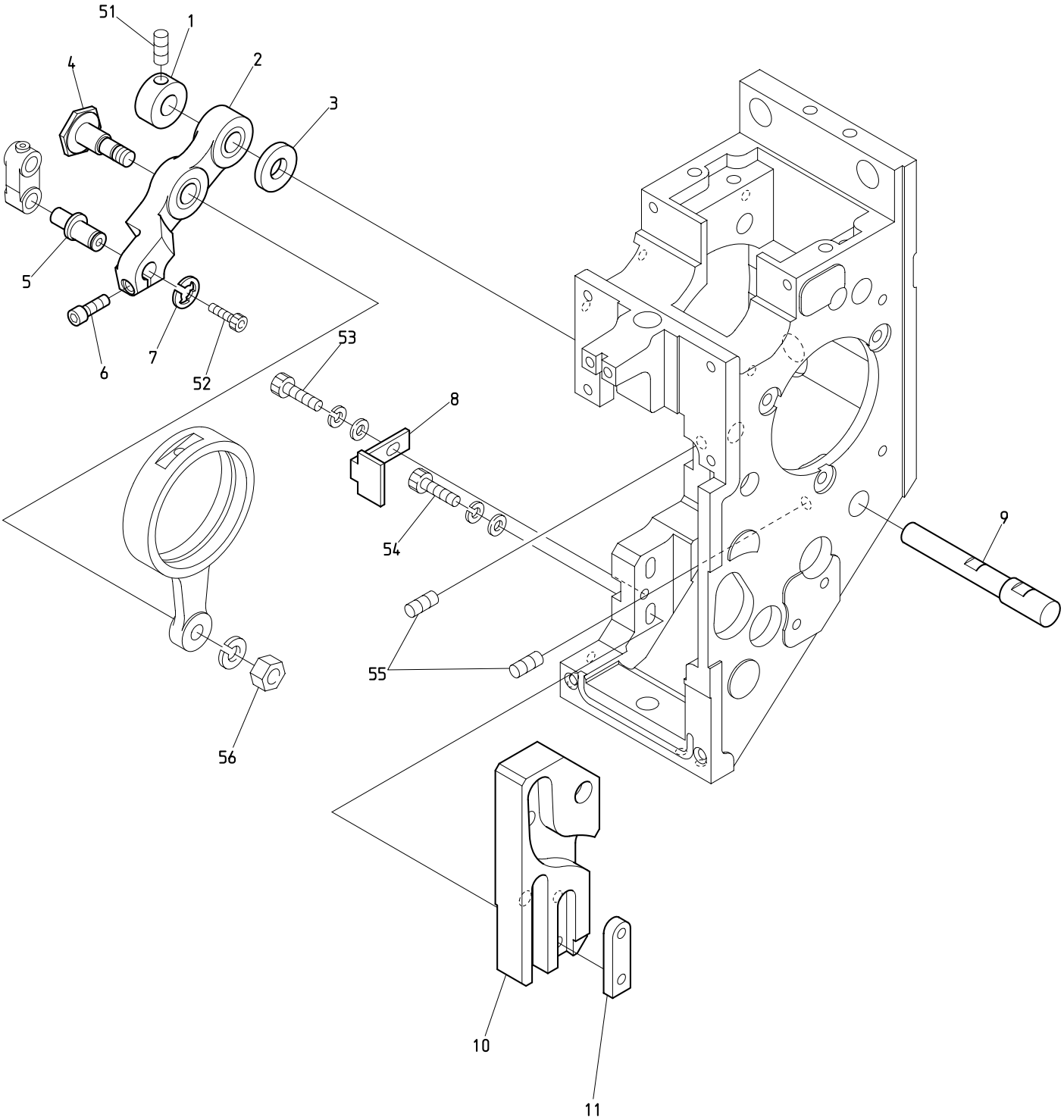

BEXS-S*C BEXY-CII BEVT-S1501CII
BEXL-CII

130205

０４Ｃ　Needle bar C　(H=Head Q'TY)

針棒Ｃ　（Ｈ＝頭数）

ITEM	ＬＩＳＴ No.	ＤＥＳＣＲＩＰＴＩＯＮ	部品名	Q'TY	ＮＯＴＥ
1	HB230271C	Needle bar driving lever fixing pin set collar	針棒駆動レバー固定ピンセットカラー	Ｈ×１	
2	NB2QK230031	Needle bar driving lever	針棒駆動レバー	Ｈ×１	
3	NB0QK230010	Needle bar driving lever thrust collar	針棒駆動レバースラストカラー	Ｈ×１	
4	HB230262C	Needle bar driving lever connecting pin	針棒駆動レバー連結ピン	Ｈ×１	
5	NB0QK230000	Needle bar driving lever pin	針棒駆動レバーピン	Ｈ×１	
6	HT230640	Drive shaft fixed plate clamp bolt	駆動軸固定プレート締メボルト	Ｈ×１	
7	A9012540	Bowed E-ring BETW-6	弓E形止メ輪 BETW-6(キジ)	Ｈ×１	
8	SG230270	Cam guide plate	カムガイドプレート	Ｈ×１	
9	NB0QK230020	Needle bar driving lever shaft	針棒駆動レバー軸	Ｈ×１	
10	QK230040	Cloth hold K4 cam	布押エK4カム	Ｈ×１	
11	MK230080C	Cam tap plate	カムタッププレート	Ｈ×１	
51		Hex.socket set screw M5×5	六角穴付止メネジ M5×5		
52		Hex.socket bolt M3×4	六角穴付ボルト M3×4		
53		Hex.socket bolt M4×10(With washers)	六角穴付ボルト M4×10(平座金 バネ座金付)		
54		Hex.socket bolt M4×22(With washers)	六角穴付ボルト M4×22(平座金 バネ座金付)		
55		Hex.socket set screw M5×10	六角穴付止メネジ M5×10		
56		Hex.nut M6 I (With spring washer)	六角ナット M6 1種(バネ座金付)		

04D Needle bar D
針棒D

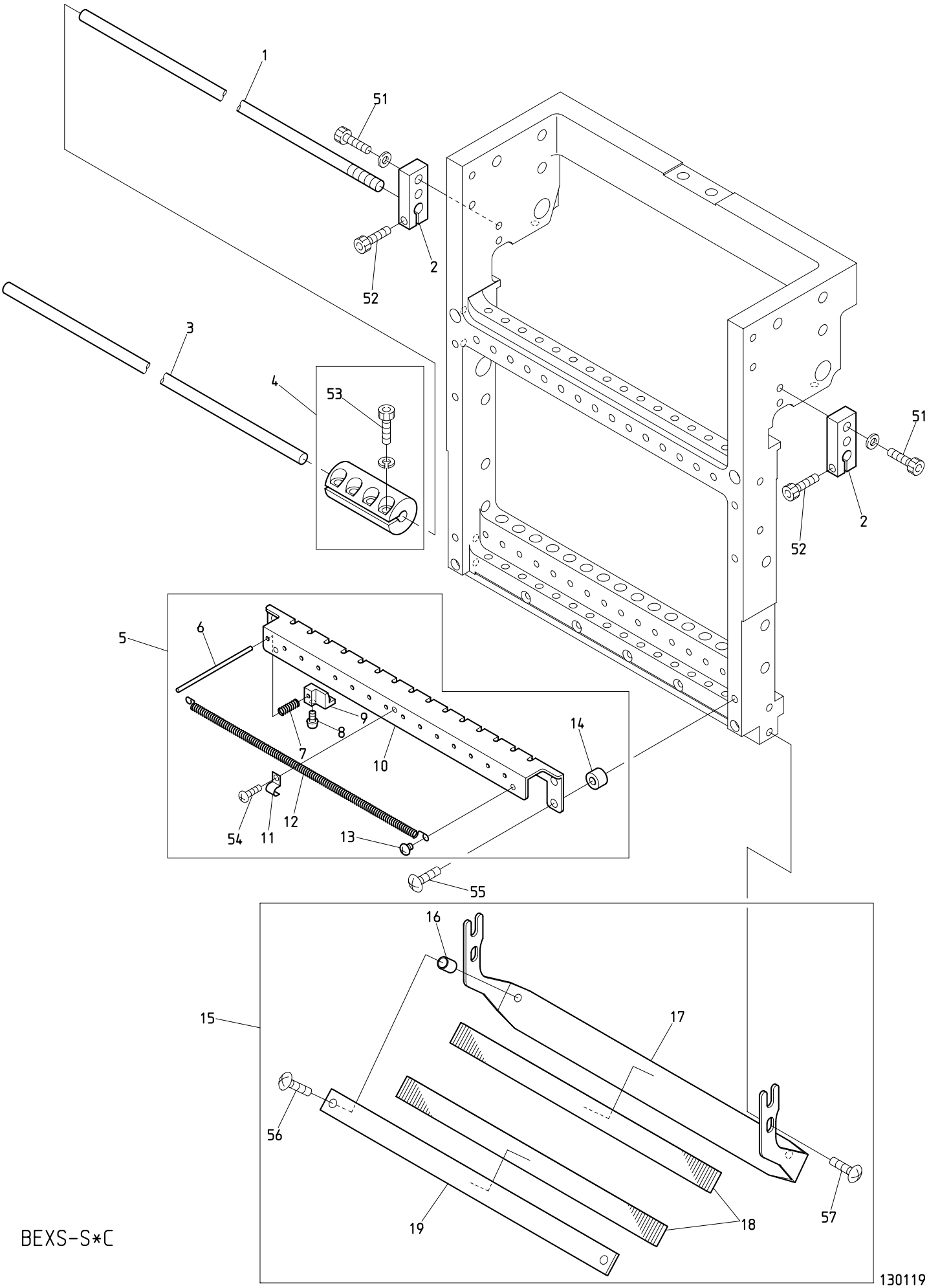

BEXS-S*C

０４Ｄ　Needle bar D　　(H=Head Q'TY)(※ Depends on machine type)

針棒Ｄ　　（Ｈ＝頭数）(※は機種によって異なる)

ITEM	ＬＩＳＴ No.	ＤＥＳＣＲＩＰＴＩＯＮ	部品名	Q'TY	ＮＯＴＥ
1	SG330020	Connecting rod right	連結ロッド右	1	※
2	SG230290	Slide block holder	スライドブロックホルダー	Ｈ×２	
3	SG330010	Connecting rod	連結ロッド	２	※
4	SG330041C	Rod joint φ6	ロッドジョイントφ6	２	※
5	QK270142	Thread support apron a'ssy(S9)	糸保持エプロンASSY(S9)	Ｈ×１	S9
	QK270270	Thread support apron a'ssy(S15)	糸保持エプロンASSY(S15)	Ｈ×１	S15
6	QK270150	Thread support pin(SH)	糸保持ピン(SH)	Ｈ×９	S9
				Ｈ×15	S15
7	PF270050	Thread support spring(TSQ)	糸保持バネ(TSQ)	Ｈ×９	S9
				Ｈ×15	S15
8	HT270063	Thread support clamp set screw(YN)	糸保持クランプ止メネジ(YN)	Ｈ×９	S9
				Ｈ×15	S15
9	PF270040	Thread support clamp(TSQ)	糸保持クランプ(TSQ)	Ｈ×９	S9
				Ｈ×15	S15
10	PE270020	Thread support apron(Z9-TSQ)	糸保持エプロン(Z9-TSQ)	Ｈ×１	S9
	SL270150	Thread support apron(S15)	糸保持エプロン(Z15)	Ｈ×１	S15
11	PF270060	Thread holder spring fixed bracket	糸止メバネ取付ブラケット	Ｈ×１	S15
12	QK270280	Thread holder spring-Z9/S9	糸止メバネ-Z9/S9	Ｈ×１	S9
	SL270130	Thread holder spring-Z15/S15	糸止メバネ-Z15/S15	Ｈ×１	S15
13	SL270040	Thread holder spring fixed screw	糸止メバネ取付ネジ	Ｈ×２	
14	QK270160	Thread support apron spacer t6	糸保持エプロンスペーサー t6	Ｈ×２	
15	QK270180	Thread guard disk(S9) a'ssy	糸掛皿(S9) ASSY	Ｈ×１	S9
	QK270200	Thread guard disk(S15) a'ssy	糸掛皿(S15) ASSY	Ｈ×１	S15
16	A9012548	Spacer(Roll bush) 5×8	スペーサー(巻ブッシュ) 5×8	Ｈ×２	
17	NBOQK270190	Thread guard disk bracket(S9)	糸掛皿ブラケット(S9)	Ｈ×１	S9
	NBOQK270210	Thread guard disk bracket(S15)	糸掛皿ブラケット(S15)	Ｈ×１	S15
18	KX270370	Napped plate	植毛プレート	Ｈ×２	S9
	RD270020	Napped plate	植毛プレート	Ｈ×２	S15
19	NBOKX270050	Thread guard disk(Upper)	糸掛皿(上)	Ｈ×１	S9
	NBORD270040	Thread guard disk(Upper)	糸掛皿(上)	Ｈ×１	S15
51		Hex.socket bolt M4×15(With plain washer)	六角穴付ボルト M4×15(平座金付)		
52		Hex.socket bolt M4×14	六角穴付ボルト M4×14		
53		Hex.socket bolt M4×12	六角穴付ボルト M4×12		
54		Pan screw M3×3	十字穴付ナベ小ネジ M3×3		S15
55		Truss screw M4×15	十字穴付トラス小ネジ M4×15		
56		Truss screw M4×12	十字穴付トラス小ネジ M4×12		
57		Truss screw M4×8	十字穴付トラス小ネジ M4×8		

04E Needle bar E
針棒E

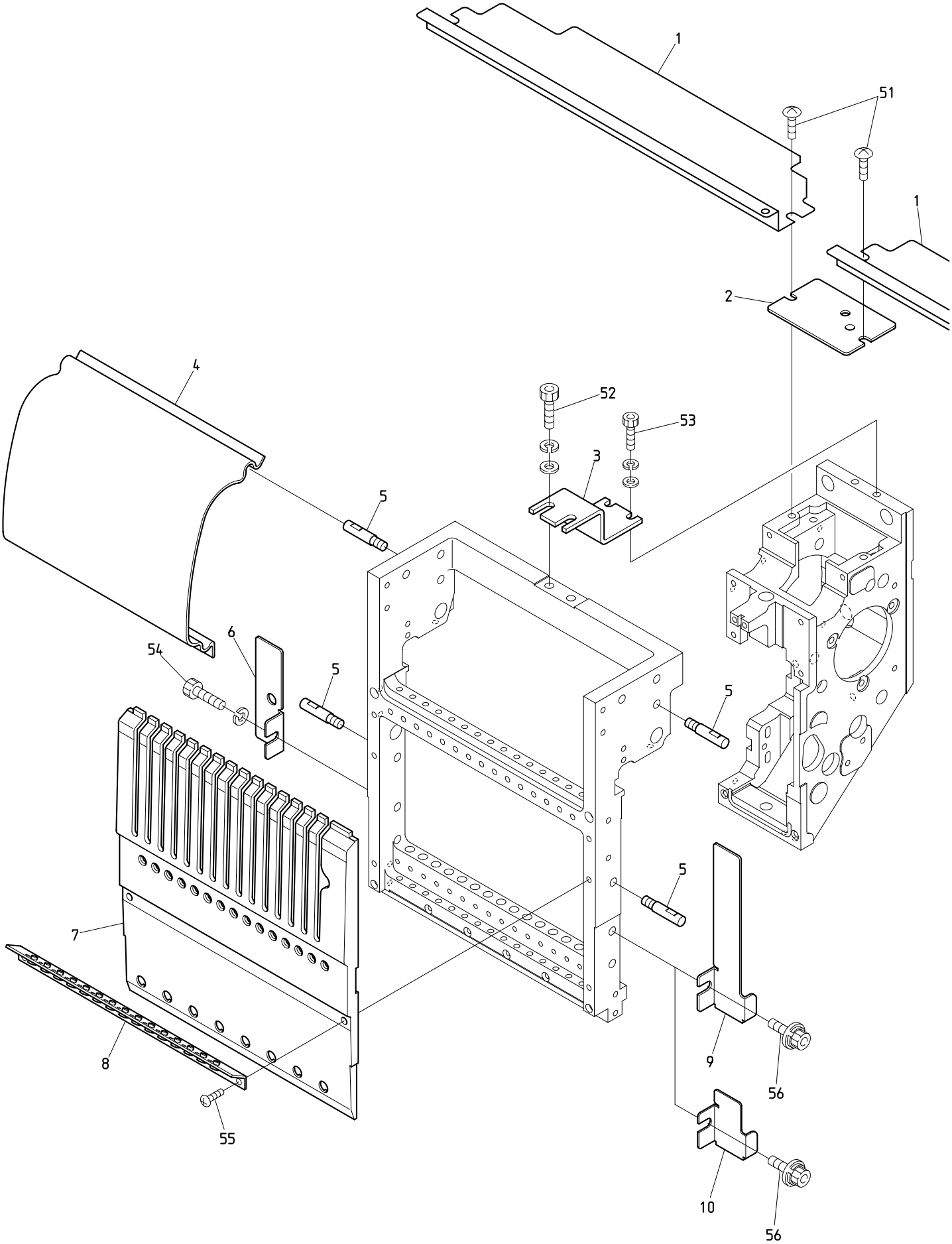

BEXS-S*C

130115

０４Ｅ　Needle bar E　(H=Head Q'TY)

針棒Ｅ　（Ｈ＝頭数）

ITEM	ＬＩＳＴ No.	ＤＥＳＣＲＩＰＴＩＯＮ	部品名	Q'TY	ＮＯＴＥ
1	QJ250283	Upper shaft guard(Needle between 380) XY-S15C	上軸ガード(針間380) XY-S15C	Ｈ－１	
2	NB0QK250000	Arm upper cover(S-head)	アーム上蓋(S頭部)	Ｈ×１	
3	QK230440	Slide block fixed plate	スライドブロック固定金具	Ｈ×１	Machine shipment remove 機械出荷時除去
4	NB0QK250060P380	Head between cover(S9,P=380)	ヘッド間カバー(S9,P=380)	Ｈ－１	S9
	NB0QK250230P380	Head between cover(S15,P=380)	ヘッド間カバー(S15,P=380)	Ｈ－１	S15
5	NB0QK250071	Cover set pin	カバー固定ピン	H×4-4	Without 1st head right side・ Last head left side 1頭目右側と最終頭左側不要
6	QK250380	L-flare cover(Last head)	Lフレアカバー(最終頭)	1	
7	NB0QK250050	Head cover(S9)	ヘッドカバー(S9)	Ｈ×１	S9
	NB0QK250150	Head cover(S15)	ヘッドカバー(S15)	Ｈ×１	S15
8	NB0QK240070	Thread guard(With ceramic) S9	大糸掛ケ(碍子付) S9	Ｈ×１	S9
	QK240120	Thread guard(With ceramic) S15	大糸掛ケ(碍子付) S15	Ｈ×１	S15
9	QK250161	R-flare cover	Rフレアカバー	1	
10	QK250170	R-flare cover(Small)	Rフレアカバー(小)	Ｈ－１	
51		Truss screw M5×8 chrome plating	十字穴付トラス小ネジ M5×8 クロムメッキ		
52		Hex.socket bolt M6×15(With washers)	六角穴付ボルト M6×15(平座金 バネ座金付)		
53		Hex.socket bolt M5×12(With washers)	六角穴付ボルト M5×12(平座金 バネ座金付)		
54		Hex.socket bolt M6×8(With spring washer)	六角穴付ボルト M6×8(バネ座金付)		
55		Pan screw M4×15	十字穴付ナベ小ネジ M4×15		
56		Sems hex.socket bolt with washers M6×10	座金組込六角穴付ボルト M6×10		

05 Jump
ジャンプ

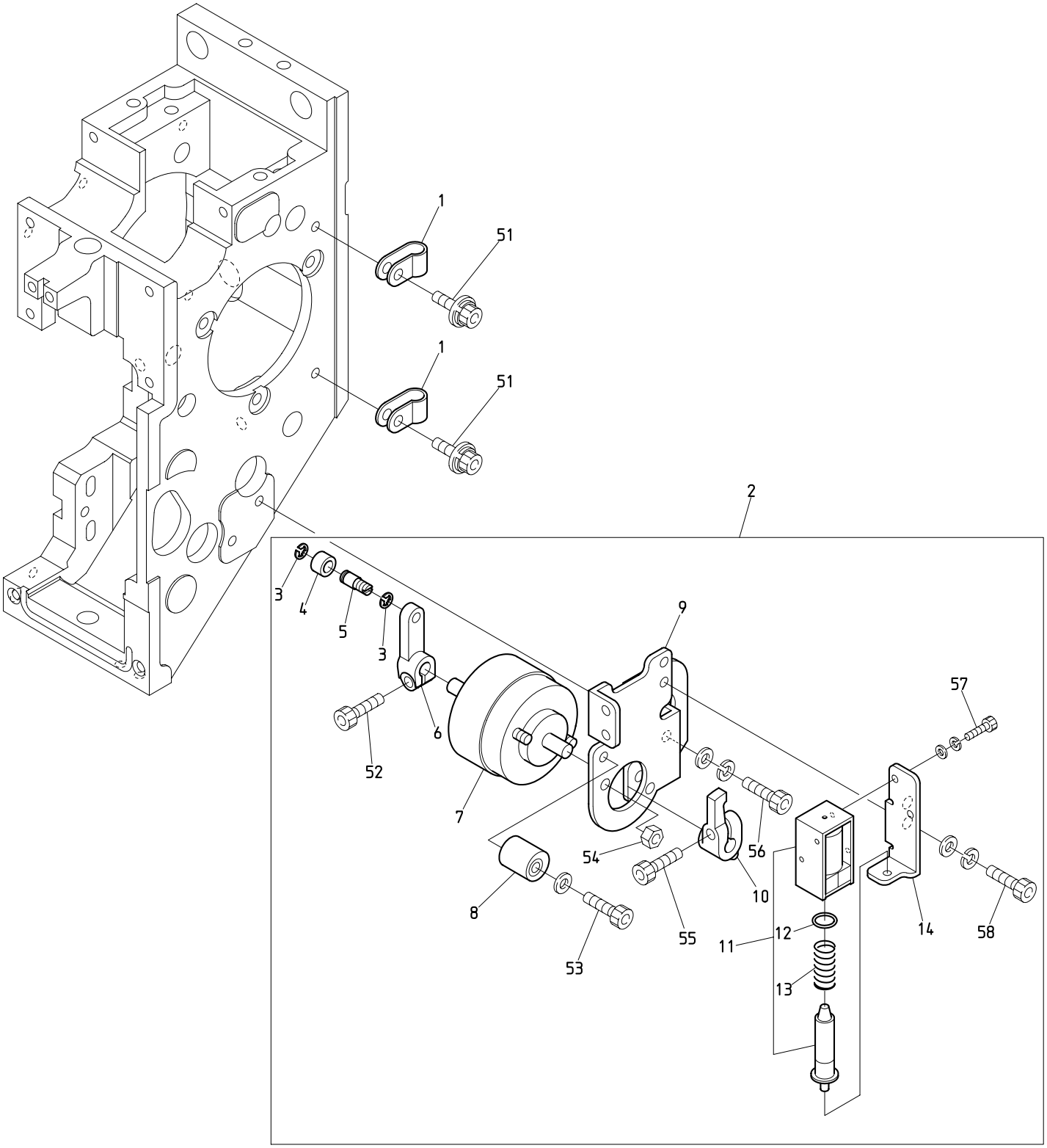

BEXS-S*C BEXY-CII
BEXL-CII

０５　Jump　　(H=Head Q'TY)

ジャンプ　　（Ｈ＝頭数）

ITEM	ＬＩＳＴ No.	ＤＥＳＣＲＩＰＴＩＯＮ	部品名	Q'TY	ＮＯＴＥ
1	A9068002	Nylon clamp(SN-4A)	ナイロンクランプ(SN-4A)	Ｈ×２	
2	QK240001	Jump a'ssy	ジャンプASSY	Ｈ×１	
3	A9012127	E-ring(φ3)	E型止メ輪(呼ビ径3)	Ｈ×２	
4	KF230531	Roller(For take up lever)	コロ(天秤用)	Ｈ×１	
5	QK240040C	Jump roller shaft	ジャンプコロ軸	Ｈ×１	
6	NB0QK240011	Jump solenoid lever	ジャンプレバー	Ｈ×１	
7	A9056055	Rotary solenoid 4ER25-34×3×4×8×9(ETL)	ロータリーソレノイド 4ER25-34×3×4×8×9(ETL)	Ｈ×１	
8	KN272402	Stopper eccentric	ストッパーエキセン	Ｈ×１	
9	NB0QK240051	Jump solenoid bracket	ジャンプSOLブラケット	Ｈ×１	
10	NB0QK240020	Jump stop lever	ジャンプストップレバー	Ｈ×１	
11	HB560212	Keep solenoid TDS-K07A(ETL)	キープソレノイド TDS-K07A(ETL)	Ｈ×１	
12	A9014218	O-ring(1ASS-7.5)	Oリング(1ASS-7.5)	Ｈ×１	
13	HB560061	Keep solenoid spring	キープソレノイドスプリング	Ｈ×１	
14	QK240061	Jump keep solenoid bracket	ジャンプキープSOLブラケット	Ｈ×１	
51		Sems hex.socket bolt with washers M4×8	座金組込六角穴付ボルト M4×8		
52		Hex.socket bolt M4×10	六角穴付ボルト M4×10		
53		Hex.socket bolt M4×18(With plain washer)	六角穴付ボルト M4×18(平座金付)		
54		Hex.nut M4 Ⅲ	六角ナット M4 3種		
55		Hex.socket bolt M4×12	六角穴付ボルト M4×12		
56		Hex.socket bolt M4×12(With washers)	六角穴付ボルト M4×12(平座金 バネ座金付)		
57		Hex.socket bolt M2.6×5(With washers)	六角穴付ボルト M2.6×5(平座金 バネ座金付)		
58		Hex.socket bolt M4×8(With washers)	六角穴付ボルト M4×8(平座金 バネ座金付)		

06-1 Thread guide (S9)
糸道（Ｓ９）

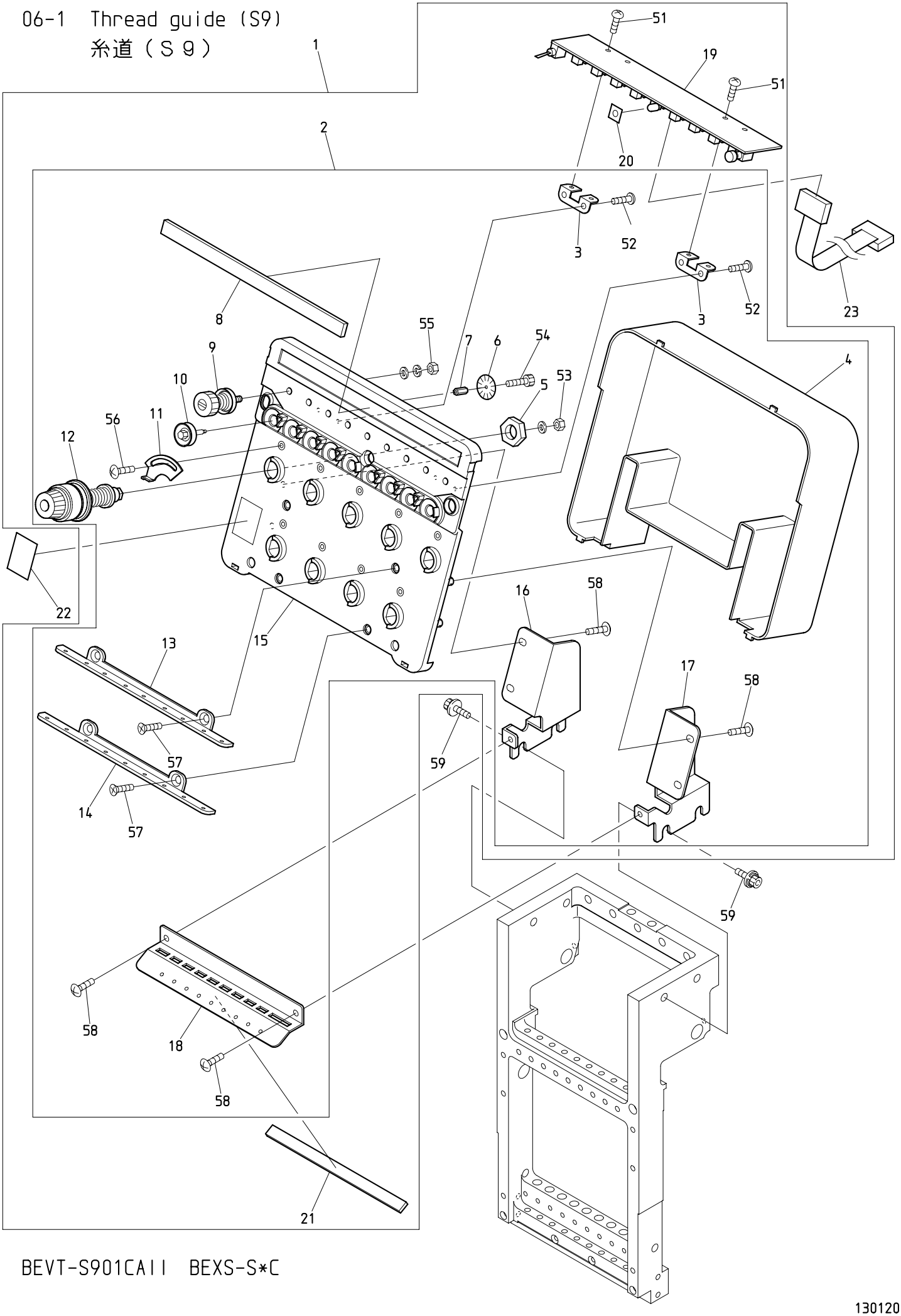

BEVT-S901CAII BEXS-S*C

130120

０６－１　Thread guide (S9)　(H=Head Q'TY)

糸道（Ｓ９）　（Ｈ＝頭数）

ITEM	ＬＩＳＴ No.	ＤＥＳＣＲＩＰＴＩＯＮ	部品名	Q'TY	ＮＯＴＥ
1	QK240180	Tension base a'ssy(S9)	テンション台ASSY(S9)	Ｈ×１	
2	NB2QK240090	Tension base a'ssy(S9) Without board	テンション台ASSY(S9) 基板無シ	Ｈ×１	
3	NBORR240330	Switch board fixed base	スイッチ基板取付ベース	Ｈ×２	
4	NBOPE240010	Tension base cover(ZQ) CH	テンション台カバー(ZQ) CH	Ｈ×１	
5	HT240180	SM-nut	SMナット	Ｈ×９	
6	NBOHT240101	Lower thread detection sensor disk	下糸検知センサーディスク	Ｈ×９	
7	RR240670	Tension wheel nut(CKD)	テンションホイールナット(CKD)	Ｈ×９	
8	RR240280	Felt(DSH-YN)	フェルト(DSH-YN)	Ｈ×１	
9	RR240300C	Tension a'ssy(DS)	糸調子ASSY(DS)	Ｈ×９	
10	NBOHT240290	Tension wheel a'ssy	テンションホイール組立	Ｈ×９	
11	NBORR240510	Thread spring adjusting plate	糸掛ケバネ調整板	Ｈ×９	
12	NB2RD240154	Dial tension a'ssy(DS)	ダイヤル糸調子組(DS)	Ｈ×９	
13	NBORR240310	Thread guide plate upper(DSH-YN)	糸案内プレート・上(DSH-YN)	Ｈ×１	
14	NBORR240320	Thread guide plate lower(DSH-YN)	糸案内プレート・下(DSH-YN)	Ｈ×１	
15	NBOPC240060	Tension base case a'ssy(VS-Y9)	テンション台ケース Assy(VS-Y9)	Ｈ×１	
16	NBOQK240100	Tension base bracket・R(S9)	テンション台ベース・R(S9)	Ｈ×１	
17	NBOQK240110	Tension base bracket・L(S9)	テンション台ベース・L(S9)	Ｈ×１	
18	NBOQK240080	Second thread guide plate(S9)	第二糸案内プレート(S9)	Ｈ×１	
19	EBY02583	C1209・switch board with thread detection	C1209・9本針糸検付スイッチ基板	Ｈ×１	
20	NBORR240660	LED oil avoid rubber plate	LED油避ケゴム板	Ｈ×１	
21	SW240030	Sponge rubber(DSH-ZN)	スポンジゴム(DSH-ZN)	Ｈ×１	
22	NBORR240390	Number label	番号ラベル	Ｈ×１	
23	EBY01627	H2074,16 needle flat cable(Z12)	H2074,16芯フラットケーブル(Z12)	Ｈ×１	
51		Pan screw M3×8	十字穴付ナベ小ネジ M3×8		
52		Pan head tapping screw B tight M3×8	十字穴付ナベ頭タップ Bタイト M3×8		
53		Hex.nut M4 I (With plain washer)	六角ナット M4 1種(平座金付)		
54		Hex.socket bolt M2×3	六角穴付ボルト M2×3		
55		Hex.nut SM11/64(With washers)	六角ナット SM11/64(平座金 バネ座金付)		
56		Truss screw M3×5	十字穴付トラス小ネジ M3×5		
57		Flush screw M4×8	十字穴付皿小ネジ M4×8		
58		Truss screw M4×10	十字穴付トラス小ネジ M4×10		
59		Hex.socket flange bolt M6×15	六角穴付フランジボルト M6×15		

06-2 Thread guide (S15)
糸道（Ｓ１５）

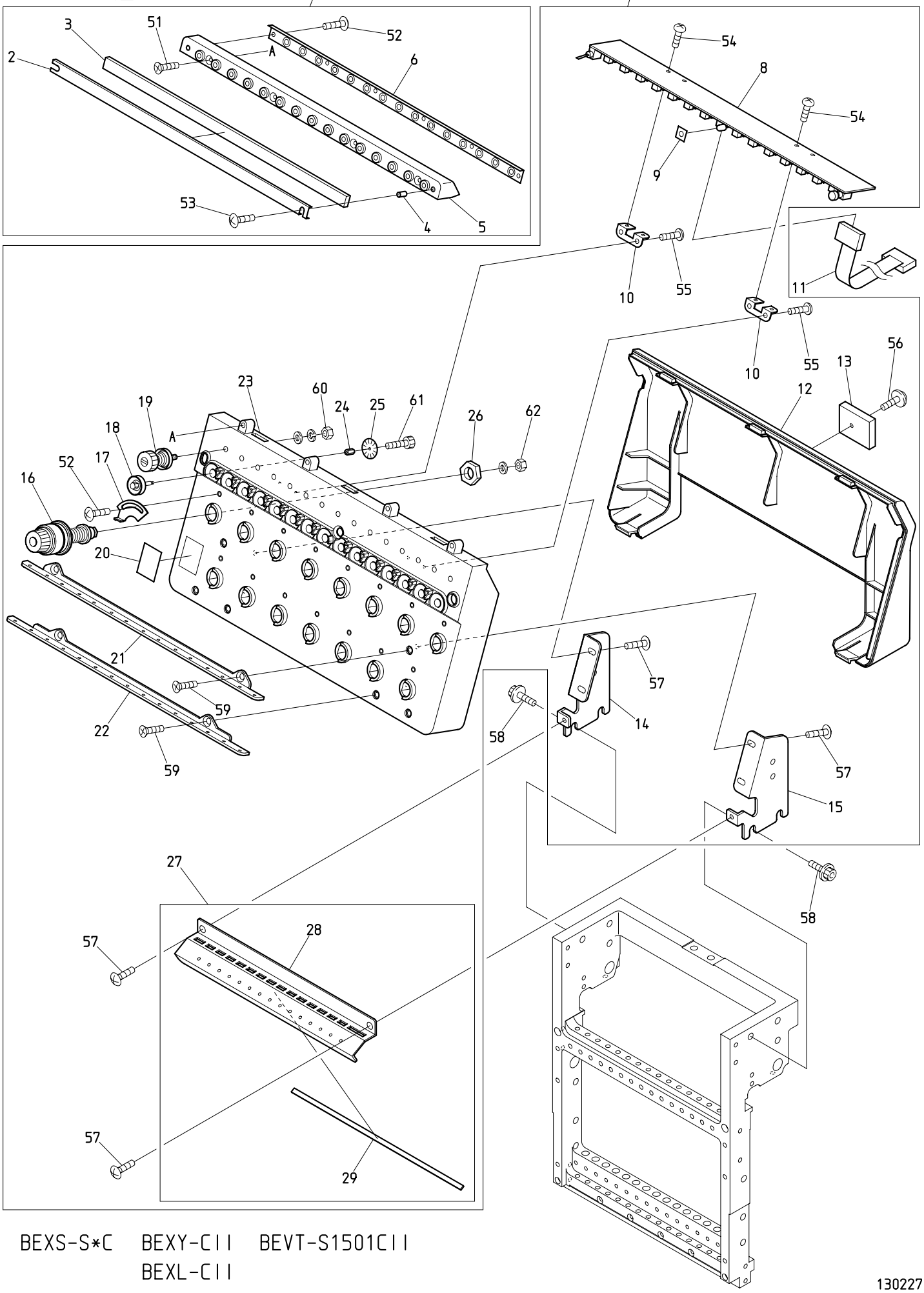

BEXS-S*C BEXY-CII BEVT-S1501CII
BEXL-CII

130227

０６－２　Thread guide (S15)　(H=Head Q'TY)

糸道（Ｓ１５）　（Ｈ＝頭数）

ITEM	ＬＩＳＴ No.	ＤＥＳＣＲＩＰＴＩＯＮ	部品名	Q'TY	ＮＯＴＥ
1	PG240030	Thread collar base a'ssy(VS-Z15)	糸口ベースAssy(VS-Z15)	Ｈ×１	
2	RV240100	Felt frame(DSH-ZQ)	フェルト枠(DSH-ZQ)	Ｈ×１	
3	RV240110	Felt(DSH-ZQ)	フェルト(DSH-ZQ)	Ｈ×１	
4	A9012438	Felt hold spacer(DSH-ZQ)	フェルト押エ部スペーサ	Ｈ×２	
5	PG240040	Thread collar base(VS-Z15)	糸口ベース(VS-Z15)	Ｈ×１	
6	RV240180	Tube holder(D-ZQ)	チューブホルダー(D-ZQ)	Ｈ×１	
7	QK240131	Tension base a'ssy(S15)	テンション台ASSY(S15)	Ｈ×１	
8	EBY02613	C1215・switch board with thread detection	C1215・15本針糸検付スイッチ基板	Ｈ×１	
9	RR240660	LED oil avoid rubber plate	LED油避ケゴム板	Ｈ×１	
10	RR240330	Switch board fixed base	スイッチ基板取付ベース(DS)	Ｈ×２	
11	EP535860	K2074,16 needle flat cable 900L(Braid)	K2074,16芯フラットケーブル900L(ヘンソ)	Ｈ／２	Odd head 奇数頭
	EP535940	16 needle flat cable 1500L(Braid)	16芯フラットケーブル1500L(編組)	Ｈ／２	Even head 偶数頭
12	PG240020	Tension base cover(VS-Z15)	テンション台カバー(VS-Z15)	Ｈ×１	
13	A9068032	FCW clamp(FCW-26)	FCWクランプ(FCW-26)	Ｈ×１	
14	NB0QK240150	Tension base bracket・L(S15)	テンション台ベース・L(S15)	Ｈ×１	
15	NB0QK240140	Tension base bracket・R(S15)	テンション台ベース・R(S15)	Ｈ×１	
16	RD240154	Dial tension a'ssy(DS)	ダイヤル糸調子組(DS)	Ｈ×15	
17	RR240510	Thread spring adjusting plate	糸掛ケバネ調整板	Ｈ×15	
18	HT240290	Tension wheel a'ssy	テンションホイール組立	Ｈ×15	
19	RR240300C	Tension a'ssy(DS)	糸調子ASSY(DS)	Ｈ×15	
20	RR240390	Number label	番号ラベル	Ｈ×１	
21	RV240040	Thread guide plate upper(DSH-ZQ)	糸案内プレート・上(DSH-ZQ)	Ｈ×１	
22	RV240050	Thread guide plate lower(DSH-ZQ)	糸案内プレート・下(DSH-ZQ)	Ｈ×１	
23	PG240010	Tension base case a'ssy(VS-Z15)	テンション台ケース Assy(VS-Z15)	Ｈ×１	
24	KN540510	Tension wheel nut	テンションホイールナット	Ｈ×15	
25	HT240101	Lower thread detection sensor disk(YN)	下糸検知センサーディスク(YN)	Ｈ×15	
26	HT240180	SM-nut	SMナット	Ｈ×15	
27	QK240261	Second thread guide plate a'ssy(S15)	第二糸案内プレートASSY(S15)	Ｈ×１	
28	QK240162	Second thread guide plate(S15)	第二糸案内プレート(S15)	Ｈ×１	
29	QK240170	Sponge rubber(S15)	スポンジゴム(S15)	Ｈ×１	
51		Flush screw M3×8	十字穴付皿小ネジ M3×8		
52		Truss screw M3×5	十字穴付トラス小ネジ M3×5		
53		Truss screw M3×14	十字穴付トラス小ネジ M3×14		
54		Pan screw M3×8	十字穴付ナベ小ネジ M3×8		
55		Pan head tapping screw B tight M3×8	十字穴付ナベ頭タップ Bタイト M3×8		
56		Pan head tapping screw B tight with flange M3×8	十字穴付ナベ頭タップ Bタイト フランジ付 M3×8		
57		Truss screw M4×10	十字穴付トラス小ネジ M4×10		
58		Hex.socket flange bolt M6×15	六角穴付フランジボルト M6×15		
59		Flush screw M4×8	十字穴付皿小ネジ M4×8		
60		Hex.nut SM11/64(With washers)	六角ナット SM11/64(平座金 バネ座金付)		
61		Hex.socket bolt M2×3	六角穴付ボルト M2×3		
62		Hex.nut M4 I (With plain washer)	六角ナット M4 1種(平座金付)		

07 Color change
色換え

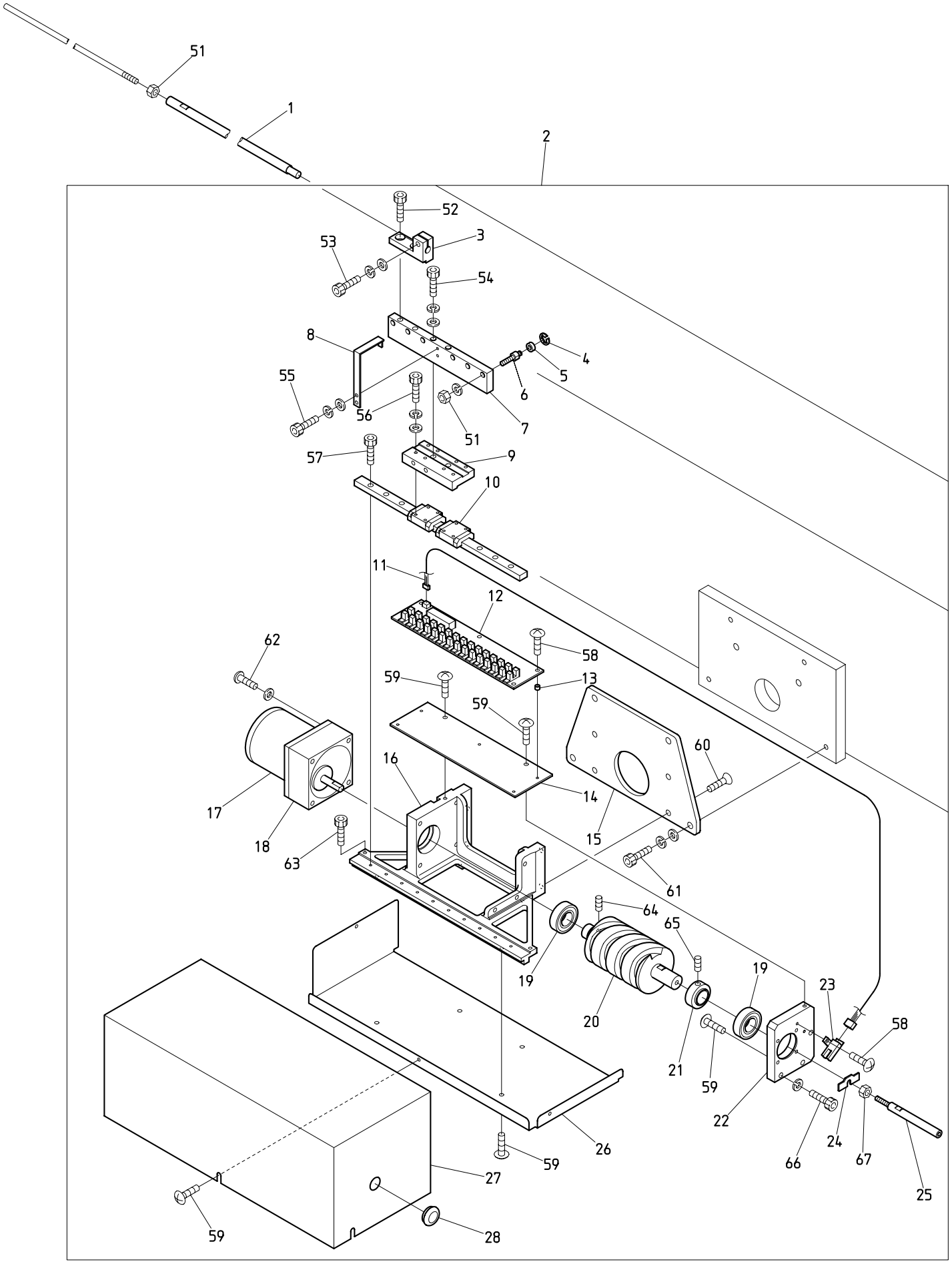

BEXS-S*C

Ｏ７　Color change　　(※ Depends on machine type)

色換え　　(※は機種によって異なる)

ITEM	ＬＩＳＴ No.	ＤＥＳＣＲＩＰＴＩＯＮ	部品名	Q'TY	ＮＯＴＥ
1	SG330030	Color change connecting shaft(For Z12/V500)	色替連結軸(Z12/V500用)	1	※
2	QK330132	S15C color change a'ssy	S15C色換エASSY	1	
3	QK330011	Joint block(SH)	ジョイントブロック(SH)	1	
4	A9012127	E-ring φ3	Ｅ形リング 呼ビ径 φ3	6	
5	A9010063	Bearing MR105ZZ(NSK)	ミニチュア玉軸受ケ MR105ZZ(NSK)	6	
6	KX330160	Connecting collar shaft	連結コロ軸	6	
7	SG330112	Connecting block	連結ブロック	1	
8	SG330141	Sensor dock	センサードック	1	
9	SG330120	LM base plate	LMベースプレート	1	
10	SG330100	LM guide 2SRS12MUU+265M(THK)	LMガイド 2SRS12MUU+265M(THK)	1	
11	A9053079	Lock sensor cable Z type	ロックセンサーケーブルZ用	1	
12	EBY01650	Color change board	色換エ基板	1	
13	A9012208	Spacer(Roll bush) φ5×4L	スペーサー(巻ブッシュ) φ5×4L	5	
14	SG330131	Board fixed base	基板取付ベース	1	
15	QK330020	Color change fixed base(SH)	色換エ取付ベース(SH)	1	
16	SG330060	Color change base	色換エ土台	1	
17	A9065104	Reversible motor 3RK15GN-AW-E1	レバーシブルモーター 3RK15GN-AW-E1	1	
18	A9065116	Gear head 3GN18K-D12(Oriental)	ギヤヘッド 3GN18K-D12(オリエンタル)	1	
19	A9010004	Bearing 6003ZZ	ベアリング 6003ZZ	2	
20	SG330270	Color change cam(15W)	色換エカム(15W)	1	
21	SG330080	Bearing hold collar	ベアリング押エカラー	1	
22	SG330090	Color change side plate	色換エサイドプレート	1	
23	A9060063	Photo micro sensor EE-SX672A	アンプ内臓フォトマイクロセンサー EE-SX672A	1	
24	SG330151	Rotation sensor dock	回転センサードック	1	
25	SG330351	Color change guide handle	色換エガイドハンドル	1	
26	QK330041	Color change cover(Lower) SH	色換エカバー(下) SH	1	
27	QK330121	Color change cover(For cylinder upper) SH	色換エカバー(シリンダー用上) SH	1	
28	A9014059	Rubber grommet MG(MG-1)	膜付グロメットMG(MG-1)	1	
51		Hex.nut M6	六角ナット M6		
52		Hex.socket bolt M6×16	六角穴付ボルト M6×16		
53		Hex.socket bolt M5×15(With washers)	六角穴付ボルト M5×15(平座金 バネ座金付)		
54		Hex.socket bolt M6×35(With washers)	六角穴付ボルト M6×35(平座金 バネ座金付)		
55		Hex.socket bolt M3×10(With washers)	六角穴付ボルト M3×10(平座金 バネ座金付)		
56		Hex.socket bolt M3×14(With washers)	六角穴付ボルト M3×14(平座金 バネ座金付)		
57		Hex.socket bolt M3×10	六角穴付ボルト M3×10		
58		Truss screw M3×8	十字穴付トラス小ネジ M3×8		
59		Truss screw M4×8	十字穴付トラス小ネジ M4×8		
60		Flush screw M5×15	十字穴付皿小ネジ M5×15		
61		Hex.socket bolt M6×25(With washers)	六角穴付ボルト M6×25(平座金 バネ座金付)		
62		Pan screw M5×50(With plain washer)	十字穴付ナベ小ネジ M5×50(平座金付)		
63		Hex.socket bolt M4×6	六角穴付ボルト M4×6		
64		Hex.socket set screw M5×10	六角穴付止メネジ M5×10		
65		Hex.socket set screw M6×5	六角穴付止メネジ M6×5		
66		Hex.socket bolt M5×20(With spring washer)	六角穴付ボルト M5×20(バネ座金付)		
67		Hex.nut M5	六角ナット M5		

08A Drive A
駆動A

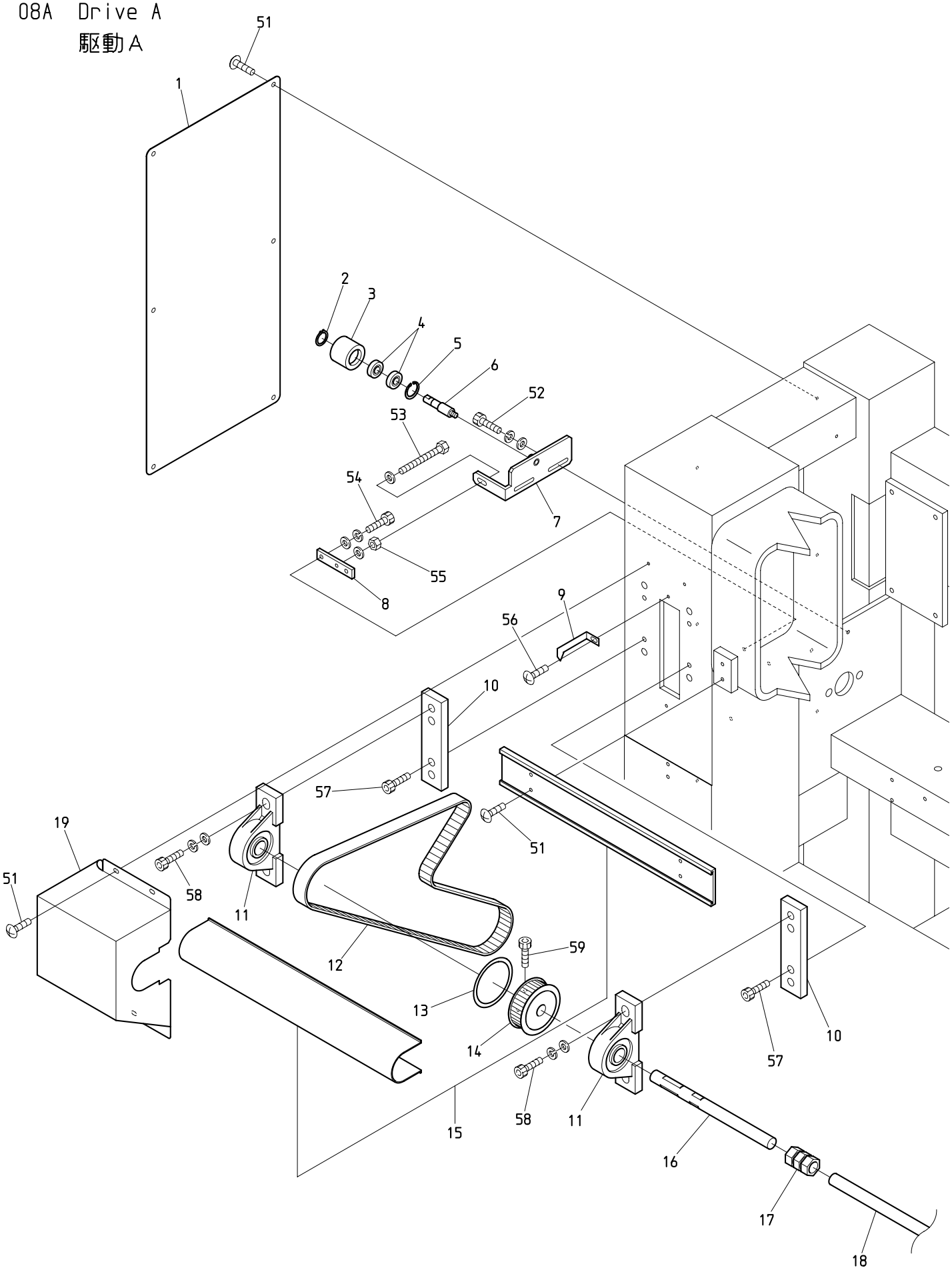

BEXS-S*C

130119

０８Ａ　Drive A

駆動Ａ

ITEM	ＬＩＳＴ No.	ＤＥＳＣＲＩＰＴＩＯＮ	部品名	Q'TY	ＮＯＴＥ
1	SM250010	Stand cover(L)	スタンドカバー(L)	1	
2	A9012066	C-ring(For shaft φ12)	C型止メ輪(軸用φ12)	1	
3	RQ310000	Idler	アイドラー	1	
4	A9010003	Bearing 6001ZZ	ベアリング 6001ZZ	2	
5	A9012063	C-ring(For hole φ28)	C型止メ輪(穴用φ28)	1	
6	JG310031	Idler shaft(XS-SC)	アイドラー軸(XS-SC)	1	
7	JG310041	Idler bracket(XS-SC)	アイドラーブラケット(XS-SC)	1	
8	PM310010	Tension plate	テンションプレート	1	
9	JG310050	Angle instructions plate(XS-SC)	角度指示針(XS-SC)	1	
10	JG310060	Upper pillow block spacer(XS-SC)	上軸受ケ間座(XS-SC)	2	
11	A9011259	Pillow block(UCP305-20M-U1,SW)	ピロー型軸受ケ(UCP305-20M-U1,SW)	2	
12	A9020223	Timing belt(B250S5M1475)	タイミングベルト(B250S5M1475)	1	
13	SM310070	Rotary angle label	回転角ラベル	1	
14	SM310040	φ20 upper shaft timing pulley(S5M-62)	φ20上軸タイミングプーリー(S5M-62)	1	
15	1PJGV3800	Shaft mogol & cover(BEXS-S15C,P=380/380)	シャフトモール＆カバー(BEXS-S15C,P=380/380)	1	
16	JG310000	Upper shaft φ20(XS-SC)	上軸 φ20(XS-SC)	1	
17	A9013069	N coupling N-20-20	Nカップリング N-20-20	2	
18	RN320010	Upper shaft connecting shaft(φ20×3700)	上軸連結シャフト(φ20×3700)	2	
19	JG250000	Pulley box(XS-SC)	プーリーボックス(XS-SC)	1	
51		Truss screw M5×10	十字穴付トラス小ネジ M5×10		
52		Hex.socket bolt M6×20(With washers)	六角穴付ボルト M6×20(平座金 バネ座金付)		
53		Hex.bolt M6×60 Full screw(With plain washer)	六角ボルト M6×60 全ネジ(平座金付)		
54		Hex.socket bolt M6×10(With washers)	六角穴付ボルト M6×10(平座金 バネ座金付)		
55		Hex.nut M6(With plain washer)	六角ナット M6(平座金付)		
56		Truss screw M5×15	十字穴付トラス小ネジ M5×15		
57		Hex.socket bolt M8×20	六角穴付ボルト M8×20		
58		Hex.socket bolt M12×50(With washers)	六角穴付ボルト M12×50(平座金 バネ座金付)		
59		Hex.socket bolt M5×15	六角穴付ボルト M5×15		

08B Drive B
駆動B

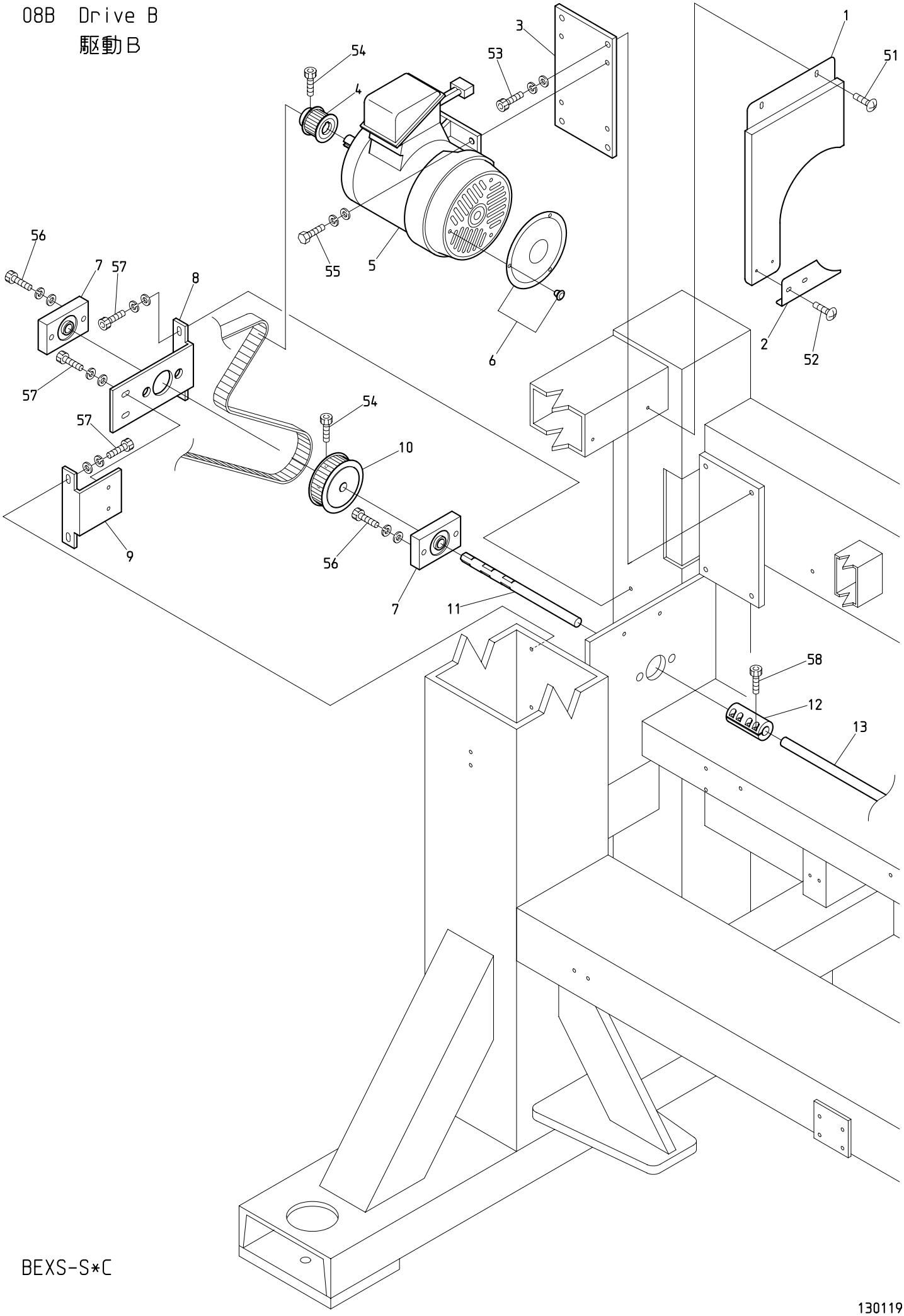

BEXS-S*C

130119

０８Ｂ　Drive B

駆動Ｂ

ITEM	ＬＩＳＴ No.	ＤＥＳＣＲＩＰＴＩＯＮ	部品名	Q'TY	ＮＯＴＥ
1	JG250020	Stand cover inside A(XS-SC)	スタンドカバー 内側A(XS-SC)	1	
2	JG250030	Stand cover inside B(XS-SC)	スタンドカバー 内側B(XS-SC)	1	
3	SM490000	Motor base	モーターベース	1	
4	SM310060	Motor pulley(S5M-23)	モータープーリー(S5M-23)	1	
5	HV310210	IK-FBK8-4P-0.75kw VF3 with cable(ETL)	IK-FBK8-4P-0.75kw VF3 ケーブル付(ETL)	1	
6	RJ250160	Motor fan cover	モーターファンカバー(1馬力用)	1	
7	SC310062	Lower shaft housing	下軸ハウジング	2	
8	PM310030	Lower shaft housing bracket(L	下軸ハウジングブラケット(L)	1	
9	JG310020	Lower shaft housing bracket(R)	下軸ハウジングブラケット(R)	1	
10	SM310050	φ15 lower shaft timing pulley(S5M-62)	φ15下軸タイミングプーリー(S5M-62)	1	
11	JG310011	Lower shaft φ15(XS-SC)	下軸 φ15(XS-SC)	1	
12	HP321100	Lower shaft connecting coupling	下軸連結カップリング	1	
13	HB320070	Connecting shaft φ15×3300	連結シャフト φ15×3300	2	
51		Truss screw M5×10	十字穴付トラス小ネジ M5×10		
52		Truss screw M4×8	十字穴付トラス小ネジ M4×8		
53		Hex.socket bolt M8×25(With washers)	六角穴付ボルト M8×25(平座金 バネ座金付)		
54		Hex.socket bolt M5×15	六角穴付ボルト M5×15		
55		Hex.bolt M8×20(With washers)	六角ボルト M8×20(平座金 バネ座金付)		
56		Hex.socket bolt M5×25(With washers)	六角穴付ボルト M5×25(平座金 バネ座金付)		
57		Hex.socket bolt M6×15	六角穴付ボルト M6×15		
58		Hex.socket bolt M5×14(Black)	六角穴付ボルト M5×14(黒)		

10A Pantograph drive A
枠駆動A

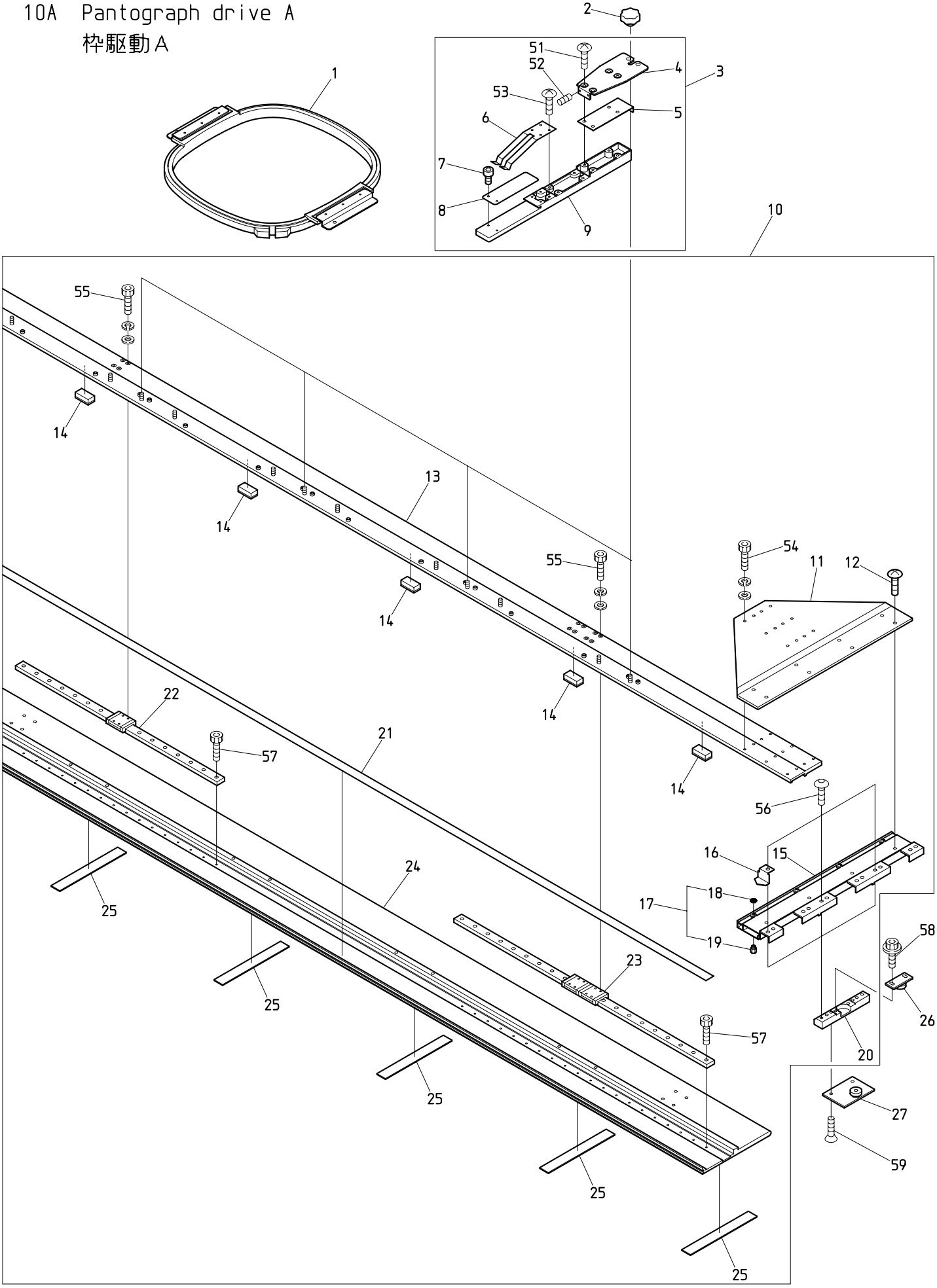

BEXS-S*C

130119

１０Ａ　Pantograph drive A　(H=Head Q'TY)(※ Depends on machine type)

枠駆動Ａ　（Ｈ＝頭数）　（※は機種によって異なる）

ITEM	ＬＩＳＴ No.	ＤＥＳＣＲＩＰＴＩＯＮ	部品名	Q'TY	ＮＯＴＥ
1	FR92460304A380A	Square pantograph a'ssy(460×304)	四角枠 a'ssy(460×304)	Ｈ×１	
2	A9012437C	Knob nut(φ32 M6 tap hole)	ノブナット(φ32 M6タップ穴)	Ｈ＋１	※
3	SC730092	Product pantograph stay a'ssy for compact mashine	コンパクト機用製品枠ステーASSY	Ｈ＋１	
4	SC730102	Stay bracket for compact mashine	コンパクト機用ステーブラケット	Ｈ＋１	
5	SC730111	Spacer	試縫機用スペーサー	Ｈ＋１	
6	LA730650	Product pantograph hold spring	製品枠押エバネ	Ｈ＋１	
7	LA730610	Positioning pin	位置決メボルト	H×2+2	
8	LA730630	Slide plate	スライドプレート	Ｈ＋１	
9	LA730590	Pantograph stay main body	枠ステー本体(試縫機)	Ｈ＋１	
10	1FSM15380380AH2	V-guide pantograph frame a'ssy(15T,P380)	V案内枠フレームASSY(15T,P380)	１	※
11	SM480020	Connecting plate	連結プレート	１	
12	KF730500	Truss screw SM11/64×10.5	十字穴付トラス小ネジ SM11/64×10.5	８	
13	SM480001	V-slide bracket(15T,P380)	Vスライドブラケット(15T,P380)	１	※
14	SM480310	Felt(L=30)	フェルト(L=30)	２６	※
15	SM480031	V-member	Vメンバー	１	
16	SF730030	Position sting	指示針	１	
17	RR730320	Caulking nut	カシメナット	４set	※
18	RR730310	Nut	ナット	４	
19	RR730300	Pantograph nut	ワクナット	４	
20	RR730050C	V-guide bearing hold base	V摺動ベアリング固定ベース	３	
21	SM480321	Threshold slip(L=6165) 15T,380P	敷居スベリ(L=6165) 15T,380P	１	※
22	SM48004A380	LM guide(SRS9,470L)	LMガイド(SRS9,470L)	５	※
23	SM48005A380	LM guide(2SRS9,590L)	LMガイド(2SRS9,590L)	１	
24	SM480011	V-guide pantograph frame(15T,P380)	V案内枠フレーム(15T,P380)	１	※
25	SM480300	V-guide felt	V案内フェルト	１７	※
26	RR730010	V-guide bearing base a'ssy(Upper)	V摺動ベアリングベースASSY(上)	３	
27	RR730020	V-guide bearing base a'ssy(Lower)	V摺動ベアリングベースASSY(下)	３	
51		Truss screw M4×10	十字穴付トラス小ネジ M4×10		
52		Hex.socket set screw M3×8(With nylons)	六角穴付止メネジ M3×8(ナイロン付)		
53		Truss screw M3×10	十字穴付トラス小ネジ M3×10		
54		Hex.socket bolt M4×12(With washers)	六角穴付ボルト M4×12(平座金 バネ座金付)		
55		Hex.socket bolt M3×10(With washers)	六角穴付ボルト M3×10(平座金 バネ座金付)		
56		Hex.socket button bolt M5×12	六角穴付ボタンボルト M5×12		
57		Hex.socket bolt M3×6	六角穴付ボルト M3×6		
58		Hex.socket flange bolt M5×12	六角穴付フランジボルト M5×12		
59		Hex.socket flush screw M5×12	六角穴付皿小ネジ M5×12		

10B Pantograph drive B
枠駆動B

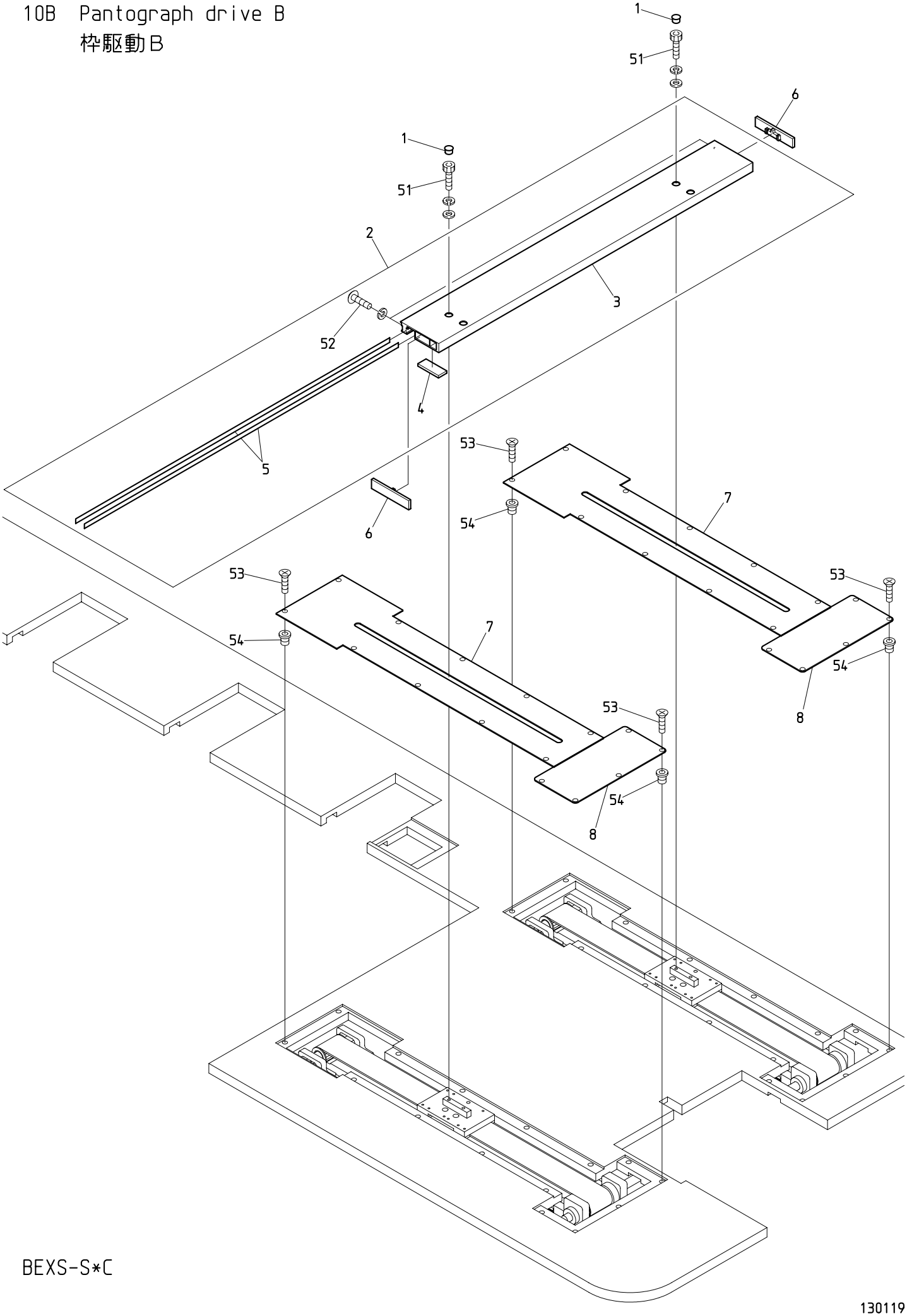

BEXS-S*C

130119

１０Ｂ　Pantograph drive B　(※ Depends on machine type)

枠駆動Ｂ　(※は機種によって異なる)

ITEM	ＬＩＳＴ No.	ＤＥＳＣＲＩＰＴＩＯＮ	部品名	Q'TY	ＮＯＴＥ
1	A9014160	Locking holl plug LHP-0500	ロッキングホールプラグ LHP-0500	4	
2	PM73000B45	V-sub pantograph frame a'ssy(450ST)	Vサブ枠フレームASSY(450ST)	1 set	
3	SM730001	V-sub pantograph frame(450ST)	Vサブ枠フレーム(450ST)	1	
4	RR730150	Felt for V-sub pantograph frame	Vサブ枠用フェルト	1	
5	PM73000A45	Suv pantograph guide plate(H450ST)	サブ枠摺動板(H450ST)	2	
6	RR730031C	V-sub pantograph frame cap	Vサブ枠フレームキャップ	2	
7	SM48023A380	V-guide cover(380ST)	V案内カバー(380ST)	2	※
8	RJ250040	V-guide servise cover(Front)	V案内サービスカバー(前)	2	
51		Hex.socket bolt M5×18(With washers)	六角穴付ボルト M5×18(平座金 バネ座金付)		
52		Hex.socket button bolt M3×12 (With spring washer)	六角穴付ボタンボルト M3×12 (バネ座金付)		
53		Flush screw M4×8(Under cut)	十字穴付皿小ネジ　M4×8(アンダーカット)		
54		Rag nut(C) M4	鬼目ナット(C) M4		

10C Pantograph drive C
枠駆動C

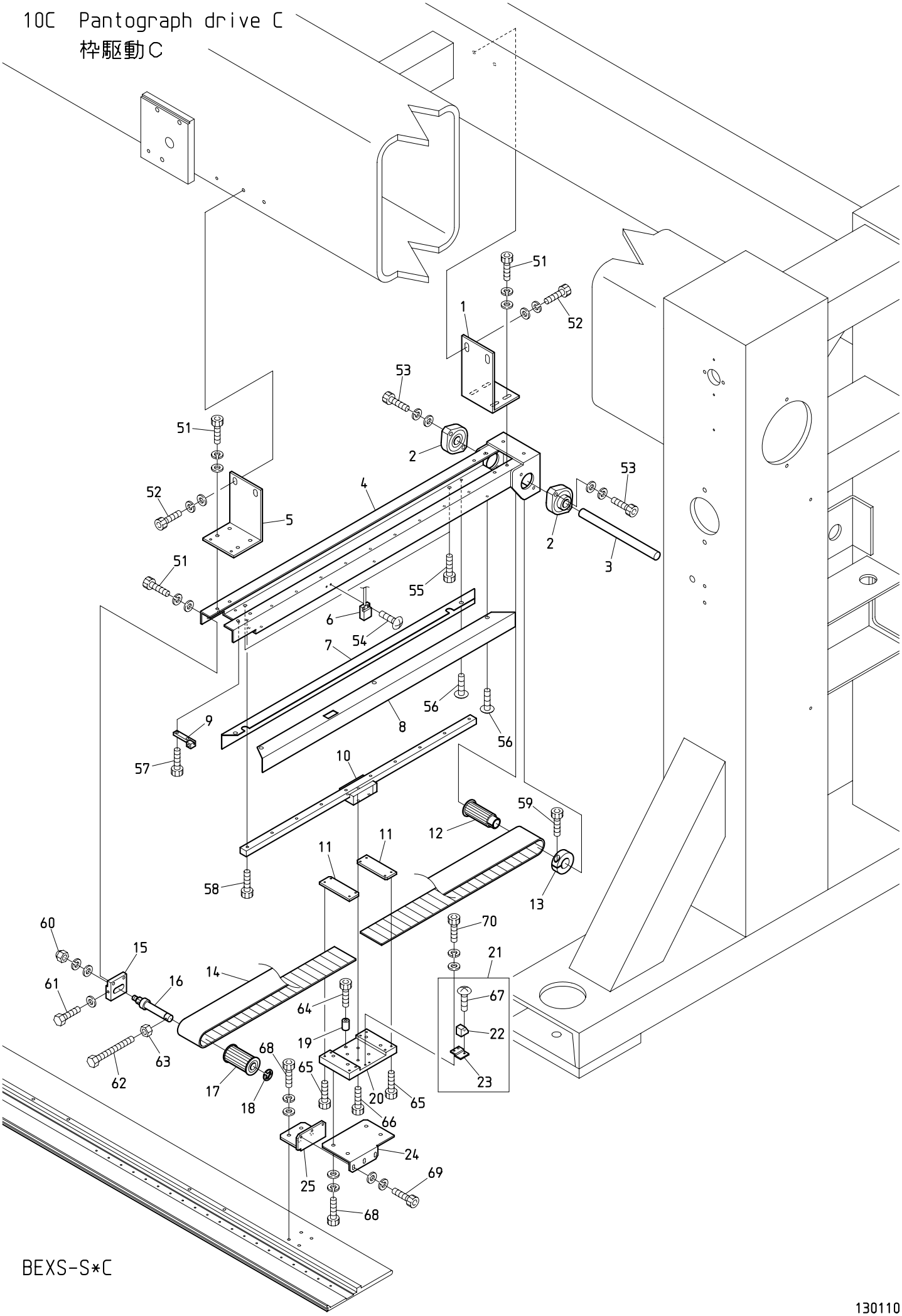

BEXS-S*C

130110

１０Ｃ　Pantograph drive C
枠駆動Ｃ

ITEM	ＬＩＳＴ No.	ＤＥＳＣＲＩＰＴＩＯＮ	部品名	Q'TY	ＮＯＴＥ
1	JG480040	H-rail base fixed bracket(Rear)	Hレール土台取付ブラケット(後)	1	
2	HP321140	Upper shaft connecting bearing unit(SBFLN02)	上軸連結軸受ユニット(SBFLN02)	2	
3	SM480140	H-pantograph drive pulley shaft(183L)	H枠駆動プーリーシャフト(183L)	1	
4	SM480062	H-guide base(450ST)	H案内レール土台(450ST)	1	
5	JG480030	H-rail base fixed bracket(Front)	Hレール土台取付ブラケット(前)	1	
6	A9052031	Switch(MH-601AM)	磁気記憶近接スイッチ(MH-601AM)	1	
7	SM480182	Guide rail side cover(L)	案内レールサイドカバー(L)	1	
8	SM480191	Guide rail side cover(Pantograph stopper)	案内レールサイドカバー(枠スト)	1	
9	SM480130	Pulley stopper	プーリーストッパー	1	
10	SV480340	LM guide(ST=450,L=560)	LMガイド(ST=450,L=560)	1	
11	RF480261C	Timing belt hold rack(W=50)	タイミングベルト押エラック(W＝50)	2	
12	RF480101	Pantograph drive pulley rear(W=50)	枠駆動プーリー 後(W＝50)	1	
13	HH481980	φ19 clamp	φ19割リクランプ	1	
14	RR480080	Free span belt(B500-S5M)	フリースパンベルト(B500-S5M)	1	
15	SM480121	Pulley bracket	プーリーブラケット	1	
16	SK480251	Timing pulley shaft(For wide 50)	従動プーリーシャフト(50幅用)	1	
17	RF480140	Pantograph drive pulley front(W=50)	枠駆動プーリー 前(W＝50)	1	
18	A9012052	E-ring(φ10)	E型止メ輪(φ10)	1	
19	SM480290	Stopper collar	ストッパーカラー	1	
20	SM480080	H-roller base	Hローラーベース	1	
21	SM450001	Magnet fixing bracket a'ssy	マグネット取付ブラケットASSY	1	
22	A9052030	Magnet M-102A-02	マグネット M-102A-02	1	
23	SM450011	Magnet fixing bracket	マグネット取付ブラケット	1	
24	SM480090	H-guide base	Hガイドベース	1	
25	SM480100	H-guide stay	Hガイドステー	1	
51		Hex.socket bolt M5×15(With washers)	六角穴付ボルト M5×15(平座金 バネ座金付)		
52		Hex.socket bolt M6×20(With washers)	六角穴付ボルト M6×20(平座金 バネ座金付)		
53		Hex.socket bolt M5×20(With washers)	六角穴付ボルト M5×20(平座金 バネ座金付)		
54		Truss screw M3×10	十字穴付トラス小ネジ M3×10		
55		Hex.socket bolt M6×6	六角穴付ボルト M6×6		
56		Truss screw M4×6(Chromate)	十字穴付トラス小ネジ M4×6(クロメート)		
57		Hex.socket bolt M4×10	六角穴付ボルト M4×10		
58		Hex.socket bolt M4×12	六角穴付ボルト M4×12		
59		Hex.socket bolt M5×18	六角穴付ボルト M5×18		
60		Hex.cap nut M8(With washers)	六角袋ナット M8(平座金 バネ座金付)		
61		Hex.bolt M5×30(With plain washer)	六角ボルト M5×30(平座金付)		
62		Hex.socket bolt M4×40(With washers)	六角穴付ボルト M4×40(平座金 バネ座金付)		
63		Hex.nut M4	六角ナット M4		
64		Hex.socket bolt M5×20	六角穴付ボルト M5×20		
65		Hex.socket bolt M3×15	六角穴付ボルト M3×15		
66		Hex.socket bolt M4×8	六角穴付ボルト M4×8		
67		Truss screw M3×6	十字穴付トラス小ネジ M3×6		
68		Hex.socket bolt M5×12(With washers)	六角穴付ボルト M5×12(平座金 バネ座金付)		
69		Hex.socket bolt M4×12(With washers)	六角穴付ボルト M4×12(平座金 バネ座金付)		
70		Hex.socket bolt M3×8(With washers)	六角穴付ボルト M3×8(平座金 バネ座金付)		

10D Pantograph drive D
枠駆動D

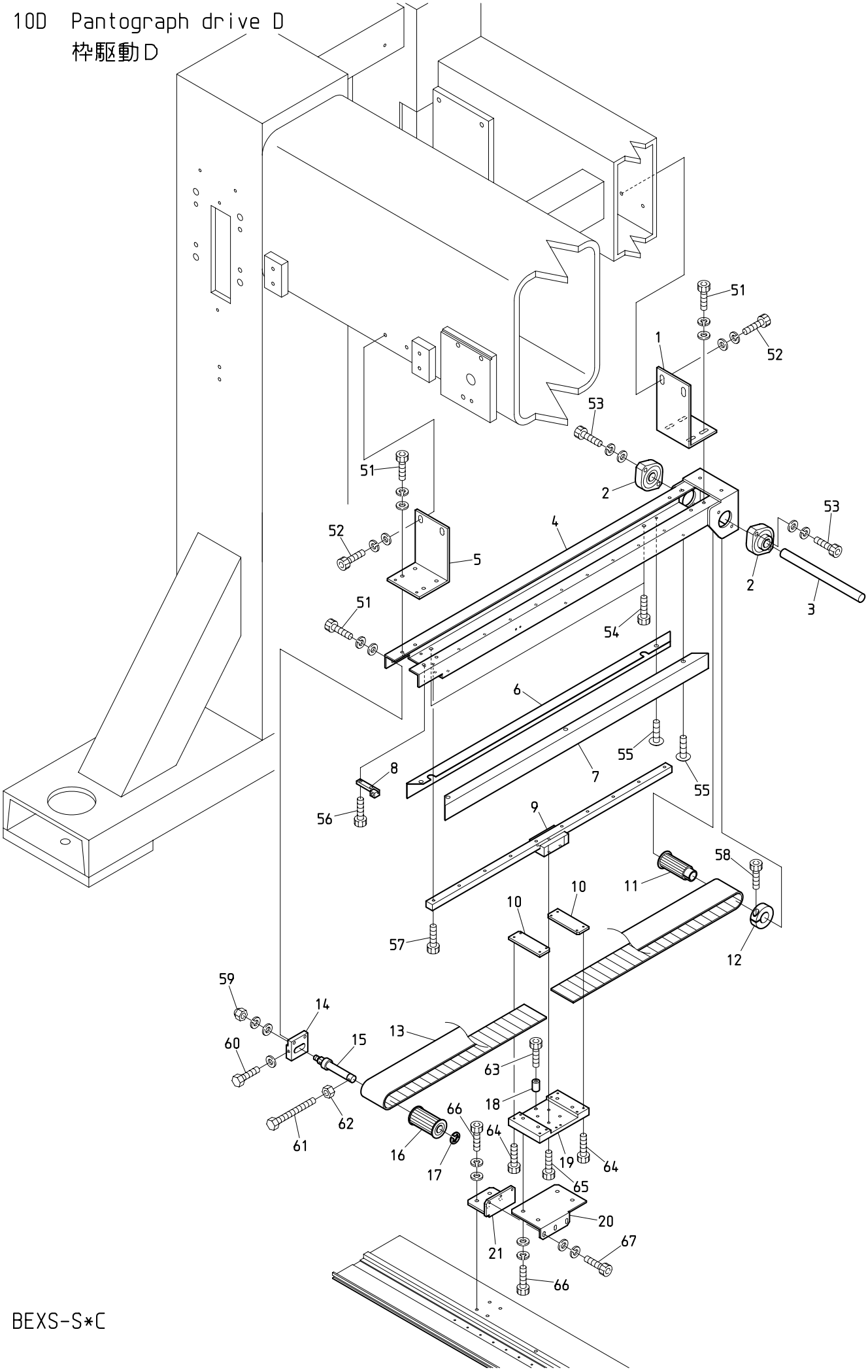

BEXS-S*C

130110

１０Ｄ　Pantograph drive D　(R=H-direction rail Q'TY)

枠駆動Ｄ　（Ｒ＝Ｈ方向レール数）

ITEM	ＬＩＳＴ No.	ＤＥＳＣＲＩＰＴＩＯＮ	部品名	Q'TY	ＮＯＴＥ
1	JG480040	H-rail base fixed bracket(Rear)	Hレール土台取付ブラケット(後)	Ｒ－１	
2	HP321140	Upper shaft connecting bearing unit(SBFLN02)	上軸連結軸受ユニット(SBFLN02)	２	
3	SM480140	H-pantograph drive pulley shaft(183L)	H枠駆動プーリーシャフト(183L)	Ｒ－１	
4	SM480062	H-guide base(450ST)	H案内レール土台(450ST)	Ｒ－１	
5	JG480030	H-rail base fixed bracket(Front)	Hレール土台取付ブラケット(前)	Ｒ－１	
6	SM480182	Guide rail side cover(L)	案内レールサイドカバー(L)	Ｒ－１	
7	SM480171	Guide rail side cover(R)	案内レールサイドカバー(R)	Ｒ－１	
8	SM480130	Pulley stopper	プーリーストッパー	Ｒ－１	
9	SV480340	LM guide(ST=450,L=560)	LMガイド(ST=450,L=560)	Ｒ－１	
10	RF480261C	Timing belt hold rack(W=50)	タイミングベルト押エラック(W＝50)	２	
11	RF480101	Pantograph drive pulley rear(W=50)	枠駆動プーリー 後(W＝50)	Ｒ－１	
12	HH481980	φ19 clamp	φ19割リクランプ	Ｒ－１	
13	RR480080	Free span belt(B500-S5M)	フリースパンベルト(B500-S5M)	Ｒ－１	
14	SM480121	Pulley bracket	プーリーブラケット	Ｒ－１	
15	SK480251	Timing pulley shaft(For wide 50)	従動プーリーシャフト(50幅用)	Ｒ－１	
16	RF480140	Pantograph drive pulley front(W=50)	枠駆動プーリー 前(W＝50)	Ｒ－１	
17	A9012052	E-ring(φ10)	E型止メ輪(φ10)	Ｒ－１	
18	SM480290	Stopper collar	ストッパーカラー	Ｒ－１	
19	SM480080	H-roller base	Hローラーベース	Ｒ－１	
20	SM480090	H-guide base	Hガイドベース	Ｒ－１	
21	SM480100	H-guide stay	Hガイドステー	Ｒ－１	
51		Hex.socket bolt M5×15(With washers)	六角穴付ボルト M5×15(平座金 バネ座金付)		
52		Hex.socket bolt M6×20(With washers)	六角穴付ボルト M6×20(平座金 バネ座金付)		
53		Hex.socket bolt M5×20(With washers)	六角穴付ボルト M5×20(平座金 バネ座金付)		
54		Hex.socket bolt M6×6	六角穴付ボルト M6×6		
55		Truss screw M4×6(Chromate)	十字穴付トラス小ネジ M4×6(クロメート)		
56		Hex.socket bolt M4×10	六角穴付ボルト M4×10		
57		Hex.socket bolt M4×12	六角穴付ボルト M4×12		
58		Hex.socket bolt M5×18	六角穴付ボルト M5×18		
59		Hex.cap nut M8(With washers)	六角袋ナット M8(平座金 バネ座金付)		
60		Hex.bolt M5×30(With plain washer)	六角ボルト M5×30(平座金付)		
61		Hex.socket bolt M4×40(With washers)	六角穴付ボルト M4×40(平座金 バネ座金付)		
62		Hex.nut M4	六角ナット M4		
63		Hex.socket bolt M5×20	六角穴付ボルト M5×20		
64		Hex.socket bolt M3×15	六角穴付ボルト M3×15		
65		Hex.socket bolt M4×8	六角穴付ボルト M4×8		
66		Hex.socket bolt M5×12(With washers)	六角穴付ボルト M5×12(平座金 バネ座金付)		
67		Hex.socket bolt M4×12(With washers)	六角穴付ボルト M4×12(平座金 バネ座金付)		

10E Pantograph drive E

枠駆動E

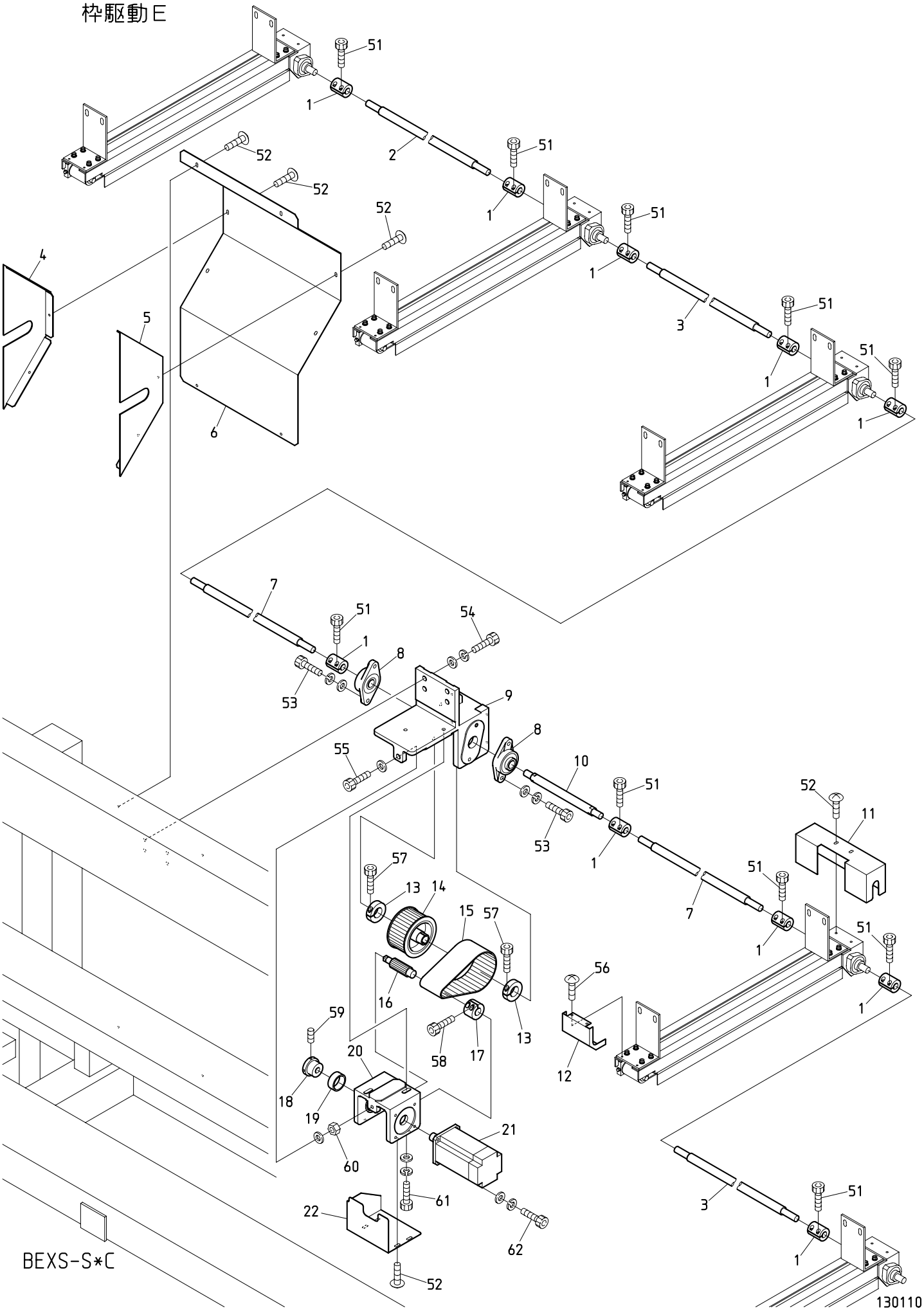

BEXS-S*C

１０Ｅ　Pantograph drive E　(R=H-direction rail Q'TY)

枠駆動Ｅ　（Ｒ＝Ｈ方向レール数）

ITEM	ＬＩＳＴ No.	ＤＥＳＣＲＩＰＴＩＯＮ	部品名	Q'TY	ＮＯＴＥ
1	HH481932	Pulse motor coupling	パルスモーターカップリング	１０	
2	SM470010	H-connecting shaft(953L)	H連結シャフト(953L)	１	
3	SM470020	H-connecting shaft(1333L)	H連結シャフト(1333L)	２	
4	SM250180	Machine back end cover(L) ETL	機械後面エンドカバー(L) ETL	１	
5	SM250170	Machine back end cover(R) ETL	機械後面エンドカバー(R) ETL	１	
6	SM250150	Machine back cover	機械後面カバー	１	
7	SM470000	H-connecting shaft(540L)	H連結シャフト(540L)	２	
8	A9011240	Bearing unit(UCFL204)	軸受ユニット(UCFL204)	２	
9	PM490000	Bearing bracket	軸受ブラケット	１	
10	RF490071C	Pulley shaft	プーリーシャフト	１	
11	SM250040	H-drive cover	H駆動カバー	Ｒ×１	
12	SM250031	H-guide rail frout cover	H案内レール前カバー	Ｒ×１	
13	RR320041	Clamp	割リクランプ	２	
14	RF490041	Pantograph drive pulley large(Shaft side)	枠駆動プーリー 大(シャフト側)	１	
15	RF490061	Timing belt(B500S5M450)	タイミングベルト(B500S5M450)	１	
16	RF490051	Pantograph drive pulley small(Motor side)	枠駆動プーリー 小(モーター側)	１	
17	RF490080	Motor pulley connecting coupling	モータープーリ連結カップリング	１	
18	KR480100	Pantograph drive pulley bearing collar	枠駆動プーリー軸受ケカラー	１	
19	A9010056	Needle bearing	ニードルベアリング	１	
20	RF490021	Motor bracket(H-side)	モーターブラケット(H側)	１	
21	EDY00350	AC servo motor(TS4614N1322E200)	ACサーボモーター(TS4614N1322E200)	１	
22	RR250012	H-pantograph drive unit cover(Lower) DSH	H枠駆動ユニットカバー(下) DSH	１	
51		Hex.socket bolt M5×18	六角穴付ボルト M5×18		
52		Truss screw M5×8	十字穴付トラス小ネジ M5×8		
53		Hex.socket bolt M6×30(With washers)	六角穴付ボルト M6×30(平座金 バネ座金付)		
54		Hex.socket bolt M8×35(With washers)	六角穴付ボルト M8×35(平座金 バネ座金付)		
55		Hex.bolt M8×55(With plain washer)	六角ボルト M8×55(平座金付)		
56		Truss screw M4×6(Chromate)	十字穴付トラス小ネジ M4×6(クロメート)		
57		Hex.socket bolt M6×20	六角穴付ボルト M6×20		
58		Hex.socket bolt M5×16	六角穴付ボルト M5×16		
59		Hex.socket set screw M5×10	六角穴付止メネジ M5×10		
60		Hex.nut M8	六角ナット M8		
61		Hex.socket bolt M8×30(With washers)	六角穴付ボルト M8×30(平座金 バネ座金付)		
62		Hex.socket bolt M6×25	六角穴付ボルト M6×25		

10F Pantograph drive F
枠駆動F

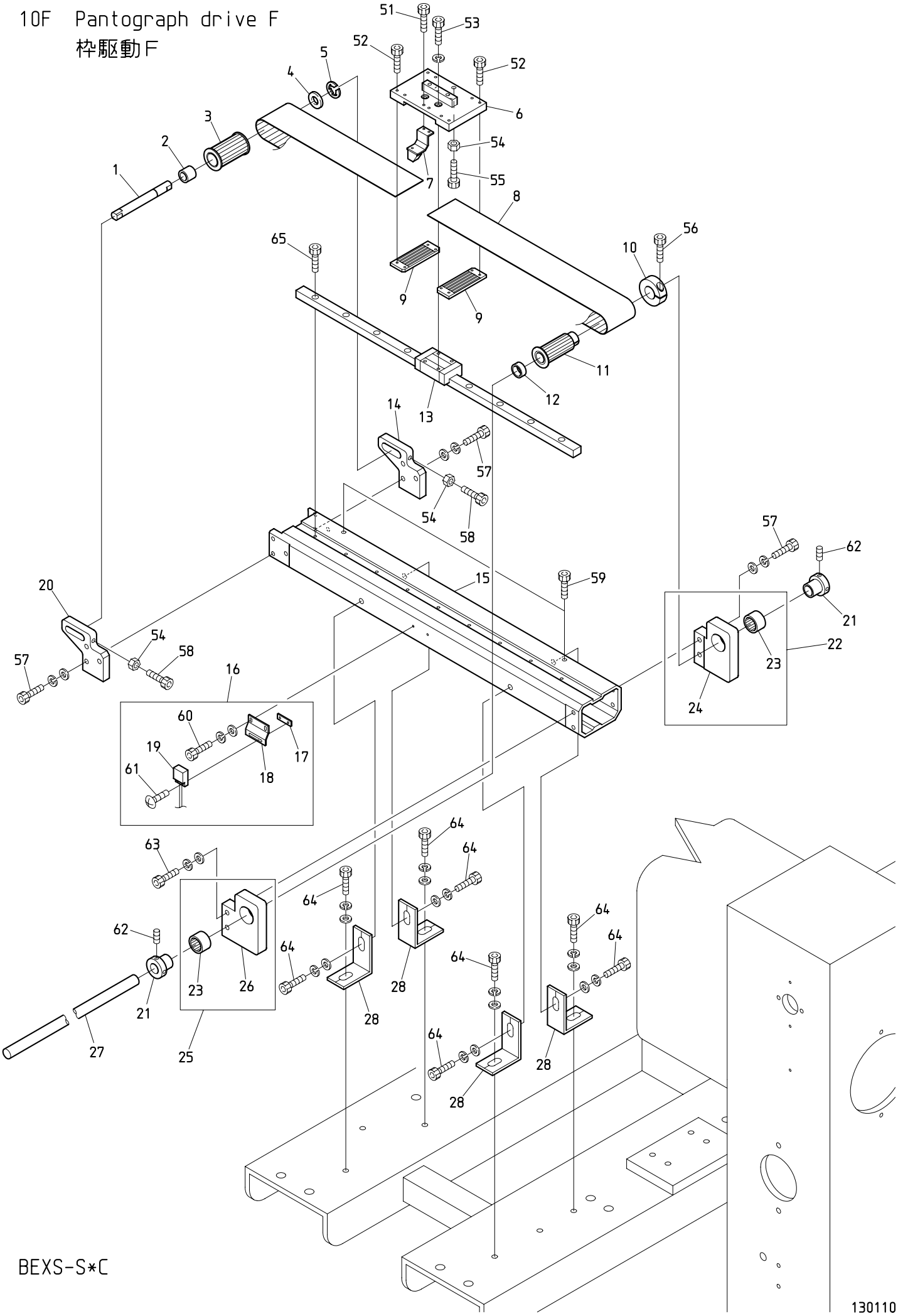

BEXS-S*C

130110

１０Ｆ　Pantograph drive F　(※ Depends on machine type)

枠駆動Ｆ　(※は機種によって異なる)

ITEM	ＬＩＳＴ No.	ＤＥＳＣＲＩＰＴＩＯＮ	部品名	Q'TY	ＮＯＴＥ
1	RJ480061C	Timing pulley shaft	従動プーリーシャフト	2	
2	RJ480070	Timing pulley posistion decision collar	従動プーリー位置決メカラー	2	
3	RF480140	Pantograph drive pulley front(W=50)	枠駆動プーリー 前(W=50)	2	
4	A9010070	Thrust washer	スラストワッシャー	2	
5	A9012052	E-ring φ10	E型止メ輪 φ10	2	
6	SM480210	V-roller base	Vローラーベース	2	
7	RJ450021	Magnet fixing bracket a'ssy	マグネット取付ブラケットASSY	1	
8	RR480080	Free span belt(B500-S5M)	フリースパンベルト(B500-S5M)	2	
9	RF480261C	Timing belt hold rack(W=50)	タイミングベルト押エラック(W=50)	4	
10	HH481980	Clamping φ19	φ19割リクランプ	2	
11	RF480101	Pantograph drive pulley rear(W=50)	枠駆動プーリー 後(W=50)	2	
12	RJ480080	Pantograph drive pulley posistion decision collar	枠駆動プーリー位置決メカラー	2	
13	SC480040	LM guide(540L)	LMガイド(540L)	2	
14	RJ480051C	Timing pulley fixing bracket(L)	従動プーリー取付ブラケット(L)	2	
15	NBOSM48020C380	V-guide rail base(380ST) CH	V案内レール土台(380ST) CH	2	※
16	RR450000	Origin point sensor a'ssy(DHS)	原点センサーASSY(DHS)	1	
17	RF450041	Origin point sensor fixed nut	原点センサー取付ナット	1	
18	RR450010	Origin point sensor bracket	原点センサーブラケット	1	
19	A9052031	Magnet proximity switch(MH-601AM)	磁気記憶近接スイッチ(MH-601AM)	1	
20	RJ480041C	Timing pulley fixing bracket(R)	従動プーリー取付ブラケット(R)	1	
21	HH481970C	Pulse motor connecting shaft collar	パルスモーター連結シャフトカラー	4	
22	RF480092	Pantograph drive pulley fixing base a'ssy(L)	枠駆動プーリー取付台ASSY(L)	2set	
23	A9010134	Needle bearing(TLA2016Z)	ニードルベアリング(TLA2016Z)	4	
24	RF480910C	Pantograph drive pulley fixing base(L)	枠駆動プーリー取付台(L)	2	
25	RF480082	Pantograph drive pulley fixing base a'ssy(R)	枠駆動プーリー取付台ASSY(R)	2set	
26	RF480900C	Pantograph drive pulley fixing base(R)	枠駆動プーリー取付台(R)	2	
27	HB320070	Connecting shaft φ15×225L	連結シャフト φ15×225L	2	
28	SM480220	V-guide rail base fixing bracket	V案内レール土台取付ブラケット	4	
51		Hex.socket bolt M3×8	六角穴付ボルト M3×8		
52		Hex.socket bolt M3×15	六角穴付ボルト M3×15		
53		Hex.socket bolt M4×12(With spring washer)	六角穴付ボルト M4×12(バネ座金付)		
54		Hex.nut M6	六角ナット M6		
55		Hex.socket bolt M6×20	六角穴付ボルト M6×20		
56		Hex.socket bolt M5×18	六角穴付ボルト M5×18		
57		Hex.socket bolt M6×22(With washers)	六角穴付ボルト M6×22(平座金 バネ座金付)		
58		Hex.socket bolt M6×45	六角穴付ボルト M6×45		
59		Hex.socket bolt M6×8	六角穴付ボルト M6×8		
60		Hex.socket bolt M3×8(With washers) SUS	六角穴付ボルト M3×8(平座金 バネ座金付) SUS		
61		Truss screw M3×12(SUS)	十字穴付トラス小ネジ M3×12(SUS)		
62		Hex.socket set screw M5×8	六角穴付止メネジ M5×8		
63		Hex.socket bolt M6×25(With washers)	六角穴付ボルト M6×25(平座金 バネ座金付)		
64		Hex.socket bolt M8×25(With washers)	六角穴付ボルト M8×25(平座金 バネ座金付)		
65		Hex.socket bolt M4×12	六角穴付ボルト M4×12		

10G Pantograph drive G
枠駆動G

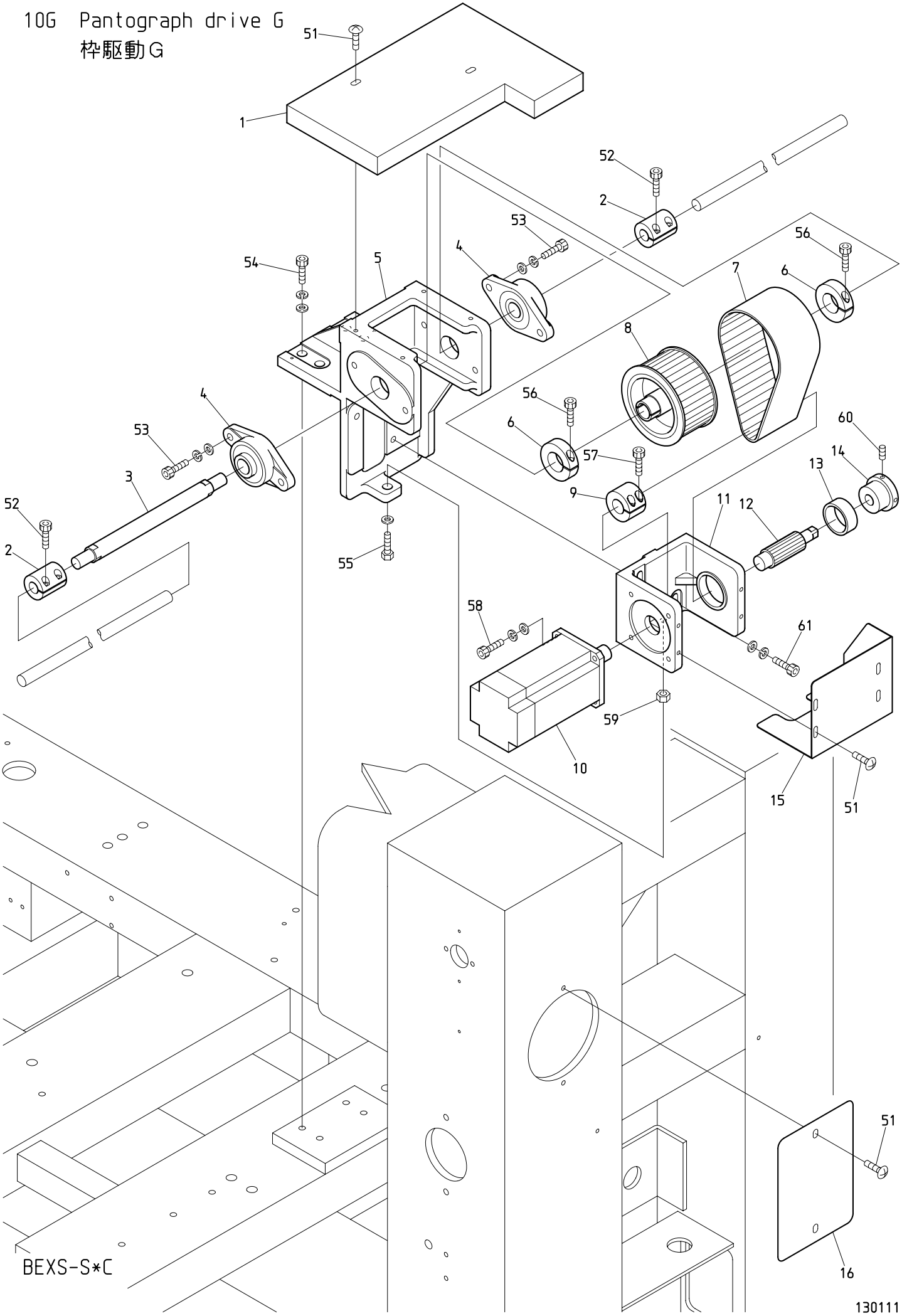

１０Ｇ　Pantograph drive G
枠駆動Ｇ

ITEM	ＬＩＳＴ No.	ＤＥＳＣＲＩＰＴＩＯＮ	部品名	Q'TY	ＮＯＴＥ
1	SM250050	V-servo motor unit cover	Vサーボユニットカバー	1	
2	HH481932	Pulse motor coupling	パルスモーターカップリング	2	
3	RF490071C	Pulley shaft	プーリーシャフト	1	
4	A9011240	Bearing unit(UCFL204)	軸受ユニット(UCFL204)	2	
5	RF490011	Bearing bracket	軸受ブラケット	1	
6	RR320041	Clamp	割リクランプ	2	
7	RF490061	Timing belt(Rubber) B500S5M450	タイミングベルト(ゴム) B500S5M450	1	
8	RF490041	Pantograph drive pulley large(Shaft side)	枠駆動プーリー 大(シャフト側)	1	
9	RF490080	Motor pulley connecting coupling	モータープーリ連結カップリング	1	
10	EDY00350	AC servo motor(TS4614N1322E200)	ACサーボモーター(TS4614N1322E200)	1	
11	RF490021	Motor bracket(H-side)	モーターブラケット(H側)	1	
12	RF490051	Pantograph drive pulley small(Motor side)	枠駆動プーリー 小(モーター側)	1	
13	A9010056	Needle bearing	ニードルベアリング	1	
14	KR480100	Pantograph drive pulley bearing collar	枠駆動プーリー軸受ケカラー	1	
15	RR250012	Pantograph drive unit cover(Lower) DSH	枠駆動ユニットカバー(下) DSH	1	
16	JA250001	R stand cover(XS-C)	Rスタンドカバー(XS-C)	1	
51		Truss screw M5×8	十字穴付トラス小ネジ M5×8		
52		Hex.socket bolt M5×18	六角穴付ボルト M5×18		
53		Hex.socket bolt M6×30(With washers)	六角穴付ボルト M6×30(平座金 バネ座金付)		
54		Hex.socket bolt M8×35(With washers)	六角穴付ボルト M8×35(平座金 バネ座金付)		
55		Hex.bolt M8×55(With plain washer)	六角ボルト M8×55(平座金付)		
56		Hex.socket bolt M6×20	六角穴付ボルト M6×20		
57		Hex.socket bolt M5×16	六角穴付ボルト M5×16		
58		Hex.socket bolt M6×25(With washers)	六角穴付ボルト M6×25(平座金 バネ座金付)		
59		Hex.nut M8	六角ナット M8		
60		Hex.socket set screw M5×10	六角穴付止メネジ M5×10		
61		Hex.socket bolt M8×30(With washers)	六角穴付ボルト M8×30(平座金 バネ座金付)		

11A Control A
制御A

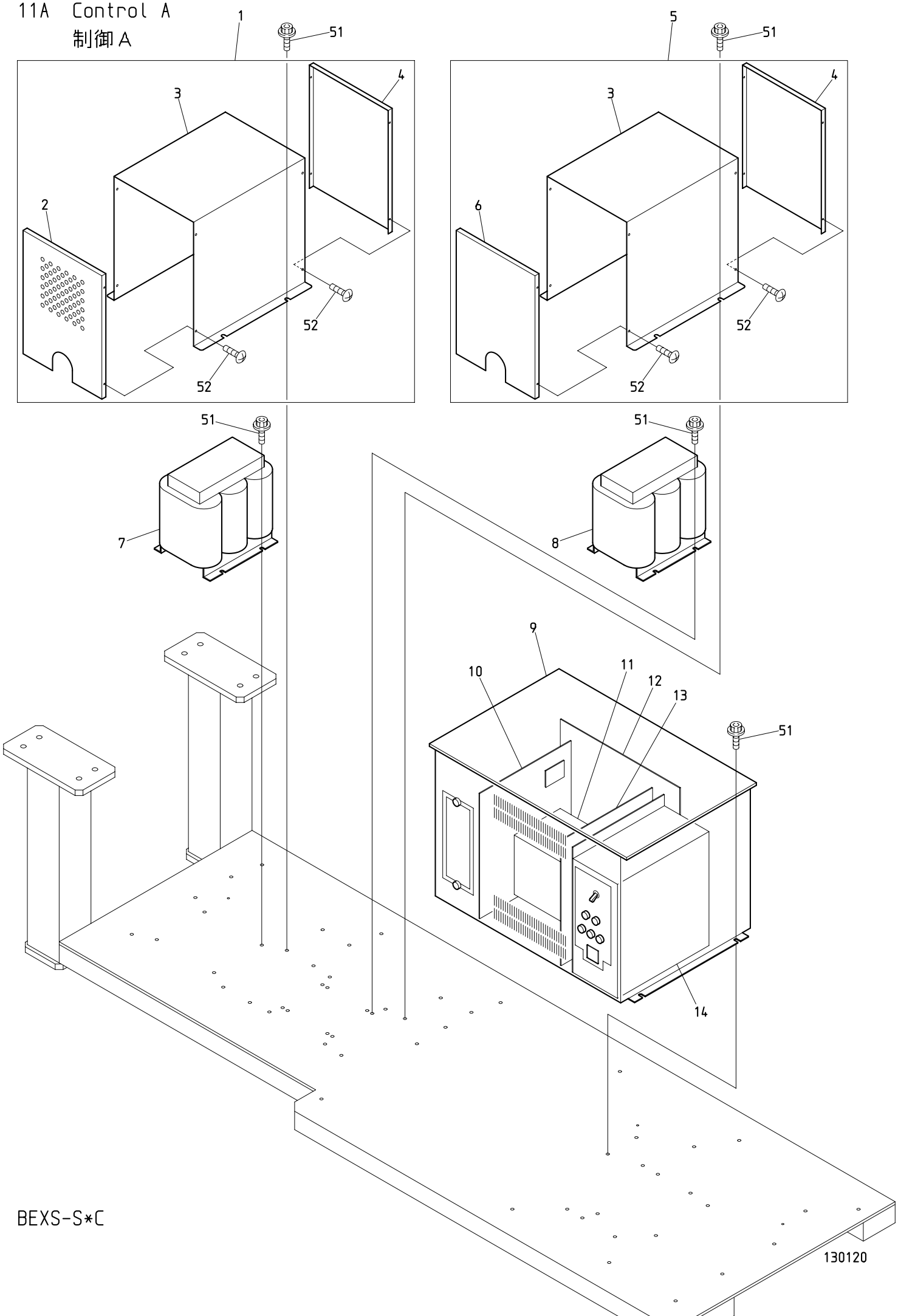

BEXS-S*C

130120

１１Ａ　Control A
制御Ａ

ITEM	ＬＩＳＴ No.	ＤＥＳＣＲＩＰＴＩＯＮ	部品名	Q'TY	ＮＯＴＥ
1	RR520000	Transformer cover set(DS)	トランスカバーセット(DS)	1 set	
2	RR520020	Transformer cover front(DS)	トランスカバー正面(DS)	1	
3	RR520010	Transformer cover main body(DS)	トランスカバー本体(DS)	2	
4	RR520030	Transformer cover rear(DS)	トランスカバー背面(DS)	2	
5	RR520070	System transformer cover set(VS)	システムトランスカバーセット(VS)	1 set	
6	RR520080	Transformer cover front,without vent hole(VS)	トランスカバー正面 通風穴無(VS)	1	
7	EP670020	Transformer 2.5KVA 346V-415V(C31-053)	トランス 2.5KVA 346V-415V(C31-053)	1	
8	EAY076A3	Servo transformer(3P,T1487B)	DSサーボトランス(3P,T1487B)	1	
9	EAY113A2	UAD-18 XS servo driver	UAD-18 XSサーボドライバー	1	
10	EBY03242	AC servo unit(8453+B1140)	ACサーボユニット 8453+B1140SHボード	1	
	EBY03201	8453 AC servo board(TA8407)	8453 ACサーボボード(TA8407)	1	
	EBY02411	B1140 SH board	B1140 SHボード	1	
11	EBY03430	Ｂ1150 1.5kw inverter(FR-D720-1.5K)	B1150 1.5kwインバータ(FR-D720-1.5K)	1	
12	EBY03380	B1110 Back board	B1110 バックボード	1	
13	EBY03400	B1130 CPU board	B1130 CPUボード	1	
14	EBY03390	8420 Power supply control unit	8420 電源制御ユニット	1	
	EBY02370	8420 Power board	8420 パワーボード	1	
51		Hex.socket flange bolt M6×15	六角穴付フランジボルト M6×15		
52		Truss screw M3×4	十字穴付トラス小ネジ M3×4		

11B Control B
制御B

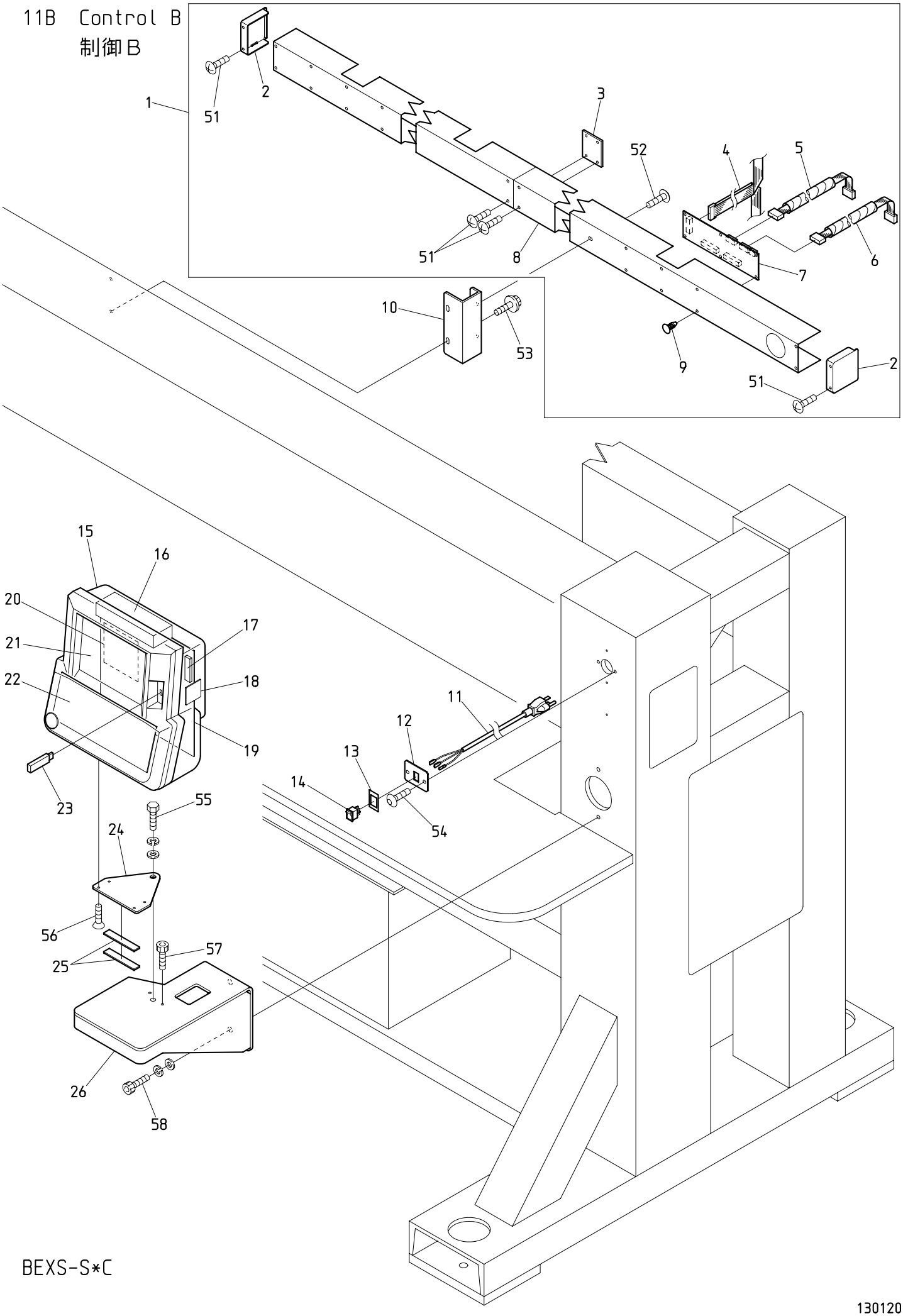

BEXS-S*C

130120

１１Ｂ　Control B　(※ Depends on machine type)

制御Ｂ　（※は機種によって異なる）

ITEM	ＬＩＳＴ No.	ＤＥＳＣＲＩＰＴＩＯＮ	部品名	Q'TY	ＮＯＴＥ
1	1UJAA1538N0	Tension cable set(XS-Z1515C,P=380)	テンションケーブルセット(XS-Z1515C,P=380)	1 set	※
2	NB0PC510001	Duct end cover	ダクト端カバー	2	
3	RF510030	Duct connection plate	ダクト接続プレート	1	
4	1UQMD151000	CAN cable(XS-15,CP1000)	CAN ケーブル(XS-15,CP1000)	1	※
5	EP535790	Head SOL middle harness(Z,S) L=1150	頭部SOL中間ハーネス(Z,S) L=1150	7	※
6	SG510000	Middle harness･Z12(Between duct and head)	中間ハーネス･Z12(ダクトーヘッド間)	8	※
7	EBY03291	C1111 2-head duct board	C1111 2頭ダクト基板	8	
8	1UJAT1538ON0	Duct(XS-15C,P380)	ダクト(XS-15C,P380) 片欠	1	※
9	A9068052	Locking guard spacer KGLS-6RT	ロッキングガードスペーサ KGLS-6RT	４８	※
10	SM510090	Duct fixed bracket(Sequin)	ダクト取付ブラケット(シークイン)	5	※
11	EP533021	ETL-Fluorescent lamp power cable	ETL蛍光灯電源ケーブル	1	
12	SM510191	Fluorescent lamp switch fixed plate	蛍光灯スイッチ取付プレート	1	
13	SF790130	Fluorescent lamp switch plate label	蛍光灯スイッチプレートラベル	1	
14	A9052095	Rocker switch(SL10K2-6,FUJISOKU)	ロッカースイッチ(SL10K2-6,フジソク)	1	
15	EAY113A1	XS automat controller	XSオートマット	1	
16		Switching power supply(MTW30-51212)	スイッチング電源(MTW30-51212)	1	
17	EDY00682	DC-AC inverter(84PW031)	DC-ACインバーター(84PW031)	1	
18	EBY03330	A1140 USB Connection Board	A1140 USB中継ボード	1	
19	EBY03300	A1110 CPU board	A1110 CPUボード	1	
20	EBY03310	A1120 MC board	A1120 MCボード	1	
21	EDY00681	8.5 inch color LCD	8.5インチ カラーLCD	1	
22	EBY03320	A1130 KS board	A1130 KSボード	1	
23	A9054059	USB-memory 2GB(RUF-C1GS-BL/U2)	USBメモリ2GB(RUF-C1GS-BL/U2)	1	
24	RR510010	Automat bracket(DS)	オートマットブラケット(DS)	1	
25	HV330022	Automat bracket spacer	オートマットブラケットスペーサー	2	
26	RR510150	DSH controller fixing base	DSHコントローラー取付台	1	
51		Truss screw M5×8	十字穴付トラス小ネジ M5×8		
52		Truss screw M5×10	十字穴付トラス小ネジ M5×10		
53		Hex.socket flange bolt M6×15	六角穴付フランジボルト M6×15		
54		Hex.socket button bolt M6×15(Black)	六角穴付ボタンボルト M6×15(黒)		
55		Hex.bolt M10×25(With washers)	六角ボルト M10×25(平座金 バネ座金付)		
56		Flush screw M4×8	十字穴付皿小ネジ M4×8		
57		Hex.socket bolt M6×12	六角穴付ボルト M6×12		
58		Hex.socket bolt M6×20	六角穴付ボルト M6×20		

12-1 Accessories (S9)
付属品（Ｓ９）

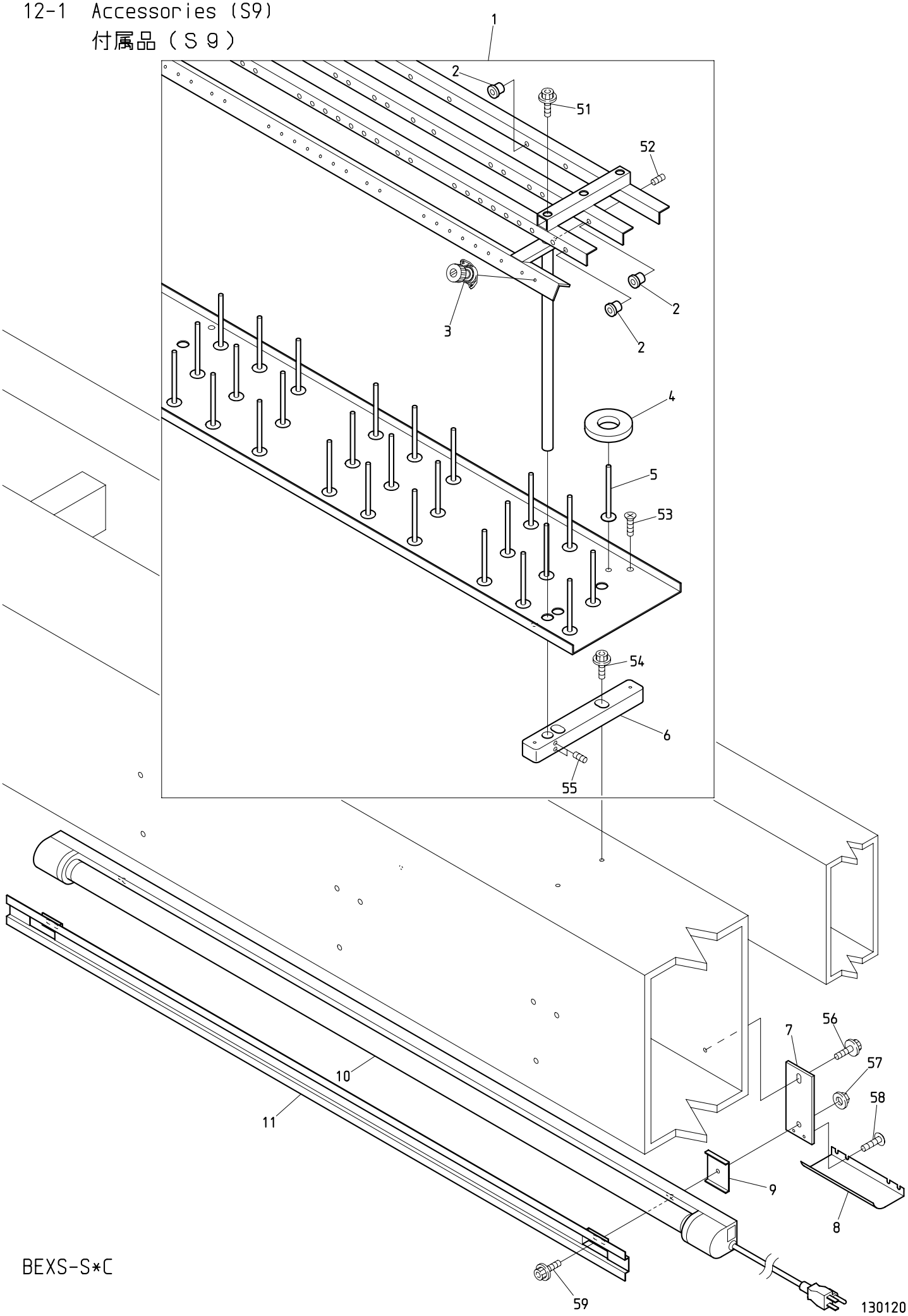

BEXS-S*C

１２－１　Accessories (S9)　(H=Head Q'TY)(※ Depends on machine type)

付属品（Ｓ９）　（Ｈ＝頭数）　（※は機種によって異なる）

ITEM	ＬＩＳＴ No.	ＤＥＳＣＲＩＰＴＩＯＮ	部品名	Q'TY	ＮＯＴＥ
1	2CRR920300A	Spool holder a'ssy(YN-20,P=300)	糸立テASSY(YN-20,P=300)	Ｈ×１	※
2	HT240480	Thread guide ceramic(White)	糸口(白色)	Ｈ×15	※
	HT240490	Thread guide ceramic(Gray)	糸口(灰色)	Ｈ×３	First needle only 1針目のみ
3	HP241431C	Second spool holder unit complete(D=13.5)	二ツ目糸立用糸案内(D=13.5)	Ｈ×９	※
4	KF710390	Spool holder felt(8×34×φ70)	糸立フェルト(8×34×φ70)	Ｈ×９	※
5	HT710000	Spool holder pin	糸立テピン	Ｈ×９	※
6	SK710000	Spool holder base block	糸立ベースブロック	１２	※
7	SM510001	Fluorescent lamp fixed bracket	蛍光灯取付ブラケット	６	※
8	SJ510610	Fluorescent lamp safety cover(ETL)	蛍光灯保護カバー(ETL)	６	※
9	SJ510640	Nut cpver(ETL-Fluorescent lamp)	ナットカバー(ETL蛍光灯)	６	※
10	EP580030C	ETL-Fluorescent lamp(SLT8-32W)	ETL蛍光灯(SLT8-32W)	３	※
11	SJ510581	ETL-Fluorescent lamp set cover(32W)	ETL蛍光灯止メカバー(32W)	３	※
51		Hex.socket bolt M5×10(With spring washer)	六角穴付ボルト M5×10(バネ座金付)		
52		Hex.socket set screw M5×8	六角穴付止メネジ M5×8		
53		Flush screw M4×8	十字穴付皿小ネジ M4×8		
54		Hex.socket flang bolt M6×25	六角穴付フランジボルト M6×25		
55		Hex.socket set screw M6×8	六角穴付止メネジ M6×8		
56		Hex.socket bolt M6×20(With washers)	六角穴付ボルト M6×20(平座金 バネ座金付)		
57		Flange nut M6	フランジナット M6		
58		Truss screw M4×6	十字穴付トラス小ネジ M4×6		
59		Hex.socket flange bolt M6×15	六角穴付フランジボルト M6×15		

12-2 Accessories (S15)
付属品（Ｓ１５）

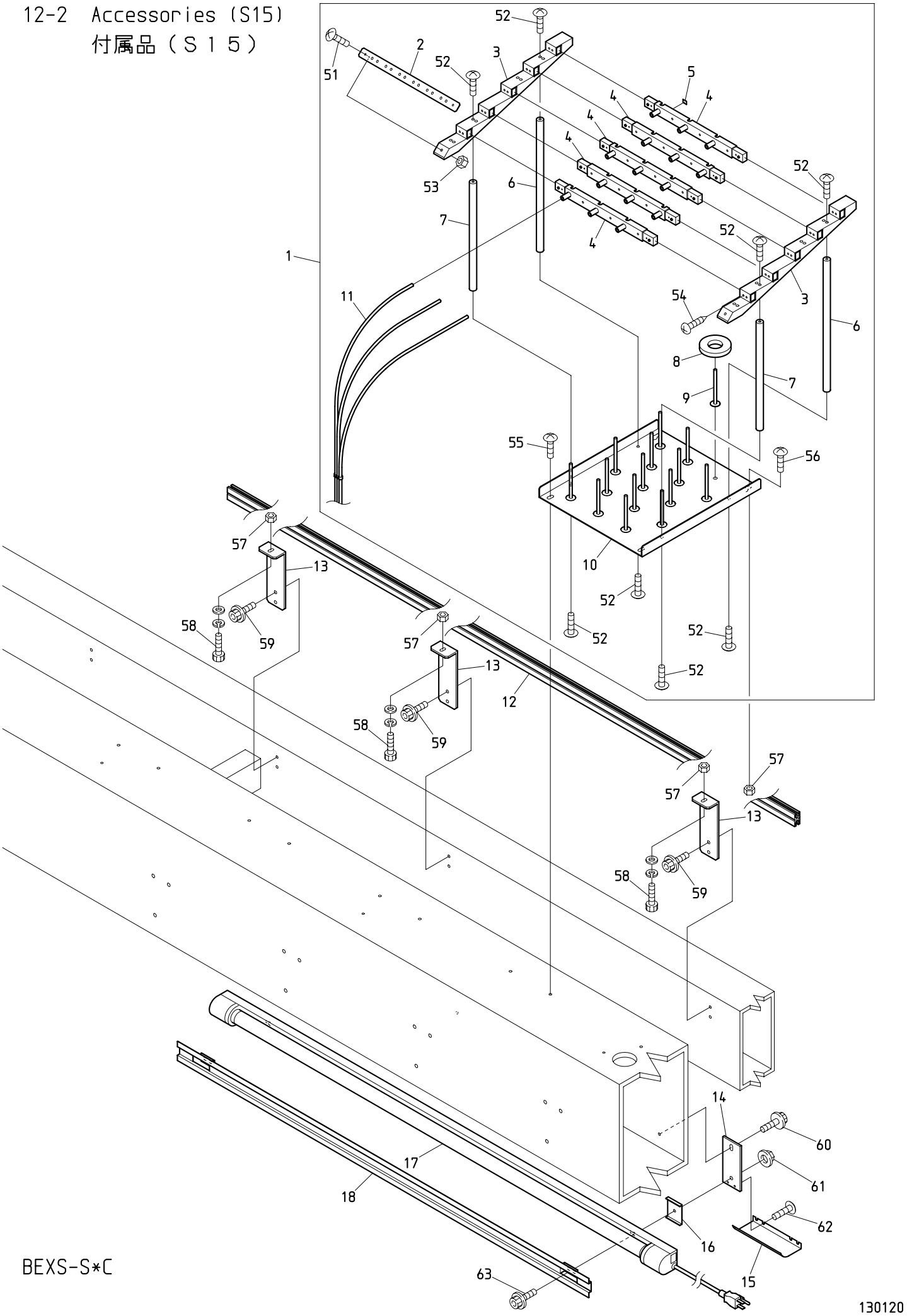

BEXS-S*C

130120

１２－２　Accessories (S15)　(H=Head Q'TY)(※ Depends on machine type)

付属品（Ｓ１５）　（Ｈ＝頭数）　（※は機種によって異なる）

ITEM	ＬＩＳＴ No.	ＤＥＳＣＲＩＰＴＩＯＮ	部品名	Q'TY	ＮＯＴＥ
1	PM710000	Spool holder a'ssy(BEVS-Z15C)	糸立テASSY(BEVS-Z15C)	Ｈ×１	以下の物を含む Includes below parts PG240040,RV240100,RV240110 RV240180,A9012438 Truss screw M3×14 Truss screw M3×5
2	RD710370	Hose hold bracket	ホース止メ金具	Ｈ×１	
3	RD710340	Guide base(15 needles)	ガイドベース(15針)	Ｈ×２	
4	RD710330	Thread guide base	上糸ガイドベース	Ｈ×５	
5	RD710380	Number seal	番号シール	Ｈ×１	
6	RD710361	Pillar B	支柱B	Ｈ×２	
7	RD710351	Pillar A	支柱A	Ｈ×２	
8	KF710390	Spool holder felt(8×34×φ70)	糸立フェルト(8×34×φ70)	Ｈ×15	
9	HT710000	Spool holder pin	糸立ピン	Ｈ×15	
10	SM710040	Spool holder base(DSHE)	糸立テベース(DSHE)	Ｈ×１	
11	RD710310	Spool holder tube DB2-6×4	糸立テチューブ DB2-6×4		Cut product 切断加工品
12	SM710000	Spool holder rail set(15T,380P)	糸立テレールセット(15T,380P)	１	※
13	SM710010	Spool holder rail bracket	糸立テレールブラケット	１０	
14	SM510001	Fluorescent lamp fixed bracket	蛍光灯取付ブラケット	６	※
15	SJ510610	Fluorescent lamp safety cover(ETL)	蛍光灯保護カバー(ETL)	６	※
16	SJ510640	Nut cpver(ETL-Fluorescent lamp)	ナットカバー(ETL蛍光灯)	６	※
17	EP580030C	ETL-Fluorescent lamp(SLT8-32W)	ETL蛍光灯(SLT8-32W)	３	※
18	SJ510581	ETL-Fluorescent lamp set cover(32W)	ETL蛍光灯止メカバー(32W)	３	※
51		Truss screw M4×10	十字穴付トラス小ネジ M4×10		
52		Truss screw M5×12	十字穴付トラス小ネジ M5×12		
53		Hex.nut M4, I	六角ナット M4,1種		
54		Pan head tapping screw B tight M3×10	十字穴付ナベ頭タップ Bタイト M3×10		
55		Truss screw M6×20	十字穴付トラス小ネジ M6×20		
56		Truss screw M6×12	十字穴付トラス小ネジ M6×12		
57		Hex.nut M6, I	六角ナット M6,1種		
58		Hex.socket bolt M6×15(With washers)	六角穴付ボルト M6×15(平座金 バネ座金付)		
59		Hex.socket flange bolt M6×12	六角穴付フランジボルト M6×12		
60		Hex.socket bolt M6×20(With washers)	六角穴付ボルト M6×20(平座金 バネ座金付)		
61		Flange nut M6	フランジナット M6		
62		Truss screw M4×6	十字穴付トラス小ネジ M4×6		
63		Hex.socket flange bolt M6×15	六角穴付フランジボルト M6×15		

I N D E X

ＬＩＳＴ No.	SECTION No.	ITEM	ＬＩＳＴ No.	SECTION No.	ITEM
1BJG15380380AH1	００Ｂ	3	A9012539	０４Ａ－１	8
1FSM15380380AH2	１０Ａ	10	A9012539	０４Ａ－２	10
1PJGV3800	０８Ａ	15	A9012540	０４Ｃ	7
1UJAA1538N0	１１Ｂ	1	A9012548	０４Ｄ	16
1UJAT15380N0	１１Ｂ	8	A9013069	０８Ａ	17
1UQMD151000	１１Ｂ	4	A9013070	００Ｂ	8
2CRR920300A	１２－１	1	A9014059	０１Ａ	17
3AJGF380380AAH2	００Ａ	5	A9014059	０７	28
A9010003	０８Ａ	4	A9014160	１０Ｂ	1
A9010004	０７	19	A9014161	００Ａ	8
A9010056	１０Ｅ	19	A9014163	００Ａ	6
A9010056	１０Ｇ	13	A9014163	００Ｂ	17
A9010063	０７	5	A9014167	０４Ａ－１	30
A9010070	１０Ｆ	4	A9014167	０４Ａ－２	30
A9010073	０３	7	A9014211	０２Ｄ	3
A9010134	１０Ｆ	23	A9014211	０４Ｂ	21
A9010139	０４Ｂ	34	A9014218	０５	12
A9010140	０３	20	A9015011	０２Ｃ	16
A9010144	０４Ｂ	9	A9019075	００Ａ	12
A9011111	０１Ａ	18	A9020223	０８Ａ	12
A9011240	１０Ｅ	8	A9052028	０２Ｃ	12
A9011240	１０Ｇ	4	A9052030	１０Ｃ	22
A9011259	０８Ａ	11	A9052031	１０Ｃ	6
A9011284	０２Ａ	21	A9052031	１０Ｆ	19
A9011313	０２Ｃ	7	A9052078	０２Ｂ	9
A9011321	０４Ａ－２	2	A9052095	１１Ｂ	14
A9011322	０４Ａ－１	26	A9053054	０２Ｂ	17
A9012002	０２Ｂ	7	A9053079	０７	11
A9012052	１０Ｃ	18	A9054059	１１Ｂ	23
A9012052	１０Ｄ	17	A9056030	０２Ａ	16
A9012052	１０Ｆ	5	A9056038	０２Ｃ	9
A9012063	０８Ａ	5	A9056052	０２Ｄ	4
A9012066	０８Ａ	2	A9056055	０５	7
A9012127	０５	3	A9060063	０７	23
A9012127	０７	4	A9065092	０２Ｂ	17
A9012127	０２Ｃ	3	A9065104	０７	17
A9012127	０４Ｂ	25	A9065107	０２Ｂ	16
A9012204	０２Ａ	25	A9065116	０７	18
A9012208	０７	13	A9068002	０５	1
A9012421	０３	8	A9068032	０６－２	13
A9012437C	１０Ａ	2	A9068052	１１Ｂ	9
A9012438	０６－２	4	A9068146	０２Ｄ	9
A9012465	０２Ｄ	6	EAY076A3	１１Ａ	8
A9012471	０４Ｂ	6	EAY113A1	１１Ｂ	15
A9012490	０１Ａ	7	EAY113A2	１１Ａ	9

I N D E X

ＬＩＳＴ No.	SECTION No.	ITEM	ＬＩＳＴ No.	SECTION No.	ITEM
EBY01627	０６－１	23	HH481932	１０Ｅ	1
EBY01650	０７	12	HH481932	１０Ｇ	2
EBY02370	１１Ａ	14	HH481970C	１０Ｆ	21
EBY02411	１１Ａ	10	HH481980	１０Ｃ	13
EBY02583	０６－１	19	HH481980	１０Ｄ	12
EBY02613	０６－２	8	HH481980	１０Ｆ	10
EBY03201	１１Ａ	10	HM140120	００Ｂ	10
EBY03242	１１Ａ	10	HM270010	０２Ｂ	6
EBY03291	１１Ｂ	7	HP241431C	１２－１	3
EBY03300	１１Ｂ	19	HP321090C	０１Ａ	15
EBY03310	１１Ｂ	20	HP321100	０８Ｂ	12
EBY03320	１１Ｂ	22	HP321140	１０Ｃ	2
EBY03330	１１Ｂ	18	HP321140	１０Ｄ	2
EBY03380	１１Ａ	12	HP321710C	０１Ｂ	5
EBY03390	１１Ａ	14	HP321720C	０１Ｂ	1
EBY03400	１１Ａ	13	HS210021	０１Ａ	22
EBY03430	１１Ａ	11	HS210051	０２Ａ	31
EDY00350	１０Ｅ	21	HS210070	０２Ａ	30
EDY00350	１０Ｇ	10	HS210080	０２Ａ	20
EDY00681	１１Ｂ	21	HS210090	０２Ａ	22
EDY00682	１１Ｂ	17	HS210100	０２Ａ	15
EP533021	１１Ｂ	11	HS210300	０２Ａ	32
EP535790	１１Ｂ	5	HS220010	０１Ａ	13
EP535860	０６－２	11	HS270070	０２Ｂ	10
EP535940	０６－２	11	HT220061	０１Ａ	9
EP536170	０２Ｄ	13	HT230120	０４Ａ－１	18
EP536380	０２Ｄ	10	HT230120	０４Ａ－２	20
EP580030C	１２－１	10	HT230340	０４Ｂ	33
EP580030C	１２－２	17	HT230640	０４Ｃ	6
EP670020	１１Ａ	7	HT230750	０４Ｂ	7
FN070011RG	０４Ａ－１	22	HT230760	０４Ｂ	14
FN070011RG	０４Ａ－２	24	HT240101	０６－２	25
FR92460304A380A	１０Ａ	1	HT240180	０６－１	5
HB230070C	０３	14	HT240180	０６－２	26
HB230080C	０３	15	HT240290	０６－２	18
HB230262C	０４Ｃ	4	HT240480	１２－１	2
HB230271C	０４Ｃ	1	HT240490	１２－１	2
HB230620	０３	10	HT270063	０４Ｄ	8
HB230751	０４Ａ－１	4	HT710000	１２－１	5
HB230751	０４Ａ－２	6	HT710000	１２－２	9
HB230800C	０３	16	HV310210	０８Ｂ	5
HB320070	０８Ｂ	13	HV330022	１１Ｂ	25
HB320070	１０Ｆ	27	JA250001	１０Ｇ	16
HB560061	０５	13	JG250000	０８Ａ	19
HB560212	０５	11	JG250020	０８Ｂ	1

I N D E X

ＬＩＳＴ No.	SECTION No.	ITEM	ＬＩＳＴ No.	SECTION No.	ITEM
JG250030	０８Ｂ	2	KR480100	１０Ｅ	18
JG310000	０８Ａ	16	KR480100	１０Ｇ	14
JG310011	０８Ｂ	11	KV230040	０４Ａ－１	10
JG310020	０８Ｂ	9	KV230040	０４Ａ－２	12
JG310031	０８Ａ	6	KX250081	０２Ａ	1
JG310041	０８Ａ	7	KX270010	０２Ａ	12
JG310050	０８Ａ	9	KX270370	０４Ｄ	18
JG310060	０８Ａ	10	KX270430	０２Ａ	28
JG480030	１０Ｃ	5	KX330160	０７	6
JG480030	１０Ｄ	5	LA730590	１０Ａ	9
JG480040	１０Ｃ	1	LA730610	１０Ａ	7
JG480040	１０Ｄ	1	LA730630	１０Ａ	8
KC250483	０１Ａ	5	LA730650	１０Ａ	6
KC271001	０２Ａ	33	ME510000	０２Ｄ	11
KC271940C	０２Ａ	19	ME510010	０２Ｄ	12
KC330180	０２Ｂ	3	MH230100	０４Ａ－１	16
KC330410	０２Ｂ	19	MK230080C	０４Ｃ	11
KC330510	０２Ｂ	8	MK510100	０２Ｄ	14
KF220230	０１Ａ	10	NB0HT230220	０４Ｂ	4
KF220241	０１Ａ	23	NB0HT240101	０６－１	6
KF220290	０１Ａ	8	NB0HT240290	０６－１	10
KF220530	０１Ａ	20	NB0KX270050	０４Ｄ	19
KF220700	０１Ａ	21	NB0PC240060	０６－１	15
KF221020	０１Ａ	19	NB0PC510001	１１Ｂ	2
KF230501	０３	22	NB0PE240010	０６－１	4
KF230531	０５	4	NB0QJ210060	０１Ａ	6
KF230531	０４Ｂ	26	NB0QK230000	０４Ｃ	5
KF230640C	０２Ａ	26	NB0QK230010	０４Ｃ	3
KF230680	０３	23	NB0QK230020	０４Ｃ	9
KF232130	０４Ａ－１	17	NB0QK230050	０４Ｂ	20
KF232130	０４Ａ－２	19	NB0QK230070	０４Ｂ	28
KF710390	１２－１	4	NB0QK230082	０４Ｂ	15
KF710390	１２－２	8	NB0QK230181	０４Ｂ	2
KF730500	１０Ａ	12	NB0QK230200	０４Ｂ	3
KL220140	０１Ａ	11	NB0QK230210	０３	24
KL270450	０２Ｃ	6	NB0QK230220	０３	12
KN271560C	０２Ａ	23	NB0QK230230	０３	11
KN271750	０２Ｂ	5	NB0QK230300	０４Ａ－１	3
KN271782	０２Ｂ	4	NB0QK230300	０４Ａ－２	5
KN272350	０２Ｂ	12	NB0QK230330	０４Ａ－１	28
KN272401	０２Ａ	18	NB0QK230390	０４Ａ－１	25
KN272401	０２Ｃ	14	NB0QK230390	０４Ａ－２	27
KN272402	０５	8	NB0QK230420	０４Ａ－１	29
KN511020	０１Ｂ	3	NB0QK230470	０４Ａ－２	28
KN540510	０６－２	24	NB0QK230500	０４Ａ－２	29

I N D E X

ＬＩＳＴ No.	SECTION No.	ITEM	ＬＩＳＴ No.	SECTION No.	ITEM
NB0QK240011	０５	6	PG240040	０６－２	5
NB0QK240020	０５	10	PM310010	０８Ａ	8
NB0QK240051	０５	9	PM310030	０８Ｂ	8
NB0QK240070	０４Ｅ	8	PM490000	１０Ｅ	9
NB0QK240080	０６－１	18	PM710000	１２－２	1
NB0QK240100	０６－１	16	PM73000A45	１０Ｂ	5
NB0QK240110	０６－１	17	PM73000B45	１０Ｂ	2
NB0QK240140	０６－２	15	QH230230	０４Ｂ	10
NB0QK240150	０６－２	14	QJ210010	０１Ａ	4
NB0QK250000	０４Ｅ	2	QJ210031	０２Ａ	14
NB0QK250050	０４Ｅ	7	QJ210041	０２Ａ	17
NB0QK250060P380	０４Ｅ	4	QJ210050	０１Ａ	2
NB0QK250071	０４Ｅ	5	QJ210071	０１Ａ	12
NB0QK250150	０４Ｅ	7	QJ210080	０１Ａ	3
NB0QK250230P380	０４Ｅ	4	QJ250283	０４Ｅ	1
NB0QK270000	０２Ｃ	5	QJ270001	０２Ａ	2
NB0QK270010	０２Ｃ	8	QJ270011	０２Ａ	3
NB0QK270021	０２Ｃ	13	QJ270020	０２Ａ	7
NB0QK270031	０２Ｃ	11	QJ270030	０２Ａ	10
NB0QK270040	０２Ｃ	2	QJ270040	０２Ａ	9
NB0QK270050	０２Ｃ	4	QJ270060	０２Ａ	6
NB0QK270070	０２Ｃ	10	QJ270070	０２Ａ	11
NB0QK270190	０４Ｄ	17	QJ270080	０２Ａ	5
NB0QK270210	０４Ｄ	17	QJ270090	０２Ａ	13
NB0RD270040	０４Ｄ	19	QJ270100	０２Ａ	4
NB0RR240310	０６－１	13	QJ270112	０２Ｂ	1
NB0RR240320	０６－１	14	QJ270120	０２Ｂ	2
NB0RR240330	０６－１	3	QJ270132	０２Ｂ	13
NB0RR240390	０６－１	22	QJ270140	０２Ａ	8
NB0RR240510	０６－１	11	QJ310050	０２Ｃ	20
NB0RR240660	０６－１	20	QK210001	０２Ｃ	19
NB0SM48020C380	１０Ｆ	15	QK230040	０４Ｃ	10
NB2QK230031	０４Ｃ	2	QK230060C	０４Ｂ	16
NB2QK230260	０３	17	QK230091C	０４Ｂ	18
NB2QK230430	０３	1	QK230110C	０４Ｂ	22
NB2QK230510	０３	1	QK230121C	０４Ｂ	24
NB2QK240090	０６－１	2	QK230151C	０４Ｂ	32
NB2RD240154	０６－１	12	QK230170	０４Ｂ	1
PE270020	０４Ｄ	10	QK230190C	０４Ｂ	5
PF270040	０４Ｄ	9	QK230240	０３	9
PF270050	０４Ｄ	7	QK230250C	０３	21
PF270060	０４Ｄ	11	QK230271	０３	19
PG240010	０６－２	23	QK230280C	０４Ａ－１	27
PG240020	０６－２	12	QK230280C	０４Ａ－２	1
PG240030	０６－２	1	QK230290C	０４Ａ－１	12

I N D E X

ＬＩＳＴ No.	SECTION No.	ITEM	ＬＩＳＴ No.	SECTION No.	ITEM
QK230290C	０４Ａ－２	14	QK250030	０２Ｃ	17
QK230310C	０４Ａ－１	5	QK250161	０４Ｅ	9
QK230310C	０４Ａ－２	7	QK250170	０４Ｅ	10
QK230320C	０４Ｂ	35	QK250380	０４Ｅ	6
QK230340	０４Ａ－１	31	QK270100C	０２Ｄ	8
QK230350C	０４Ａ－１	14	QK270110	０２Ｄ	2
QK230350C	０４Ａ－２	16	QK270120	０２Ｄ	7
QK230360C	０４Ａ－１	23	QK270130C	０２Ｄ	5
QK230360C	０４Ａ－２	25	QK270142	０４Ｄ	5
QK230370C	０４Ａ－１	9	QK270150	０４Ｄ	6
QK230370C	０４Ａ－２	11	QK270160	０４Ｄ	14
QK230380C	０４Ａ－１	7	QK270171	０２Ｃ	1
QK230380C	０４Ａ－２	9	QK270180	０４Ｄ	15
QK230410	０４Ａ－１	24	QK270200	０４Ｄ	15
QK230440	０４Ｅ	3	QK270250	０２Ｄ	1
QK230451	０４Ａ－１	6	QK270270	０４Ｄ	5
QK230451	０４Ａ－２	8	QK270280	０４Ｄ	12
QK230460	０４Ｂ	23	QK330011	０７	3
QK230480	０４Ａ－２	31	QK330020	０７	15
QK230490	０４Ａ－２	26	QK330041	０７	26
QK230520	０４Ａ－１	1	QK330121	０７	27
QK230520	０４Ａ－２	3	QK330132	０７	2
QK230530	０４Ａ－１	13	RD240154	０６－２	16
QK230530	０４Ａ－２	15	RD270020	０４Ｄ	18
QK230560	０４Ａ－１	11	RD710310	１２－２	11
QK230560	０４Ａ－２	13	RD710330	１２－２	4
QK230590	０４Ａ－１	2	RD710340	１２－２	3
QK230590	０４Ａ－２	4	RD710351	１２－２	7
QK230600	０３	2	RD710361	１２－２	6
QK230650	０４Ｂ	19	RD710370	１２－２	2
QK230660	０４Ｂ	31	RD710380	１２－２	5
QK230671	０４Ｂ	17	RF450041	１０Ｆ	17
QK230680	０４Ｂ	30	RF480082	１０Ｆ	25
QK230710	０４Ｂ	8	RF480092	１０Ｆ	22
QK240001	０５	2	RF480101	１０Ｃ	12
QK240040C	０５	5	RF480101	１０Ｄ	11
QK240061	０５	14	RF480101	１０Ｆ	11
QK240120	０４Ｅ	8	RF480140	１０Ｃ	17
QK240131	０６－２	7	RF480140	１０Ｄ	16
QK240162	０６－２	28	RF480140	１０Ｆ	3
QK240170	０６－２	29	RF480261C	１０Ｃ	11
QK240180	０６－１	1	RF480261C	１０Ｄ	10
QK240261	０６－２	27	RF480261C	１０Ｆ	9
QK250010	０２Ｃ	15	RF480900C	１０Ｆ	26
QK250020C	０２Ｃ	18	RF480910C	１０Ｆ	24

I N D E X

ＬＩＳＴ No.	SECTION No.	ITEM	ＬＩＳＴ No.	SECTION No.	ITEM
RF490011	１０Ｇ	5	RR240390	０６－２	20
RF490021	１０Ｅ	20	RR240510	０６－２	17
RF490021	１０Ｇ	11	RR240660	０６－２	9
RF490041	１０Ｅ	14	RR240670	０６－１	7
RF490041	１０Ｇ	8	RR250012	１０Ｅ	22
RF490051	１０Ｅ	16	RR250012	１０Ｇ	15
RF490051	１０Ｇ	12	RR320021C	０３	27
RF490061	１０Ｅ	15	RR320030C	０３	26
RF490061	１０Ｇ	7	RR320041	１０Ｅ	13
RF490071C	１０Ｅ	10	RR320041	１０Ｇ	6
RF490071C	１０Ｇ	3	RR450000	１０Ｆ	16
RF490080	１０Ｅ	17	RR450010	１０Ｆ	18
RF490080	１０Ｇ	9	RR480080	１０Ｃ	14
RF510030	１１Ｂ	3	RR480080	１０Ｄ	13
RH230271	０３	13	RR480080	１０Ｆ	8
RH230330C	０３	25	RR510010	１１Ｂ	24
RH230440	０４Ａ－１	19	RR510150	１１Ｂ	26
RH230440	０４Ａ－２	21	RR520000	１１Ａ	1
RH230450	０４Ａ－１	20	RR520010	１１Ａ	3
RH230450	０４Ａ－２	22	RR520020	１１Ａ	2
RH230460	０４Ａ－１	21	RR520030	１１Ａ	4
RH230460	０４Ａ－２	23	RR520070	１１Ａ	5
RH230610	０３	18	RR520080	１１Ａ	6
RJ250040	１０Ｂ	8	RR730010	１０Ａ	26
RJ250160	０８Ｂ	6	RR730020	１０Ａ	27
RJ450021	１０Ｆ	7	RR730031C	１０Ｂ	6
RJ480041C	１０Ｆ	20	RR730050C	１０Ａ	20
RJ480051C	１０Ｆ	14	RR730150	１０Ｂ	4
RJ480061C	１０Ｆ	1	RR730300	１０Ａ	19
RJ480070	１０Ｆ	2	RR730310	１０Ａ	18
RJ480080	１０Ｆ	12	RR730320	１０Ａ	17
RN230010	０３	3	RV240040	０６－２	21
RN230020C2	０３	4	RV240050	０６－２	22
RN230030	０３	5	RV240100	０６－２	2
RN230040	０３	6	RV240110	０６－２	3
RN320010	０８Ａ	18	RV240180	０６－２	6
RQ120080	００Ｂ	6	SC120010	００Ｂ	9
RQ310000	０８Ａ	3	SC120030	００Ｂ	2
RR230131	０４Ｂ	11	SC120040	００Ｂ	7
RR230140	０４Ｂ	13	SC140020	００Ｂ	20
RR230151	０４Ｂ	12	SC140030	００Ｂ	19
RR240280	０６－１	8	SC140041	００Ｂ	18
RR240300C	０６－１	9	SC140090	００Ｂ	4
RR240300C	０６－２	19	SC140120	００Ａ	13
RR240330	０６－２	10	SC140140	００Ｂ	11

I N D E X

ＬＩＳＴ No.	SECTION No.	ITEM	ＬＩＳＴ No.	SECTION No.	ITEM
SC210000	０１Ａ	24	SJ320010	０１Ａ	14
SC210010	０１Ａ	25	SJ510581	１２－１	11
SC250080	０１Ｂ	4	SJ510581	１２－２	18
SC310062	０８Ｂ	7	SJ510610	１２－１	8
SC330131	０１Ｂ	2	SJ510610	１２－２	15
SC480040	１０Ｆ	13	SJ510640	１２－１	9
SC730092	１０Ａ	3	SJ510640	１２－２	16
SC730102	１０Ａ	4	SK480251	１０Ｃ	16
SC730111	１０Ａ	5	SK480251	１０Ｄ	15
SF730030	１０Ａ	16	SK710000	１２－１	6
SF790130	１１Ｂ	13	SL230081	０４Ａ－２	18
SG230180	０４Ｂ	27	SL270040	０４Ｄ	13
SG230190	０４Ｂ	29	SL270130	０４Ｄ	12
SG230220	０４Ａ－１	15	SL270150	０４Ｄ	10
SG230220	０４Ａ－２	17	SM120000	００Ｂ	5
SG230270	０４Ｃ	8	SM120010	００Ｂ	1
SG230290	０４Ｄ	2	SM140000	００Ｂ	14
SG330010	０４Ｄ	3	SM140010	００Ｂ	13
SG330020	０４Ｄ	1	SM140020	００Ｂ	12
SG330030	０７	1	SM140030	００Ｂ	15
SG330041C	０４Ｄ	4	SM140040	００Ａ	14
SG330060	０７	16	SM140050	００Ａ	7
SG330080	０７	21	SM140060	００Ｂ	22
SG330090	０７	22	SM140073	００Ａ	4
SG330100	０７	10	SM140082	００Ａ	2
SG330112	０７	7	SM140092	００Ａ	3
SG330120	０７	9	SM140103	００Ａ	1
SG330131	０７	14	SM250000	００Ａ	16
SG330141	０７	8	SM250010	０８Ａ	1
SG330151	０７	24	SM250031	１０Ｅ	12
SG330270	０７	20	SM250040	１０Ｅ	11
SG330351	０７	25	SM250050	１０Ｇ	1
SG510000	１１Ｂ	6	SM250150	１０Ｅ	6
SJ140000	００Ｂ	21	SM250170	１０Ｅ	5
SJ140010	００Ｂ	16	SM250180	１０Ｅ	4
SJ140120C	００Ａ	9	SM310040	０８Ａ	14
SJ140132	００Ａ	11	SM310050	０８Ｂ	10
SJ140220	００Ａ	10	SM310060	０８Ｂ	4
SJ210171	０２Ａ	29	SM310070	０８Ａ	13
SJ220010	０１Ａ	16	SM450001	１０Ｃ	21
SJ270060	０２Ｂ	18	SM450011	１０Ｃ	23
SJ270070	０２Ｂ	14	SM470000	１０Ｅ	7
SJ270080	０２Ｂ	15	SM470010	１０Ｅ	2
SJ270220	０２Ａ	24	SM470020	１０Ｅ	3
SJ270230	０２Ａ	27	SM480001	１０Ａ	13

I N D E X

ＬＩＳＴ No.	SECTION No.	ITEM	ＬＩＳＴ No.	SECTION No.	ITEM
SM480011	１０Ａ	24			
SM480020	１０Ａ	11			
SM480031	１０Ａ	15			
SM48004A380	１０Ａ	22			
SM48005A380	１０Ａ	23			
SM480062	１０Ｃ	4			
SM480062	１０Ｄ	4			
SM480080	１０Ｃ	20			
SM480080	１０Ｄ	19			
SM480090	１０Ｃ	24			
SM480090	１０Ｄ	20			
SM480100	１０Ｃ	25			
SM480100	１０Ｄ	21			
SM480121	１０Ｃ	15			
SM480121	１０Ｄ	14			
SM480130	１０Ｃ	9			
SM480130	１０Ｄ	8			
SM480140	１０Ｃ	3			
SM480140	１０Ｄ	3			
SM480171	１０Ｄ	7			
SM480182	１０Ｃ	7			
SM480182	１０Ｄ	6			
SM480191	１０Ｃ	8			
SM480210	１０Ｆ	6			
SM480220	１０Ｆ	28			
SM48023A380	１０Ｂ	7			
SM480290	１０Ｃ	19			
SM480290	１０Ｄ	18			
SM480300	１０Ａ	25			
SM480310	１０Ａ	14			
SM480321	１０Ａ	21			
SM490000	０８Ｂ	3			
SM510001	１２－１	7			
SM510001	１２－２	14			
SM510090	１１Ｂ	10			
SM510191	１１Ｂ	12			
SM710000	１２－２	12			
SM710010	１２－２	13			
SM710040	１２－２	10			
SM720001	００Ａ	15			
SM730001	１０Ｂ	3			
SV210083	０１Ａ	1			
SV480340	１０Ｃ	10			
SV480340	１０Ｄ	9			
SW240030	０６－１	21			