Barudan

HIGH SPEED AUTOMATIC EMBROIDERY MACHINE

MODEL BEKY-Y9Ⅱ/Y9HⅡ

PARTS LIST

BARUDAN CO., LTD.

20 Tsukagoshi Josuiji,
Ichinomiya-city, Aichi-pref., Japan
TEL〈81〉586-76-1137 FAX〈81〉586-77-1499
http://www.barudan.co.jp/

株式会社 バルダン

〒491-0004 愛知県一宮市定水寺塚越20番地
TEL (0586) 76ー1137(代) FAX (0586) 77ー1499
http://www.barudan.co.jp/

ＢＥＫＹ－Ｙ９Ⅱ／Ｙ９ＨⅡ
HIGH SPEED AUTOMATIC EMBROIDERY MACHINE
高速自動刺繍ミシン

C O N T E N T S

目　　次

Machine layout (BEKY-Y9Ⅱ)
配置図 (BEKY-Y9Ⅱ)

Machine layout (BEKY-Y9HⅡ)
配置図 (BEKY-Y9HⅡ)

00-1　Table・Frame (Y9Ⅱ)
テーブル・フレーム（Ｙ９Ⅱ）

00-2　Table・Frame (Y9HⅡ)
テーブル・フレーム（Ｙ９ＨⅡ）

01A　Head・Bed A
ヘッド・ベッドＡ

01B　Head・Bed B
ヘッド・ベッドＢ

02A　Thread cut A
糸切りＡ

02B　Thread cut B
糸切りＢ

02C　Thread cut C
糸切りＣ

02D　Thread cut D
糸切りＤ

03A　Take up lever A
天秤Ａ

03B-1　Take up lever B (Y9Ⅱ)
天秤Ｂ（Ｙ９Ⅱ）

03B-2　Take up lever B (Y9HⅡ)
天秤Ｂ（Ｙ９ＨⅡ）

04A　Needle bar A
針棒Ａ

04B-1　Needle bar B (Y9Ⅱ)
針棒Ｂ（Ｙ９Ⅱ）

04B-2　Needle bar B (Y9HⅡ)
針棒Ｂ（Ｙ９ＨⅡ）

04C　Needle bar C
針棒Ｃ

04D　Needle bar D
針棒Ｄ

05-1　Jump (Y9Ⅱ)
ジャンプ（Ｙ９Ⅱ）

05-2　Jump (Y9HⅡ)
ジャンプ（Ｙ９ＨⅡ）

06 Thread guide
糸道

07A Color change A
色換えＡ

07B Color change B
色換えＢ

07C Color change C
色換えＣ

08A Drive A
駆動Ａ

08B Drive B
駆動Ｂ

10A Pantograph drive A
枠駆動Ａ

10B Pantograph drive B
枠駆動Ｂ

10C Pantograph drive C
枠駆動Ｃ

10D Pantograph drive D
枠駆動Ｄ

10E Pantograph drive E
枠駆動Ｅ

10F Pantograph drive F
枠駆動Ｆ

10G Pantograph drive G
枠駆動Ｇ

11A Control A
制御Ａ

11B Control B
制御Ｂ

11C-1 Control C (Y9Ⅱ)
制御Ｃ（Ｙ９Ⅱ）

11C-2 Control C (Y9HⅡ)
制御Ｃ（Ｙ９ＨⅡ）

11D Control D
制御Ｄ

12 Accessories
付属品

INDEX
索　引

Machine layout (BEKY-Y911)
配置図 (BEKY-Y911)

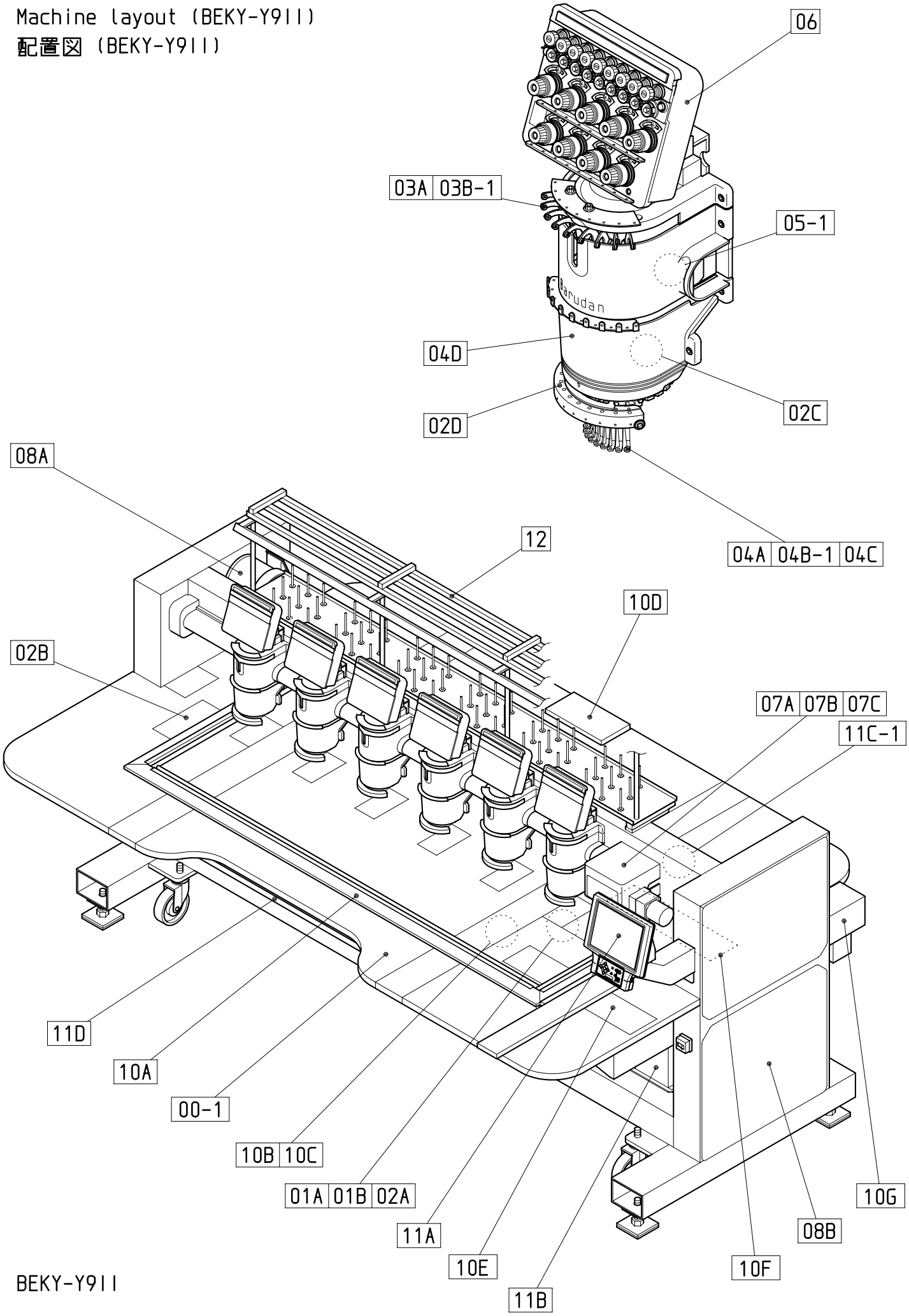

BEKY-Y911

161208

Machine layout (BEKY-Y9HII)
配置図 (BEKY-Y9HII)

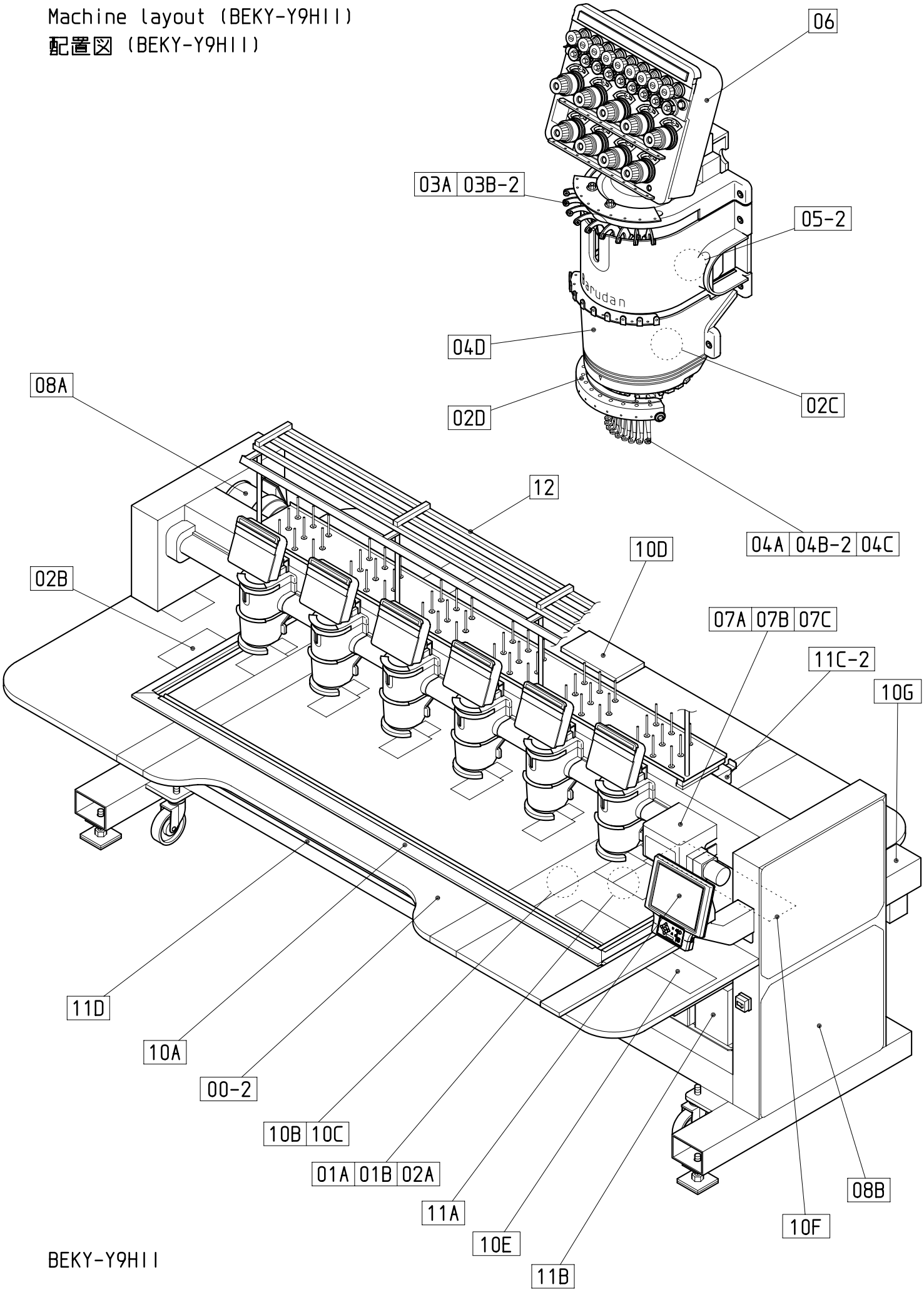

BEKY-Y9HII

161208

00-1 Table・Frame (Y911)

テーブル・フレーム（Ｙ９１１）

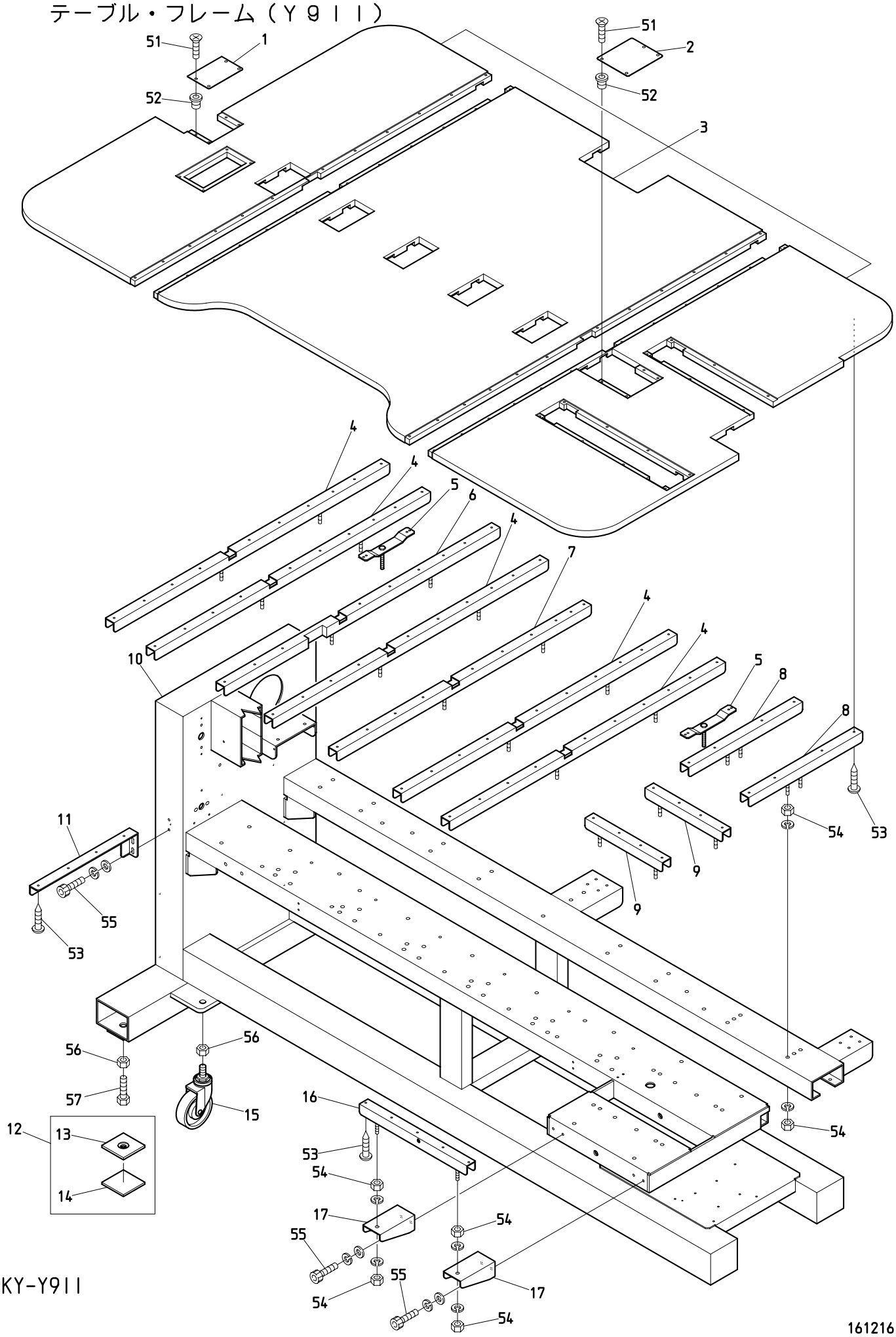

BEKY-Y911

161216

００－１　　Table・Frame (Y9Ⅱ)

テーブル・フレーム（Ｙ９Ⅱ）

ITEM	ＬＩＳＴ　No.	ＤＥＳＣＲＩＰＴＩＯＮ	部品名	Q'TY	ＮＯＴＥ
1	HP321110	Lower connecting coupling cover	下軸連結カップリングカバー	1	
2	RF250093	Position coder servise cover	ポジションコーダーサービスカバー	1	
3	QV12E0660303010	Table(XY-06Ⅱ,600×300/300)	テーブル(XY-06Ⅱ,600×300/300)	1	
4	SH140071	Table support(1285L)	テーブル受ケ(1285L)	5	
5	HP141080	Sub table support	補助テーブル受ケ	2	
6	SH140310	Table support(1285L) with notch	テーブル受ケ(1285L) 切欠キ有リ	1	
7	QV140010	Table support(1185L) XY-Ⅱ	テーブル受ケ(1185L) XY-Ⅱ	1	
8	SH140080	Table support(530L) DYH	テーブル受ケ(530L) DYH	2	
9	SH140160	Table support(360L,For V300) DYH	テーブル受ケ(360L,V300用) DYH	2	
10	QV11E06Y303011	Frame(XY-Y906Ⅱ,600×300/300)	脚フレーム(XY-Y906Ⅱ,600×300/300)	1	
11	SH140100	Table support bracket(465L) Front-DYH	テーブル受ケブラケット(465L) 前-DYH	1	
12	SC160031	Mount base a'ssy(Compact machine)	マウント台ASSY(コンパクト機)	4	
13	SC160011	Mount base(Compact machine)	マウント台(コンパクト機)	4	
14	SC160020	Vibroisolating pad(Compact machine)	防振パッド(コンパクト機)	4	
15	A9019051	Caster(SSC-130VUB,M20×L40)	キャスター(SSC-130VUB,M20×L40)	4	
16	SH140270	Table support(500L,front-R) DYH	テーブル受ケ(500L,前-R) DYH	1	
17	SH140261	Table support support bracket(Front-R) VY	テーブル受ケサポートブラケット(前-R) VY試縫機	2	
51		Truss screw M4×8	十字穴付トラス小ネジ M4×8		
52		Rag nut M4	鬼目ナット M4		
53		Pierce screw M5×19	ピアスビス M5×19		
54		Hex.nut M10	六角ナット M10		
55		Hex.socket bolt M8×20	六角穴付ボルト M8×20		
56		Hex.nut M20	六角ナット M20		
57		Hex.bolt M20×75	六角ボルト M20×75		

00-2 Table・Frame (Y9HII)

テーブル・フレーム（Ｙ９ＨＩＩ）

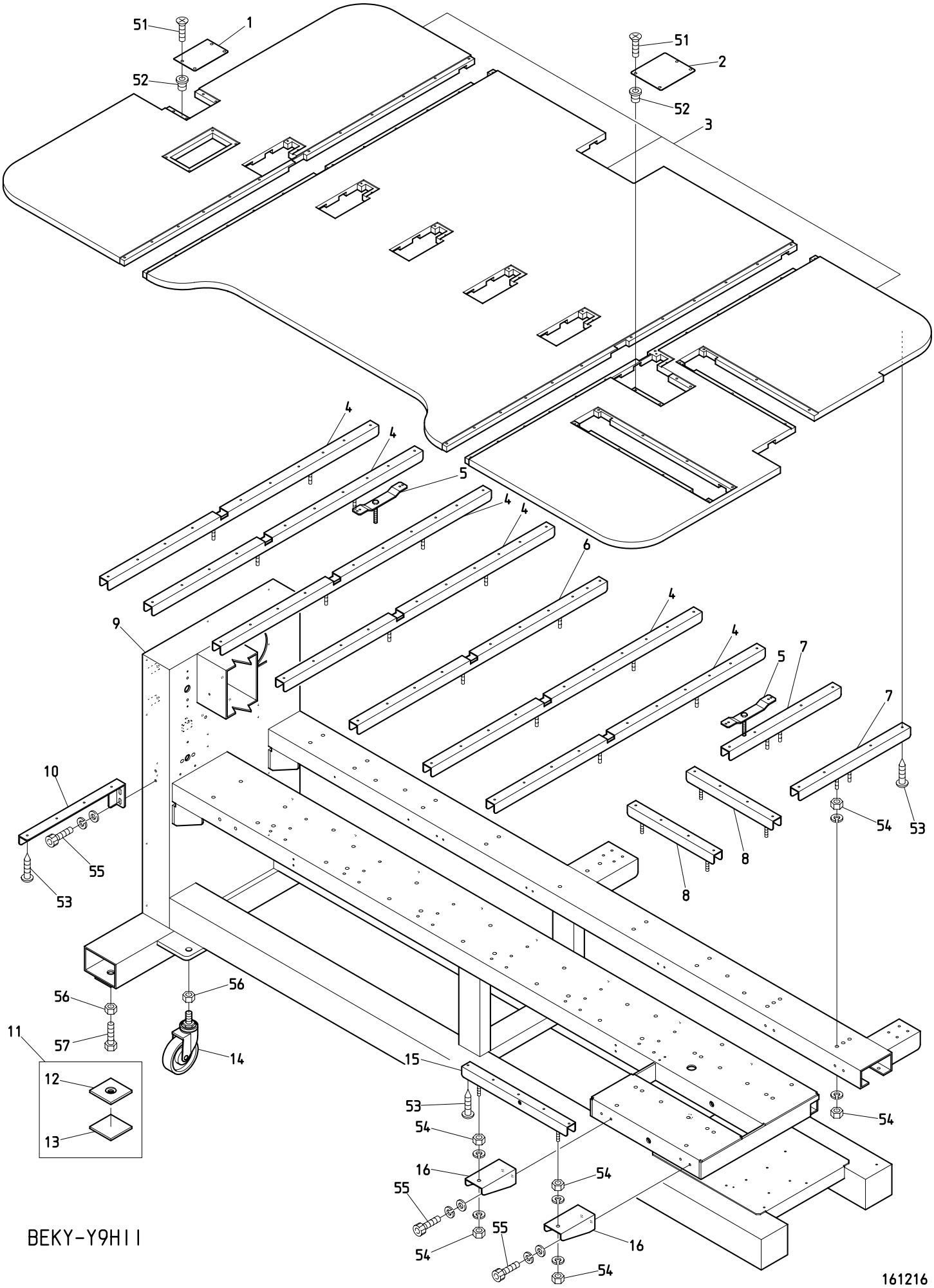

BEKY-Y9HII

161216

００－２　　Table・Frame（Y9HⅡ）

テーブル・フレーム（Ｙ９ＨⅡ）

ITEM	ＬＩＳＴ　No.	ＤＥＳＣＲＩＰＴＩＯＮ	部品名	Q'TY	ＮＯＴＥ
1	HP321110	Lower connecting coupling cover	下軸連結カップリングカバー	1	
2	RF250093	Position coder servise cover	ポジションコーダーサービスカバー	1	
3	QV12E0660353510	Table(Lubrication) XY-06Ⅱ,600×350/350	テーブル(給油) XY-06Ⅱ,600×350/350	1	
4	SH140071	Table support(1285L)	テーブル受ケ(1285L)	6	
5	HP141080	Sub table support	補助テーブル受ケ	2	
6	QV140010	Table support(1185L) XY-Ⅱ	テーブル受ケ(1185L) XY-Ⅱ	1	
7	SH140080	Table support(530L) DYH	テーブル受ケ(530L) DYH	2	
8	SH140220	Table support(410L,For V350) DYH	テーブル受ケ(410L,V350用) DYH	2	
9	QV1106YH353520	Frame(Lubrication) XY-Y906HⅡ,600×350/350	脚フレーム(給油) XY-Y906HⅡ,600×350/350	1	
10	SH140100	Table support bracket(465L) Front-DYH	テーブル受ケブラケット(465L) 前-DYH	1	
11	SC160031	Mount base a'ssy(Compact machine)	マウント台ASSY(コンパクト機)	4	
12	SC160011	Mount base(Compact machine)	マウント台(コンパクト機)	4	
13	SC160020	Vibroisolating pad(Compact machine)	防振パッド(コンパクト機)	4	
14	A9019051	Caster(SSC-130VUB,M20×L40)	キャスター(SSC-130VUB,M20×L40)	4	
15	SH140270	Table support(500L,front-R) DYH	テーブル受ケ(500L,前-R) DYH	1	
16	SH140261	Table support support bracket(Front-R) VY	テーブル受ケサポートブラケット(前-R) VY試縫機	2	
51		Truss screw M4×8	十字穴付トラス小ネジ M4×8		
52		Rag nut M4	鬼目ナット M4		
53		Pierce screw M5×19	ピアスビス M5×19		
54		Hex.nut M10	六角ナット M10		
55		Hex.socket bolt M8×20	六角穴付ボルト M8×20		
56		Hex.nut M20	六角ナット M20		
57		Hex.bolt M20×75	六角ボルト M20×75		

01A Head・Bed A

ヘッド・ベッドA

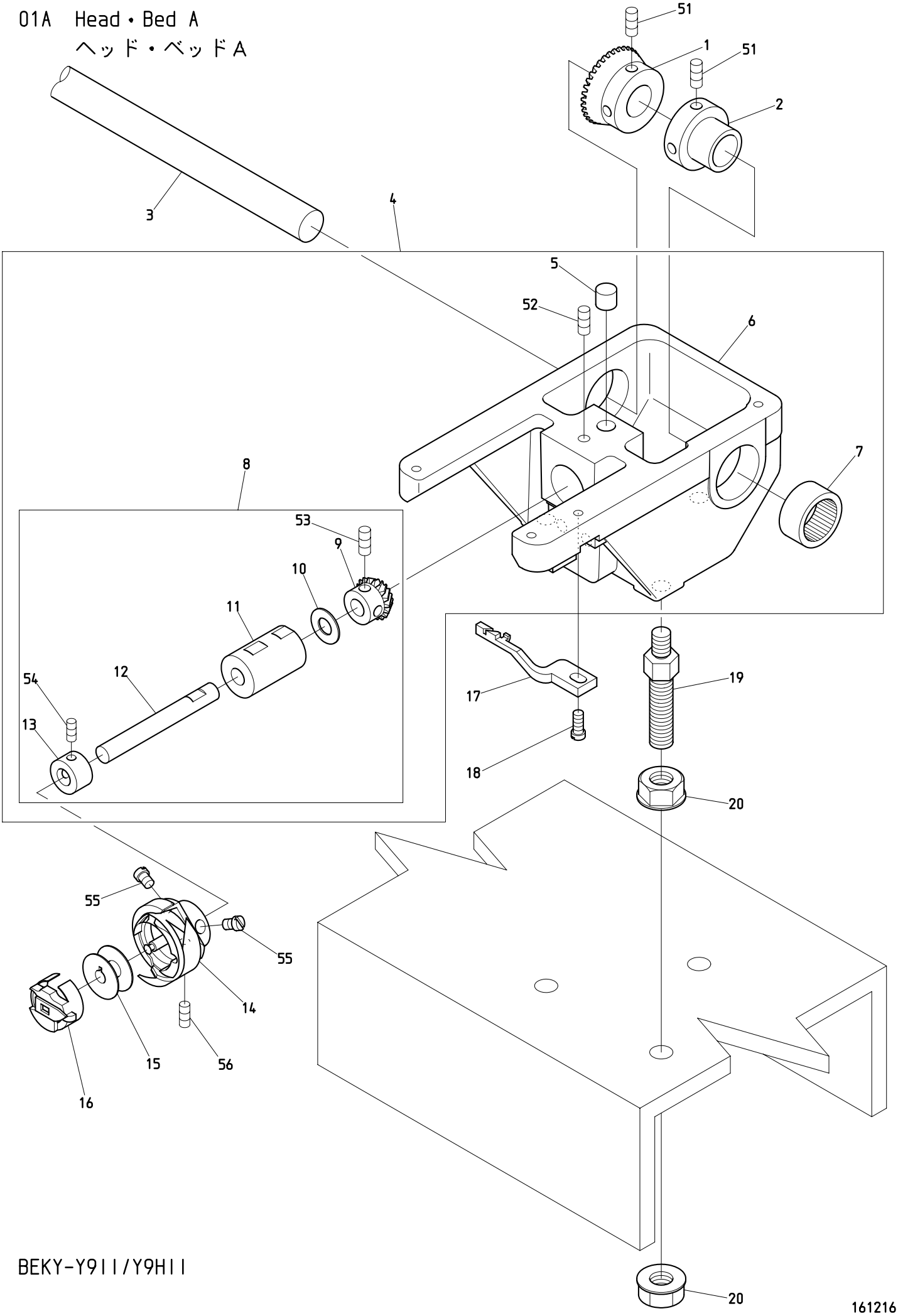

BEKY-Y911/Y9H11

161216

０１Ａ　Head・Bed A　(H=Head Q'TY)

ヘッド・ベッドＡ　（Ｈ＝頭数）

ITEM	ＬＩＳＴ No.	ＤＥＳＣＲＩＰＴＩＯＮ	部品名	Q'TY	ＮＯＴＥ
1	SJ320010	Lower shaft connecting gear(Large gear) K	下軸連結ギヤー(大ギヤー) K	Ｈ×１	
2	HP321090C	Lower shaft connecting shaft collar	下軸連結シャフトカラー	Ｈ×１	From second head 2頭目以降
3	SH310170BS	Lower shaft φ15×2128L	下軸(試縫機平) φ15×2128L	１	Y9Ⅱ
	SH310230BS	Lower shaft φ15×2428L	下軸(試縫機平) φ15×2428L	１	Y9HⅡ
4	NB2RP210044	Adjust bed a'ssy(Lower set type)	アジャストベッドASSY(下止メタイプ)	１set	Small bobbin 小釜
	NB2QY210001	Adjust bed a'ssy(Middle bobbin) Lower set	アジャストベッドASSY(中釜) 下止メ	１set	Middle bobbin 中釜
5	HH220570	Lower shaft metal oil felt	下軸メタルオイルフェルト	Ｈ×１	
6	NB2RP210034	Adjust bed(Lower set type)	アジャストベッド(下止メタイプ)	Ｈ×１	Small bobbin 小釜
	NB2QY210011	Bed for adjust middle bobbin	アジャスト中釜用ベッド	Ｈ×１	Middle bobbin 中釜
7	A9011111	Needle bearing(TLA-2012Z)	ニードルベアリング(TLA-2012Z)	Ｈ×１	
8	HT220043	Lower metal a'ssy(Small bobbin)	下軸メタルASSY(小釜)	Ｈ×１	Small bobbin 小釜
	HT220053	Lower metal a'ssy(Middle bobbin)	下軸メタルASSY(中釜)	Ｈ×１	Middle bobbin 中釜
9	SJ220010	Lower shaft gear(Small gear) K	下軸ギヤー(小ギヤー) K	Ｈ×１	
10	HT220061	Thrust washer(Lower shaft)	スラストワッシャ(下軸)	Ｈ×１	
11	HT220011	Lower shaft metal	下軸メタル	Ｈ×１	
12	HT220020C	Lower shaft(Bevel gear) (Small bobbin)	下軸(ベベルギヤー) (小釜)	Ｈ×１	Small bobbin 小釜
	HT220030	Middle bobbin lower shaft (Bevel gear) (Middle bobbin)	中釜用下軸 (ベベルギヤー) (中釜)	Ｈ×１	Middle bobbin 中釜
13	HP220680C	Lower shaft collar(Small bobbin)	下軸カラー(小釜)	Ｈ×１	Small bobbin 小釜
	HK220681	Lower shaft collar(Middle bobbin)	下軸カラー(中釜)	Ｈ×１	Middle bobbin 中釜
14	KF221062	Eccentricity small rotating hook KHS12-RYPOEBW3 difference	偏芯小釜 KHS12-RYPOEBW3 差分	Ｈ×１	Y9Ⅱ Small bobbin Y9Ⅱ 小釜
	KF210710	Rotating hook KHS12-RYPBNW	釜 KHS12-RYPBNW	Ｈ×１	Y9HⅡ Small bobbin Y9HⅡ 小釜
	KF221040	Middle bobbin for automatic feed oil HSM-A(MQ2L)	自動給油用中釜 HSM-A(MQ2L)	Ｈ×１	Middle bobbin 中釜
15	KF220530	Bobbin(Small bobbin)	ボビン(極細用) (小釜)	Ｈ×１	Small bobbin 小釜
	KF220421	Bobbin(Aluminum) (Middle bobbin)	ボビン(アルミ) (中釜)	Ｈ×１	Middle bobbin 中釜
16	KF221020	Bobbin case(4B19-S6-BA)	ボビンケース(4B19-S6-BA)	Ｈ×１	Small bobbin 小釜
	KF220302	Bobbin case BC-DBM(Z2)-NBL5 middle bobbin	ボビンケース BC-DBM(Z2)-NBL5 中釜	Ｈ×１	Middle bobbin 中釜
17	HV270372	Rotating hook bobbin case holder position bracket(MK6R2) Common type	釜止メ(MK6R2) 共用タイプ	Ｈ×１	
18	A9012313	Screw(SM11/64 40×10) flat bed	釜止メネジ(SM11/64 山40×10) 平ベッド	Ｈ×１	
19	SC210001	Adjust bolt	アジャストボルト	Ｈ×３	
20	SC210010	Adjust nut M10	アジャストナット M10	Ｈ×６	
51		Hex.socket set screw M5×8	六角穴付止メネジ M5×8		
52		Hex.socket set screw M5×10	六角穴付止メネジ M5×10		
53		Hex.socket set screw M5×5	六角穴付止メネジ M5×5		
54		Hex.socket set screw M4×5	六角穴付止メネジ M4×5		
55		Screw(SM11/64 40×5)	すり割り付平小ネジ(SM11/64 山40×5)		
56		Set screw(SM11/64 40×4)	すり割り付穴止メネジ(SM11/64 山40×4)		

01B Head・Bed B
ヘッド・ベッドB

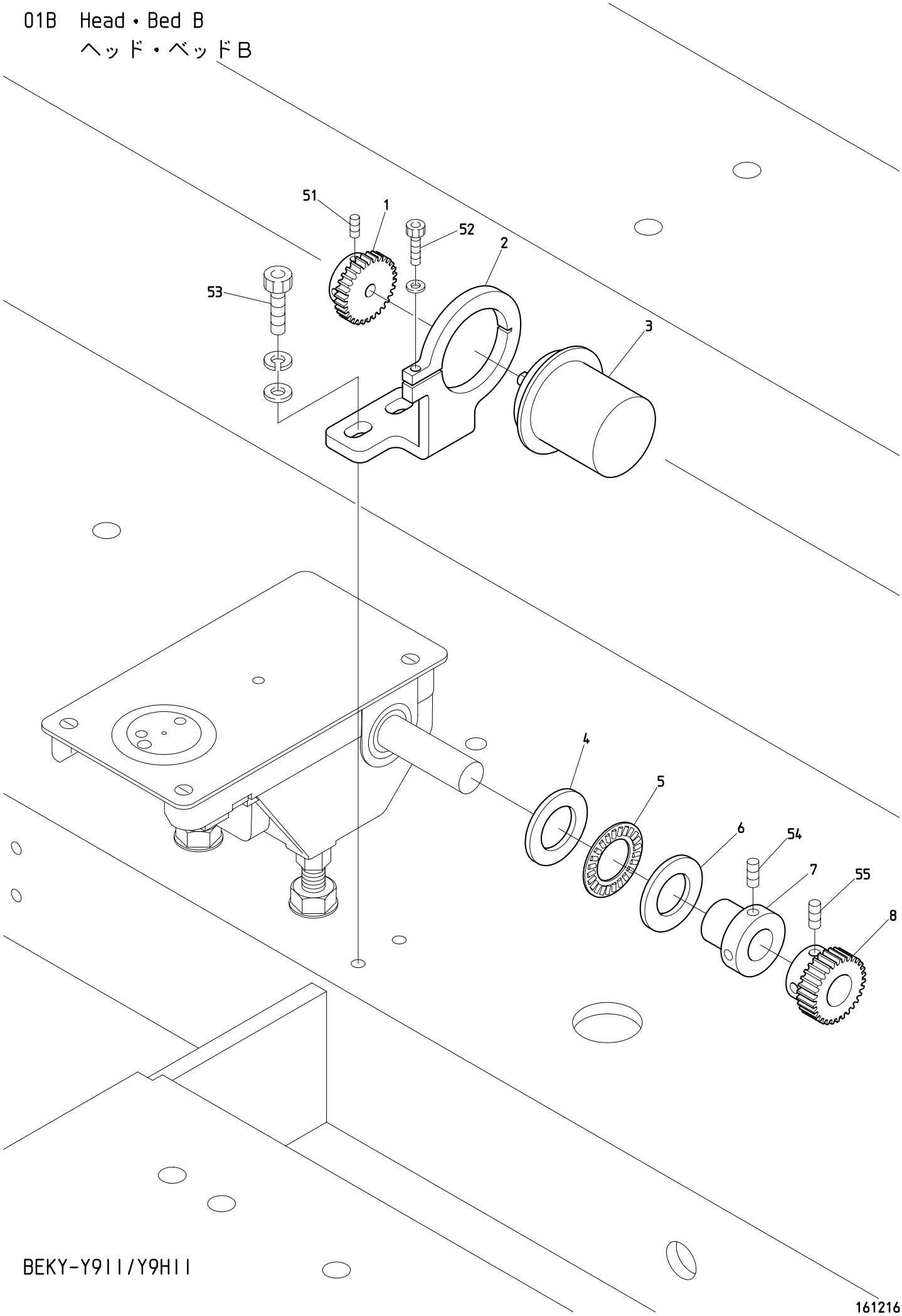

BEKY-Y911/Y9H11

０１Ｂ　Head･Bed B

ヘッド・ベッドＢ

ITEM	ＬＩＳＴ No.	ＤＥＳＣＲＩＰＴＩＯＮ	部品名	Q'TY	ＮＯＴＥ
1	HP321720C	Encoder driving gear No.2	エンコーダ駆動ギヤー No.2	1	
2	HP331925	Encoder retainer	エンコーダ保持器	1	
3	EDY00720	Position coder(Nylon connector) TS5307N61	ポジションコーダー(ナイロンコネクタ) TS5307N61	1	
4	RP510020	Thrust washer out ring	スラストワッシャー外輪	1	
5	A9010100	Thrust bearing(AXK1104)	スラストベアリング(AXK1104)	1	
6	A9010101	Thrust bearing(WS81104)	スラストベアリング(内輪WS81104)	1	
7	HH481970C	Pulse motor connecting shaft collar	パルスモーター連結シャフトカラー	1	
8	HP321710C	Encoder driving gear No.1	エンコーダ駆動ギヤー No.1	1	
51		Hex.socket set screw M4×8	六角穴付止メネジ M4×8		
52		Hex.socket bolt M4×14	六角穴付ボルト M4×14		
53		Hex.socket bolt M6×25	六角穴付ボルト M6×25		
54		Hex.socket set screw M5×8	六角穴付止メネジ M5×8		
55		Hex.socket set screw M5×5	六角穴付止メネジ M5×5		

02A Thread cut A
糸切りA

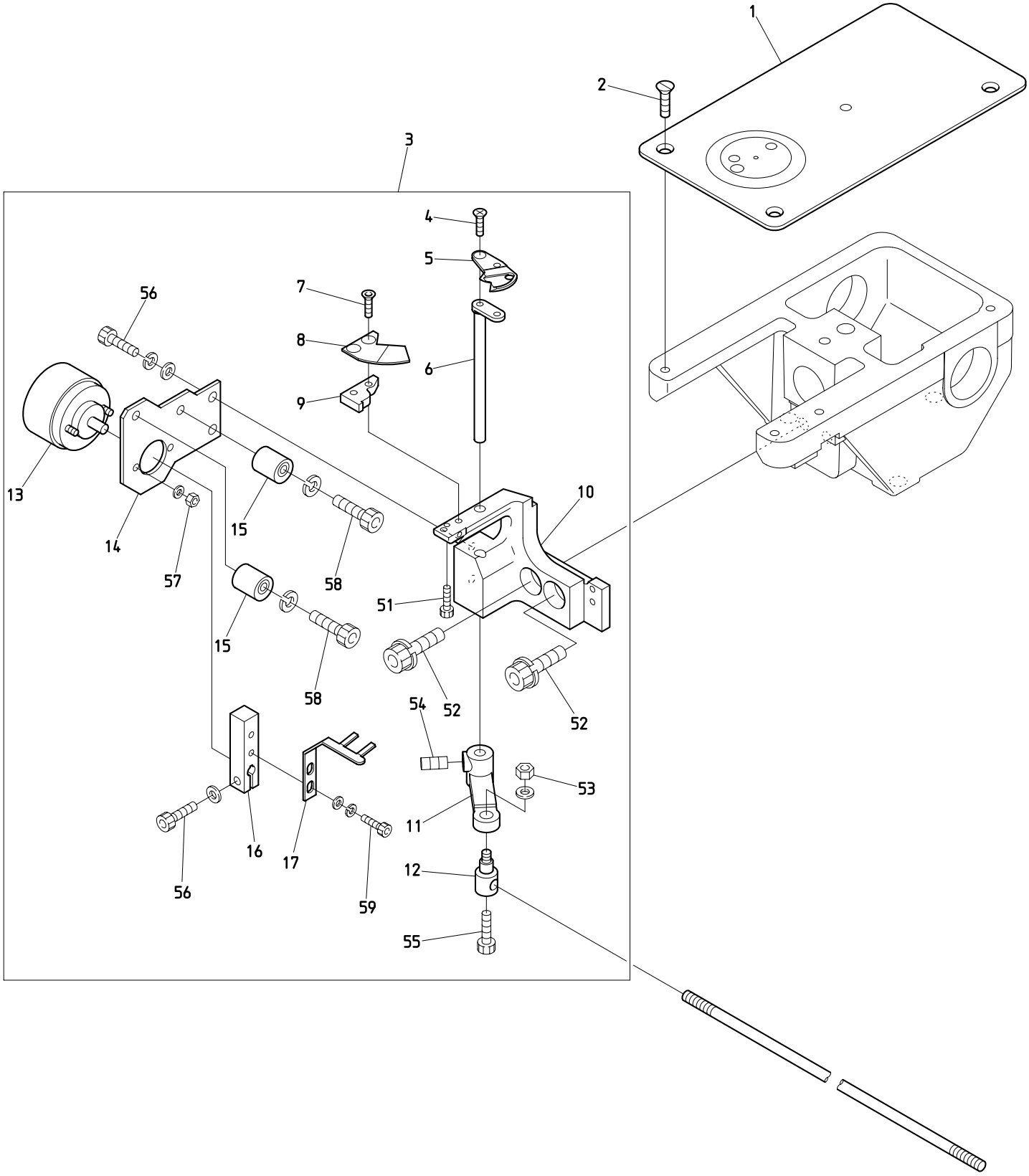

BEKY-Y9II/Y9HII

161216

０２Ａ　Thread cut A　(H=Head Q'TY)

糸切りＡ　（Ｈ＝頭数）

ITEM	ＬＩＳＴ No.	ＤＥＳＣＲＩＰＴＩＯＮ	部品名	Q'TY	ＮＯＴＥ
1	HV250010	Throat plate(Flat bed MK6)	針板(平ベッドMK6)	Ｈ×１	
2	KF250900	Throat plate set screw(SM11/64 40×7)	針板止メネジ(SM11/64 山40×7)	Ｈ×３	
3	HV270382	Thread cut a'ssy(MK6R2)	糸切本体ASSY(MK6R2)	Ｈ×１	Small bobbin 小釜
	HV270432	Thread cut a'ssy(MK6R2 middle bobbin)	糸切本体ASSY(MK6R2中釜)	Ｈ×１	Middle bobbin 中釜
4	HV270440	Drive knife set screw(MK6)	動メス止メネジ(MK6)	Ｈ×１	
5	HV270340	Drive knife(MK6R2)	動メス(MK6R2)	Ｈ×１	
6	HV270330	Knife drive lever(MK6R2)	メス駆動レバー(MK6R2)	Ｈ×１	
7	HV270420	Fixed knife set screw(MK6R2)	固定メス止メネジ(MK6R2)	Ｈ×２	
8	HV270310	Fixed knife(MK6R2)	固定メス(MK6R2)	Ｈ×１	
9	HV270320	Fixed knife base(MK6R2)	固定メス土台(MK6R2)	Ｈ×１	
10	HV270071	Thread cut knife base(MK6)	糸切リメス土台(MK6)	Ｈ×１	Small bobbin 小釜
	HV270411	Thread cut knife base(MK6R2)	糸切リメス土台(MK6R2)	Ｈ×１	Middle bobbin 中釜
11	HV270090C	Knife lever(MK6)	メスレバー(MK6)	Ｈ×１	
12	KF230640C	Lock connecting bar clamp	ロック連結棒クランプ	Ｈ×１	
13	A9056069	Rotary solenoid 3EL25-35×3×8×9	ロータリーソレノイド 3EL25-35×3×8×9	Ｈ×１	
14	HV270030C	Solenoid stay(MK6)	ソレノイドステー(MK6)	Ｈ×１	
15	KN272401	Stopper eccentric	ストッパーエキセン	Ｈ×２	
16	HV270100C	Solenoid lever(MK6)	ソレノイドレバー(MK6)	Ｈ×１	
17	HV270020C	Upper thread separate hook	上糸よりわけフック	Ｈ×１	
51		Hex.socket bolt M2.6×6	六角穴付ボルト M2.6×6		
52		Hex.socket bolt M6×20(Spring washer)	六角穴付ボルト M6×20(バネ座金付)		
53		Hex.nut M4	六角ナット M4		
54		Hex.socket set screw M5×6	六角穴付止メネジ M5×6		
55		Hex.socket bolt M4×8	六角穴付ボルト M4×8		
56		Hex.socket bolt M4×10	六角穴付ボルト M4×10		
57		Hex.nut M3	六角ナット M3		
58		Hex.socket bolt M4×20	六角穴付ボルト M4×20		Small bobbin 小釜
		Hex.socket button bolt M4×20	六角穴付ボタンボルト M4×20		Middle bobbin 中釜
59		Hex.socket bolt M3×10	六角穴付ボルト M3×10		

02B Thread cut B
糸切りB

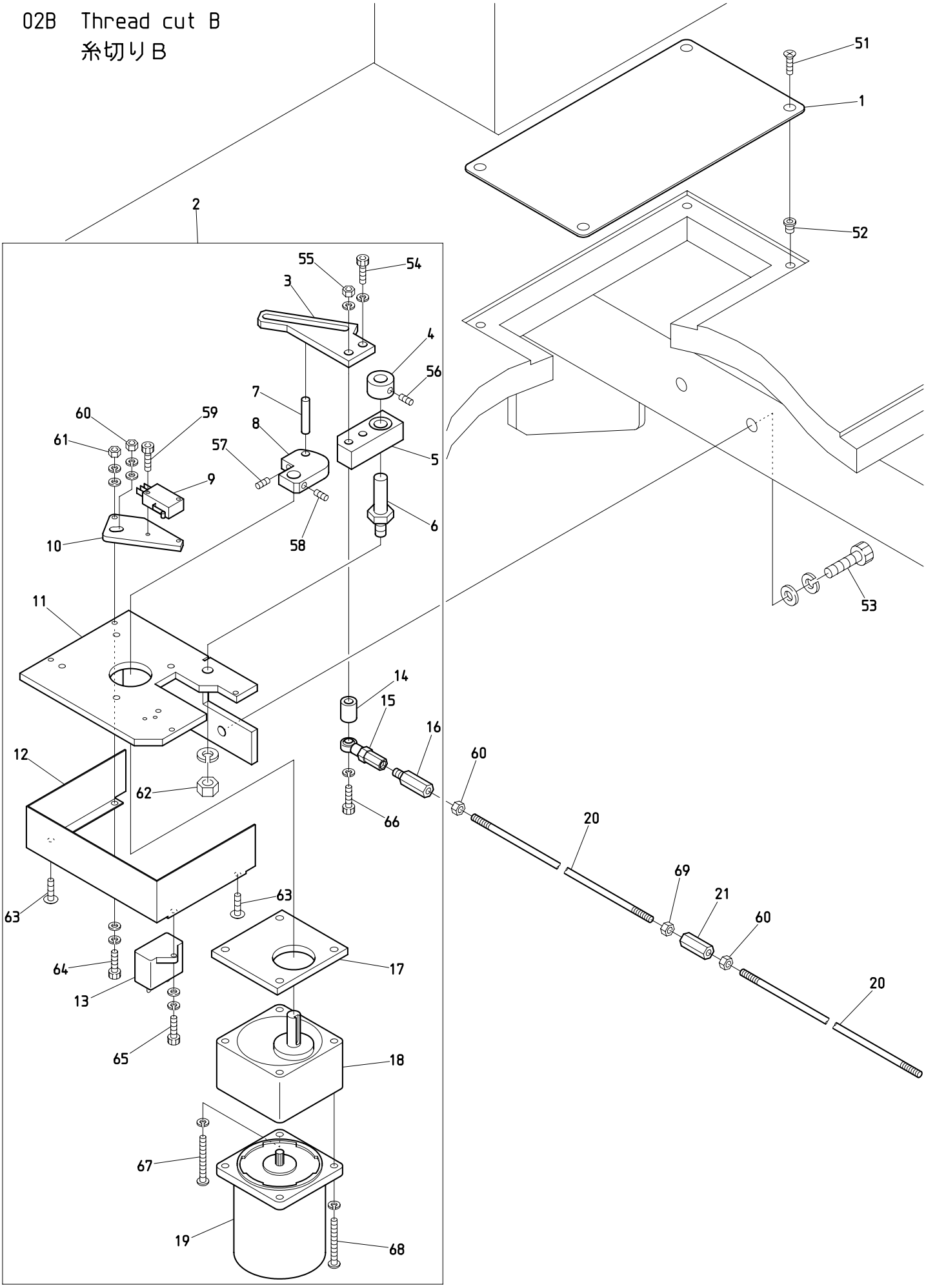

BEKY-Y9II/Y9HII

161216

０２Ｂ　Thread cut B

糸切りＢ

ITEM	ＬＩＳＴ No.	ＤＥＳＣＲＩＰＴＩＯＮ	部品名	Q'TY	ＮＯＴＥ
1	KC271442	Drive section service cover	駆動部サービスカバー	1	
2	RR270004	Thread cutter central drive(For flat bed)	糸切り集中駆動部(平ベッド機用)	1set	
3	HV270361	Motor lever(MK6R2)	モーターレバー(MK6R2)	1	
4	KC330180	Collar φ10	カラー φ10	1	
5	KN271782	Drive lever	駆動レバー	1	
	A9010064	Needle bearing(HMK1015,NTN)	ニードルベアリング(HMK1015,NTN)	1	
6	KN271750	Motor lever rotary shaft	モーターレバー回転軸	1	
7	KN272350	Drive pin φ6(L=35)	駆動ピン φ6(L=35)	1	
8	HV270350	Drive cam(MK6R2)	駆動カム(MK6R2)	1	
9	A9052078	Micro switch(D2VW-01L2A-1)	マイクロスイッチ(D2VW-01L2A-1)	1	
10	HV270280	LS bracket	LSブラケット	1	
11	HV270240	Motor bracket(MK6)	モーターブラケット(MK6)	1	
12	RR270010	Motor bracket cover(MK6) DS	モーターブラケットカバー(MK6) DS	1	
13	A9054055	Condenser(CH45FAUL2-C)	コンデンサー(CH45FAUL2-C)	1	
14	KN271800	Drive lever collar	駆動レバーカラー	1	
15	A9012002	Uniball joint(PR-6)	ユニボールジョイント(PR-6)	1	
16	HH330760	Hex.connecting bar	六角連結棒	1	
17	KN271720	Motor spacer	モータースペーサー	1	
18	A9065134	Gear head(3GN25S-D1)	ギヤヘッド(3GN25S-D1)	1	
19	A9065133	Reversible motor(3RK15GN-AW2-E3)	レバーシブルモーター(3RK15GN-AW2-E3)	1	
20	KN330010	Lock connecting rod L=1780	ロック連結ロッド L=1780	2	Y9Ⅱ
	KC330410	Lock connecting rod L=2000	ロック連結ロッド L=2000	2	Y9HⅡ
21	HH330770	Hex.connecting stick 35L	六角連結棒 35L	1	
51		Flush screw M4×8(Undercut)	十字穴付皿小ネジ M4×8(アンダーカット)		
52		Rag nut(C) M4	鬼目ナット(C) M4		
53		Hex.socket bolt M8×25	六角穴付ボルト M8×25		
54		Hex.socket bolt M6×12	六角穴付ボルト M6×12		
55		Hex.nut M6	六角ナット M6		
56		Hex.socket set screw M5×6	六角穴付止メネジ M5×6		
57		Hex.socket set screw(Flat point) M5×8	六角穴付止メネジ(平先) M5×8		
58		Hex.socket set screw(Dog point) M5×8	六角穴付止メネジ(棒先) M5×8		
59		Hex.socket bolt M3×15	六角穴付ボルト M3×15		
60		Hex.nut M5	六角ナット M5		
61		Hex.nut M4(With washers)	六角ナット M4(平座金 バネ座金付)		
62		Hex.nut M8(With spring washer)	六角ナット M8(バネ座金付)		
63		Truss screw M4×6	十字穴付トラス小ネジ M4×6		
64		Hex.socket bolt M4×18	六角穴付ボルト M4×18		
65		Hex.socket bolt M4×10(With washers)	六角穴付ボルト M4×10(平座金 バネ座金付)		
66		Hex.socket bolt M6×55	六角穴付ボルト M6×55		
67		Pan screw M5×75	十字穴付ナベ小ネジ M5×75		
68		Pan screw M5×65	十字穴付ナベ小ネジ M5×65		
69		Hex.nut M5(Left-hand thread)	六角ナット M5(左ネジ)		

02C Thread cut C
糸切りC

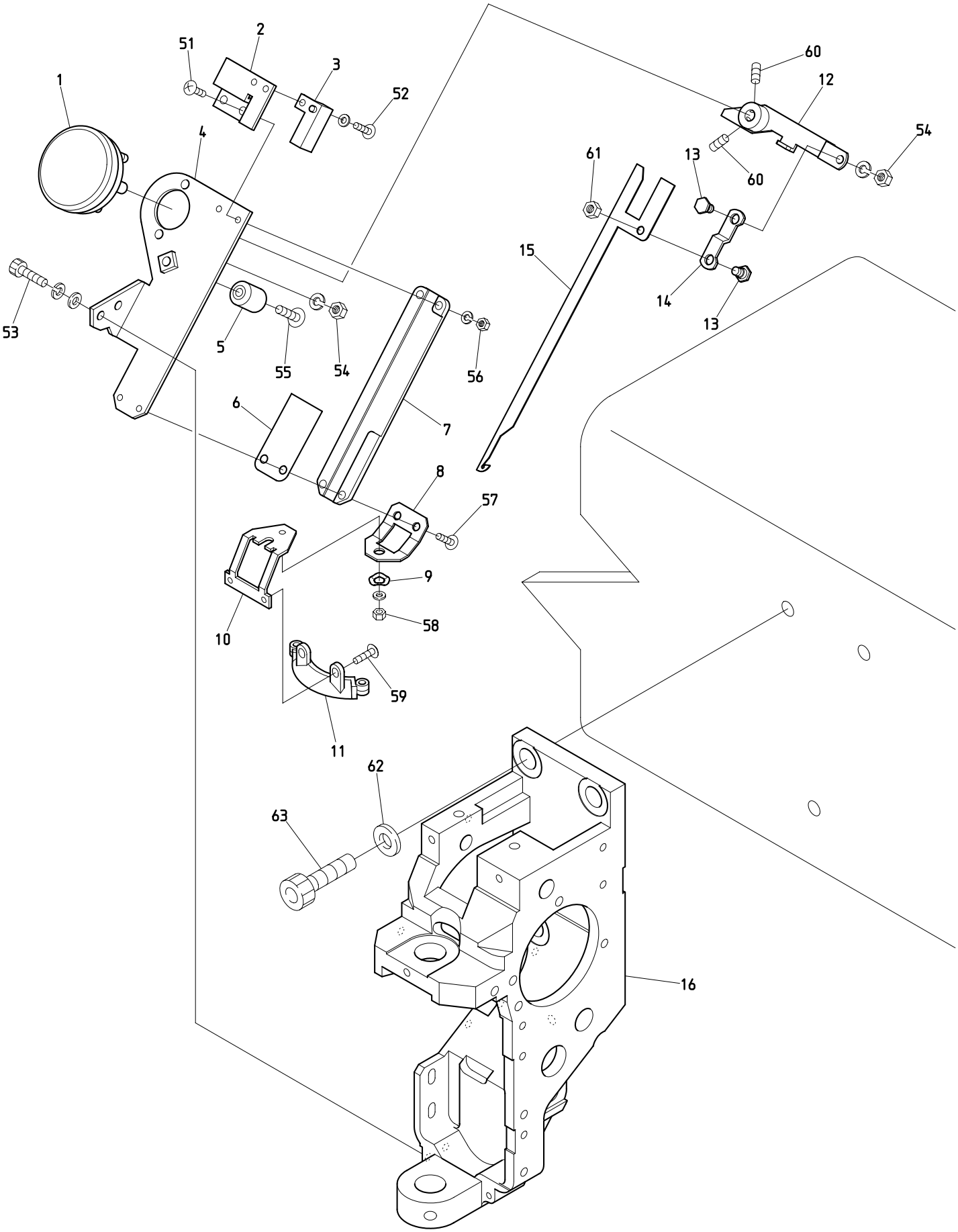

BEKY-Y9II/Y9HII BEKS-Y9

161228

０２Ｃ　Thread cut C　糸切りＣ

(H=Head Q'TY)　（Ｈ＝頭数）

ITEM	ＬＩＳＴ No.	ＤＥＳＣＲＩＰＴＩＯＮ	部品名	Q'TY	ＮＯＴＥ
1	A9056048	Rotary solenoid 4ER67.5-33×3×8×9	ロータリーソレノイド 4ER67.5-33×3×8×9	Ｈ×１	
2	KL270260C	Switch stay	スイッチステー	Ｈ×１	
3	A9052028	Proximity switch(RS-603) NC	近接スイッチ(RS-603) NC	Ｈ×１	
4	KL270081	Thread away base	糸払イベース	Ｈ×１	
5	KN272401	Stopper eccentric	ストッパーエキセン	Ｈ×１	
6	KL270450	Hook guide plate	フックガイドプレート	Ｈ×１	
7	KL270091	Thread away hook guide	糸払イフックガイド	Ｈ×１	
8	HT270110C	Rotary shaft fixing stay	回転軸取付ステー	Ｈ×１	
9	A9013066	Wave washer WW-5(SK)	ウェーブワッシャー WW-5(SK)	Ｈ×１	
10	HT270070C	Thread guard disk fixing stay	糸掛皿取付ステー	Ｈ×１	
11	KL270402	Thread guard disk CMP	糸掛皿CMP	Ｈ×１	
12	KL270110C	Thread away solenoid lever	糸払イソレノイドレバー	Ｈ×１	
13	KL270131C	Lever connecting pin	レバー連結ピン	Ｈ×１	
14	KL270120C	Connecting plate	連結プレート	Ｈ×１	
15	KL270101	Thread away hook	糸払イフック	Ｈ×１	
16	RN210012	Arm	アーム	Ｈ×１	Y9Ⅱ
	QH210020	Arm(For Y) H	アーム(Y用) H	Ｈ×１	Y9HⅡ
51		Truss screw M3×12(With spring washer)	十字穴付トラス小ネジ M3×12(バネ座金付)		
52		Truss screw M3×6 SUS	十字穴付トラス小ネジ M3×6 SUS		
53		Hex.socket bolt M4×12(With washers)	六角穴付ボルト M4×12(平座金 バネ座金付)		
54		Hex.nut M4(With spring washer)	六角ナット M4(バネ座金付)		
55		Truss screw M4×20 SUS	十字穴付トラス小ネジ M4×20 SUS		
56		Nylon nut M3(With plain washer)	ナイロンナット M3(平座金付)		
57		Truss screw M3×7(With adhesion) SUS	十字穴付トラス小ネジ M3×7(接着剤付) SUS		
58		Hex.nut M3 Ⅲ Gloss chromate (Chromate,With adhesion)	六角ナット M3 3種 (クロメート,接着剤付)		
59		Truss screw M3×4 SUS	十字穴付トラス小ネジ M3×4 SUS		
60		Hex.socket set screw M4×5	六角穴付止メネジ M4×5		
61		Hex.nut M4 Ⅲ Gloss chromate(Chromate)	六角ナット M4 3種(クロメート)		
62		Disc spring 8	皿バネ 8		
63		Hex.socket bolt M8×25	六角穴付ボルト M8×25		

02D Thread cut D
糸切りD

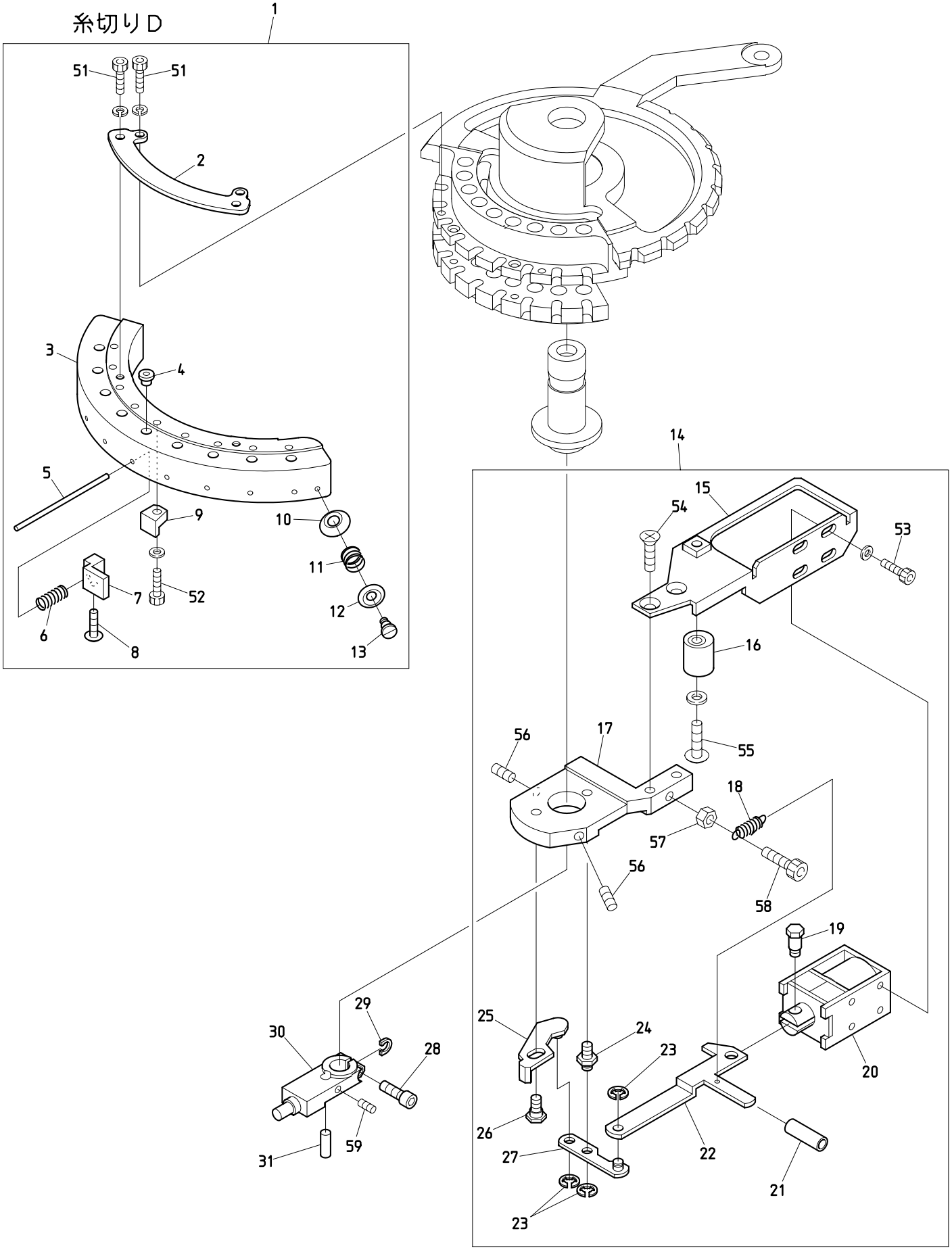

BEKY-Y9II/Y9HII BEKS-Y9F/Y9HF BEKS-Y9 BEKS-Y9H
BEKY-Y9FII/Y9HFII

161216

０２Ｄ　Thread cut D　(H=Head Q'TY)

糸切りＤ　（Ｈ＝頭数）

ITEM	ＬＩＳＴ No.	ＤＥＳＣＲＩＰＴＩＯＮ	部品名	Q'TY	ＮＯＴＥ
1	HT270030	Thread support apron a'ssy(YN)	糸保持エプロンa'ssy(YN)	Ｈ×１	
2	HT270010	Thread support apron fixing stay(YN)	糸保持エプロン取付ステー(YN)	Ｈ×１	
3	HT270001	Thread support apron(YN)	糸保持エプロン(YN)	Ｈ×１	
4	KF230582	Thread way guide(For thread support apron)	糸道ガイド(糸保持エプロン用)	Ｈ×９	
5	HT270040	Thread support shaft	糸保持軸	Ｈ×９	
6	KC270271	Support spring	保持バネ	Ｈ×９	
7	HT270023	Thread support clamp(YN)	糸保持クランプ(YN)	Ｈ×９	
8	HT270063	Thread support clamp set screw(YN)	糸保持クランプ止メネジ(YN)	Ｈ×９	
9	KC270292	Thread support block	糸保持ブロック	Ｈ×９	
10	KF250220	Thread guard disk	糸カケ皿	Ｈ×２	
11	KF250241	Thread hook support spring	糸止メバネ	Ｈ×２	
12	KF250231	Thread guard spring pressure	糸カケバネ押エ	Ｈ×２	
13	KF250250	Thread hook support shaft screw	糸止メ軸ネジ	Ｈ×２	
14	RR270092	Thread support a'ssy	糸保持ASSY	Ｈ×１	
15	KL270070C	Solenoid stay	ソレノイドステー	Ｈ×１	
16	KN272401	Stopper eccentric	ストッパーエキセン	Ｈ×１	
17	KL270002	Fixing base	取付ベース	Ｈ×１	
18	KL270520C	Return spring	リターンスプリング	Ｈ×１	
19	KC270101	Solenoid pin	ソレノイドピン	Ｈ×１	
20	A9056037	Keep solenoid TDS-K10SL(With cover)	キープソレノイド TDS-K10SL(カバーツキ)	Ｈ×１	
21	RR270120	Thread support lever cap	糸保持レバーキャップ	Ｈ×１	
22	KL270060C	Lever connecting plate	レバー連結プレート	Ｈ×１	
23	A9012127	E-ring φ3(Chromate)	E型止メ輪 φ3(クロメート)	Ｈ×３	
24	KL270041	Lever rotary shaft	レバー回転軸	Ｈ×１	
25	HT270121	Thread support slider	糸保持スライダー	Ｈ×１	
26	KL270530	Slider guide pin	スライダーガイドピン	Ｈ×１	
27	HT270091	Solenoid lever	ソレノイドレバー	Ｈ×１	
28	HT230640	Drive shaft fixing plate clamp bolt	駆動軸固定プレート締メボルト	Ｈ×１	
29	HT230830	Washer for drive shaft fixing plate	駆動軸固定プレート用ワッシャー	Ｈ×１	
30	HT230361	Drive shaft fixing plate	駆動軸固定プレート	Ｈ×１	
31	HT230350	Thread guard disk drive pin	糸掛皿駆動ピン	Ｈ×１	
51		Hex.socket bolt(Plating) M3×6 (With spring washer)	六角穴付ボルト(メッキ) M3×6 (バネ座金付)		
52		Hex.socket bolt M3×10(With plain washer)	六角穴付ボルト M3×10(平座金付)		
53		Hex.socket bolt M3×6	六角穴付ボルト M3×6		
54		Flush screw M4×8(With adhesion) SUS	十字穴付皿小ネジ M4×8(接着剤付) SUS		
55		Truss screw M4×16(With plain washer) SUS	十字穴付トラス小ネジ M4×16(平座金付) SUS		
56		Hex.socket set screw M4×8(With nylon)	六角穴付止メネジ M4×8(ナイロン付)		
57		Hex.nut M4 I (Chromate)	六角ナット M4 1種(クロメート)		
58		Hex.socket bolt M4×8(With spring washer)	六角穴付ボルト M4×8(バネ座金付)		
59		Set screw M3×5	セットネジ M3×5		

03A Take up lever A
天秤A

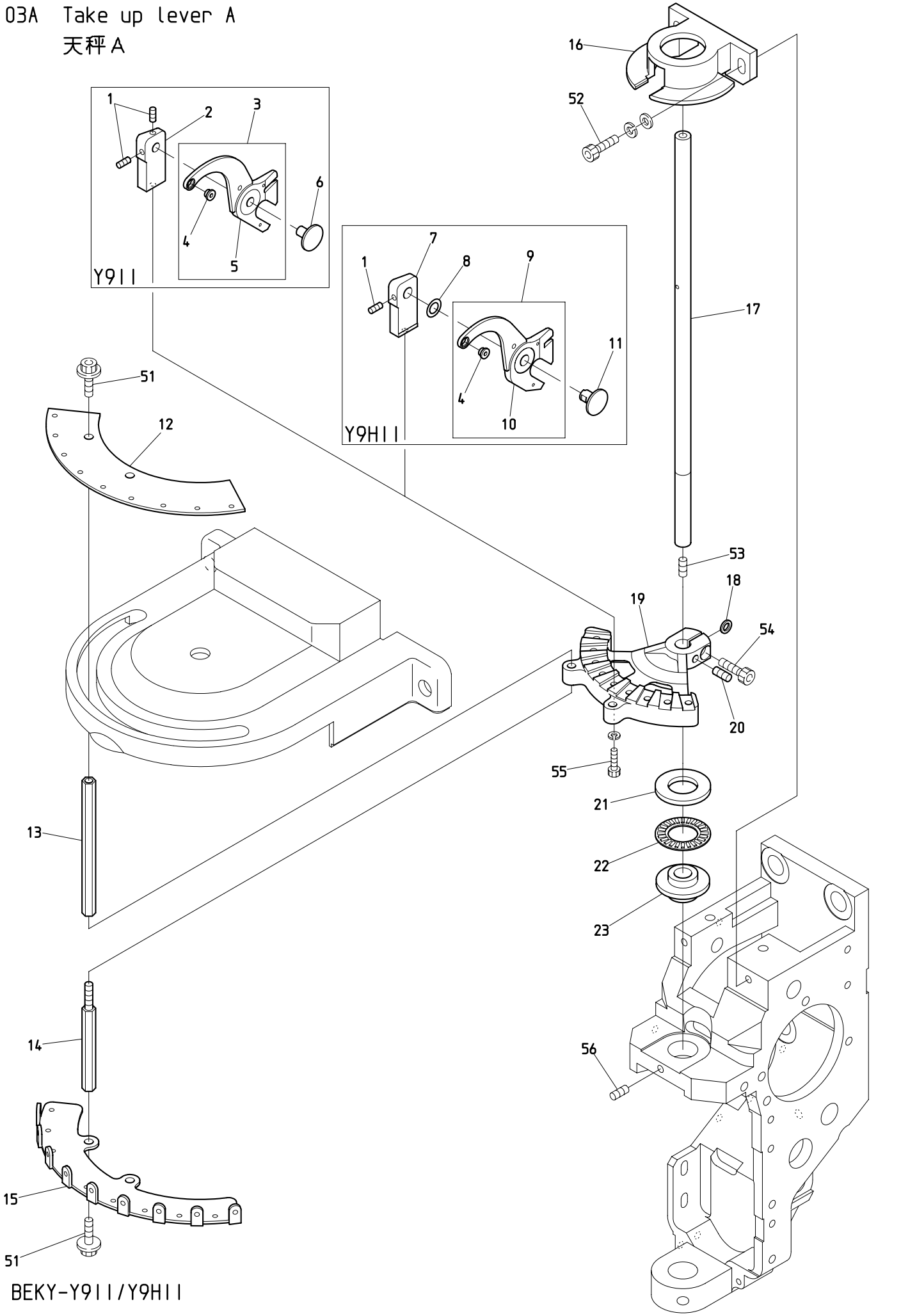

BEKY-Y911/Y9H11

161216

０３Ａ　Take up lever A　(H=Head Q'TY)

天秤Ａ　（Ｈ＝頭数）

ITEM	ＬＩＳＴ No.	ＤＥＳＣＲＩＰＴＩＯＮ	部品名	Q'TY	ＮＯＴＥ
1	A9012556	Hex.socket set screw M3×5(With nylon)	六角穴付止メネジ M3×5(ナイロン付)	Ｈ×18	Y9Ⅱ
				Ｈ×９	Y9HⅡ
2	HT230071	Take up lever base(YN bridge)	天秤台(YNブリッジ)	Ｈ×９	Y9Ⅱ
3	HT230941	Take up lever(A'ssy) YN bridge	天秤(組) YNブリッジ	Ｈ×９	Y9Ⅱ
4	HB230751	Take up lever thread guide	天秤糸道ガイド	Ｈ×９	
5	HT230171	Take up lever(YN bridge)	天秤(YNブリッジ)	Ｈ×９	Y9Ⅱ
6	HT230080	Take up lever shaft(YN)	天秤軸(YN)	Ｈ×９	Y9Ⅱ
7	QH230010	Take up lever base(H)	天秤台(H)	Ｈ×９	Y9HⅡ
8	HT230730	Shim ring(φ10 t=0.3)	シムリング(φ10 t=0.3)	Ｈ×１	Y9HⅡ
9	QH230040	Take up lever(A'ssy) For Y(H)	天秤(組) Y用(H)	Ｈ×９	Y9HⅡ
10	QH230050	Take up lever(For Y) H	天秤(Y用) H	Ｈ×９	Y9HⅡ
11	QH230020	Take up lever shaft(H)	天秤軸(H)	Ｈ×９	Y9HⅡ
12	HT240000	Thread guide plate(YN)	糸案内プレート(YN)	Ｈ×１	
13	HB240151	Thread guide fixing shaft(Upper)	糸案内取付シャフト(上)	Ｈ×２	
14	HB240161	Thread guide fixing shaft(Lower)	糸案内取付シャフト(下)	Ｈ×２	
15	HT240010	Thread guard YN	大糸掛ケ YN	Ｈ×１	
16	RN230050	Take up lever stocker	天秤ストッカー	Ｈ×１	Y9Ⅱ
	QH230060	Take up lever stocker(H)	天秤ストッカー(H)	Ｈ×１	Y9HⅡ
17	HT230541	Driving shaft	駆動軸	Ｈ×１	
18	HT230270	Washer for take up lever fixing bracket	天秤取付ブラケット用座金	Ｈ×１	
19	HT230020	Take up lever fixing bracket(YN bridge)	天秤取付ブラケット(YNブリッジ)	Ｈ×１	
20	HT230950	Set bolt dog point(M4×8)	セットボルト棒先(M4×8)	Ｈ×１	
21	A9011152	Inner ring for thrust needle bearing(WS1528)	スラストニードルベアリング用内輪(WS1528)	Ｈ×１	
22	A9011021	Thrust bearing(NTB-1528)	スラストベアリング(NTB-1528)	Ｈ×１	
23	HT230300	Driving shaft upper metal	駆動軸上メタル	Ｈ×１	Y9Ⅱ
	QH230030	Driving shaft upper metal(H)	駆動軸上メタル(H)	Ｈ×１	Y9HⅡ
51		Hex.socket bolt M4×6(With plain washer)	六角穴付ボルト M4×6(平座金付)		
52		Hex.socket bolt M4×12(With washers)	六角穴付ボルト M4×12(平座金 バネ座金付)		
53		Hex.socket set screw M4×8(With adhesive)	六角穴付止メネジ M4×8(接着剤付)		
54		Hex.socket bolt M4×14	六角穴付ボルト M4×14		
55		Hex.socket bolt M3×15(With spring washer)	六角穴付ボルト M3×15(バネ座金付)		
56		Hex.socket set screw M4×8	六角穴付止メネジ M4×8		

03B-1 Take up lever B (Y911)
天秤B（Y911）

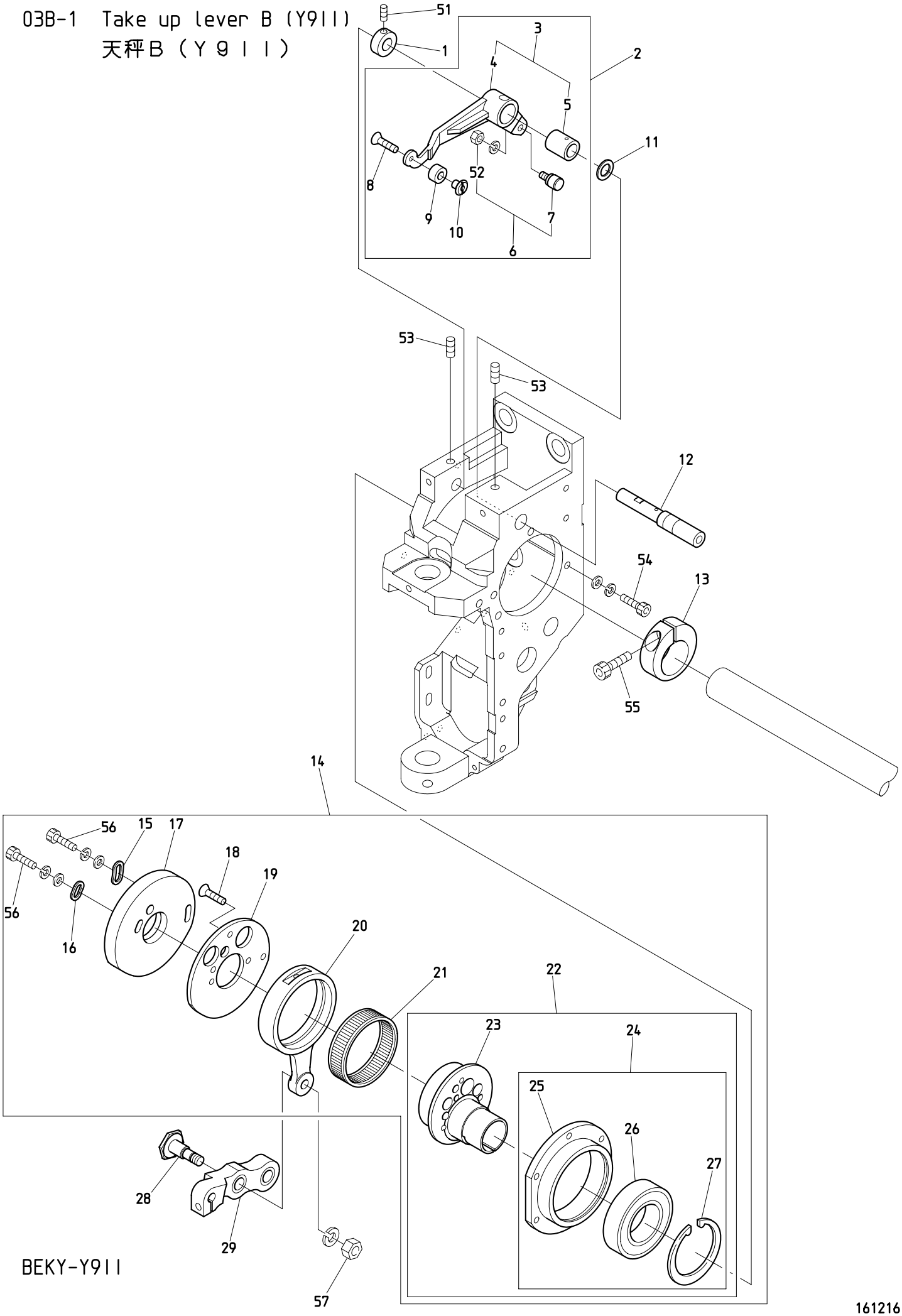

BEKY-Y911

161216

０３Ｂ－１　Take up lever B (Y9Ⅱ)　(H=Head Q'TY)

天秤Ｂ（Ｙ９Ⅱ）　（Ｈ＝頭数）

ITEM	ＬＩＳＴ No.	ＤＥＳＣＲＩＰＴＩＯＮ	部品名	Q'TY	ＮＯＴＥ
1	HB230800C	Take up lever driving lever fixing pin set collar	天秤駆動レバー固定ピンセットカラー	Ｈ×１	
2	RR230040	Take up lever driving lever a'ssy	天秤駆動レバーa'ssy	Ｈ×１	
3	RH230801	Take up lever driving lever(Metal)	天秤駆動レバー(メタル圧入)	Ｈ×１	
4	RH230311	Take up lever driving lever	天秤駆動レバー	Ｈ×１	
5	RH230810	Take up lever metal	天秤駆動レバーメタル	Ｈ×１	
6	KF230501	Take up lever roller a'ssy	天秤コロASSY	Ｈ×１	
7	KF230680	Cam followers(KR×4×7.9×15-1P×1)	カムフォロア(KR×4×7.9×15-1P×1)	Ｈ×１	
8	HB230650	Flush screw M3×8(With adhesion) SUS	十字穴付皿小ネジ M3×8(接着剤付) SUS	Ｈ×１	
9	RR230001C	Take up lever driving roller	天秤駆動コロ	Ｈ×１	
10	HT230100C	Take up lever driving roller shaft(YN)	天秤駆動コロ軸(YN)	Ｈ×１	
11	RH230610	Thrust washer	スラストワッシャー	Ｈ×１	
12	RH230320	Take up lever driving lever fixing pin	天秤駆動レバー固定ピン	Ｈ×１	
13	RH230330C	Needle bar driving cam set collar	針棒駆動カム締付カラー	Ｈ×１	
14	RR230272	Take up lever·Needle bar drive a'ssy(H) (Small bobbin)	天秤・針棒駆動a'ssy (小釜)	Ｈ×１	Small bobbin 小釜
	RN230063	Take up lever·Needle bar drive a'ssy (Middle bobbin)	天秤・針棒駆動a'ssy (中釜)	Ｈ×１	Middle bobbin 中釜
15	HB230080C	Washer for cam(2)	カム用ワッシャー(2)	Ｈ×１	
16	HB230070C	Washer for cam(1)	カム用ワッシャー(1)	Ｈ×１	
17	RR230261	Take up lever cam H6S φ20 MC-nylon	天秤カム H6S φ20 MCナイロン	Ｈ×１	Small bobbin 小釜
	RN230072	Take up lever cam J2 φ20	天秤カム J2 φ20	Ｈ×１	Middle bobbin 中釜
18	HB230620	Flush screw M3×8	十字穴付皿小ネジ(浸炭焼入) M3×8	Ｈ×３	
19	RH230300C	Take up lever cam base	天秤カムベース	Ｈ×１	
20	NBORH230281	Needle bar crank rod	針棒クランクロッド	Ｈ×１	
21	RH230271	Needle bearing	ニードルベアリング	Ｈ×１	
22	RN230010	Needle bar driving cam a'ssy	針棒駆動カムa'ssy	Ｈ×１	
23	RN230020C2	Needle bar driving cam(Eccentric 9.2 φ20)	針棒駆動カム(偏心9.2 φ20)	Ｈ×１	
24	RN230030	Bearing case a'ssy	ベアリングケースa'ssy	Ｈ×１	
25	RN230040	Bearing case	ベアリングケース	Ｈ×１	
26	A9010073	Ball bearing(6005ZZ)	ボールベアリング(6005ZZ)	Ｈ×１	
27	A9012421	C-ring for hole φ47	C型止メ輪穴用 φ47	Ｈ×１	
28	HB230262C	Needle bar driving lever connecting pin	針棒駆動レバー連結ピン	Ｈ×１	
29	RR230081	Needle bar driving lever(P25.65)	針棒駆動レバー(P25.65)	Ｈ×１	
51		Hex.socket set screw M4×4(With adhesion)	六角穴付止メネジ M4×4(接着剤付)	Ｈ×１	
52		Hex.nut M4 (With adhesion,With spring washer) Chrome	六角ナット M4 (接着剤付,バネ座金付) クローム		
53		Hex.socket set screw M5×10	六角穴付止メネジ M5×10		
54		Hex.socket bolt M4×15	六角穴付ボルト M4×15		
55		Hex.socket bolt M5×18	六角穴付ボルト M5×18		
56		Hex.socket bolt M4×8(With plain washer)	六角穴付ボルト M4×8(平座金付)		
57		Hex.nut M6(With spring washer) Chrome	六角ナット M6(バネ座金付) クローム		

03B-2 Take up lever B (Y9HII)
天秤B（Y9HII）

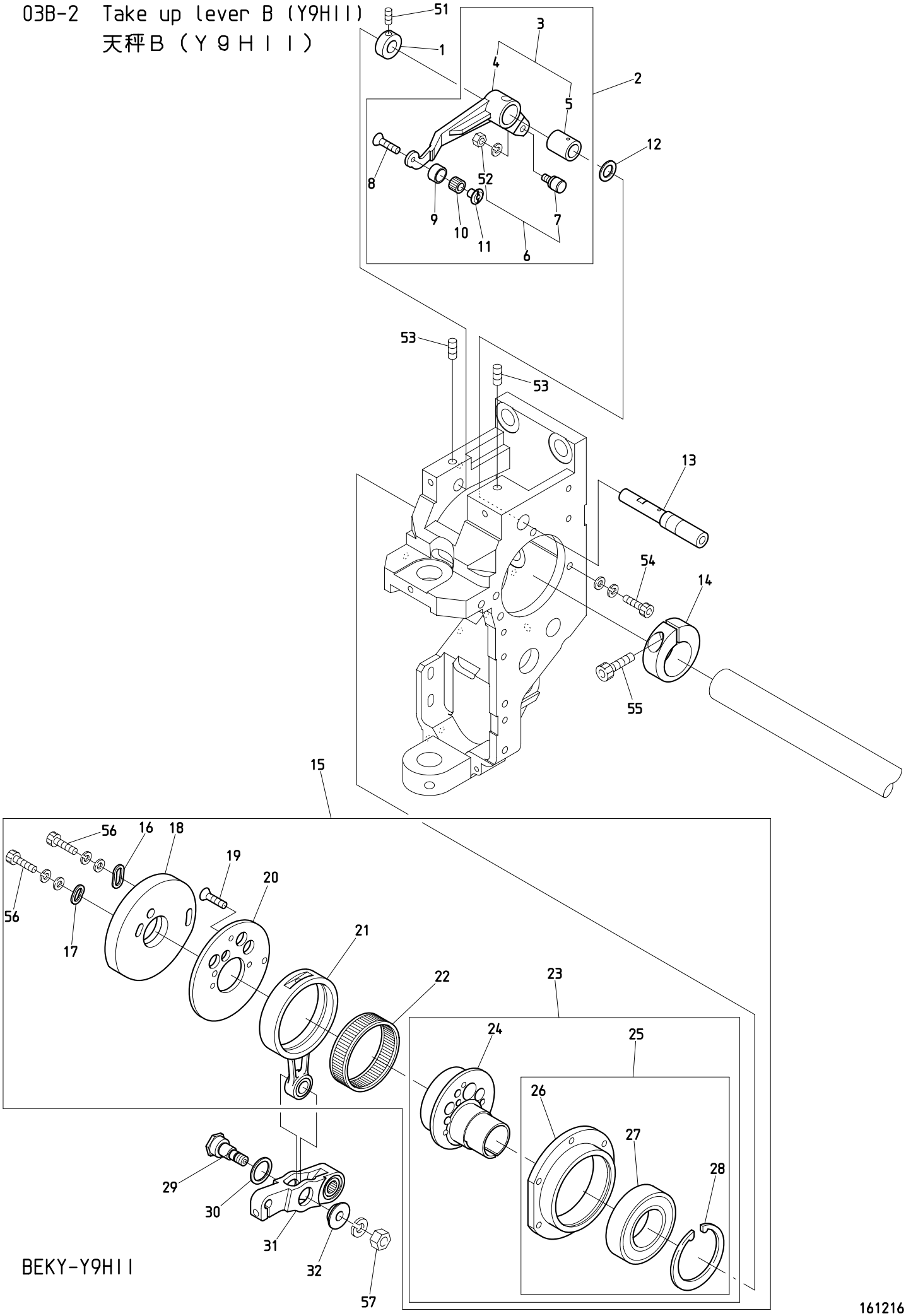

BEKY-Y9HII

161216

０３Ｂ－２　Take up lever B (Y9HⅡ)　(H=Head Q'TY)

天秤Ｂ（Ｙ９ＨⅡ）　（Ｈ＝頭数）

ITEM	ＬＩＳＴ No.	ＤＥＳＣＲＩＰＴＩＯＮ	部品名	Q'TY	ＮＯＴＥ
1	HB230800C	Take up lever driving lever fixing pin set collar	天秤駆動レバー固定ピンセットカラー	Ｈ×１	
2	QH230070	Take up lever driving lever a'ssy(For Y) H	天秤駆動レバーa'ssy(Y用) H	Ｈ×１	
3	RH230801	Take up lever driving lever(Metal)	天秤駆動レバー(メタル圧入)	Ｈ×１	
4	RH230311	Take up lever driving lever	天秤駆動レバー	Ｈ×１	
5	RH230810	Take up lever metal	天秤駆動レバーメタル	Ｈ×１	
6	KF230501	Take up lever roller a'ssy	天秤コロASSY	Ｈ×１	
7	KF230680	Cam followers(KR×4×7.9×15-1P×1)	カムフォロア(KR×4×7.9×15-1P×1)	Ｈ×１	
8	HB230650	Flush screw M3×8(With adhesion) SUS	十字穴付皿小ネジ M3×8(接着剤付) SUS	Ｈ×１	
9	QH230091	Take up lever driving roller(For Y) H	天秤駆動コロ(Y用) H	Ｈ×１	
10	QH230100	Needle roller cage(KT586NE01C3)	ニードルケージ(KT586NE01C3)	Ｈ×１	
11	QH230080	Take up lever driving roller shaft(For Y) H	天秤駆動コロ軸(Y用) H	Ｈ×１	
12	RH230610	Thrust washer	スラストワッシャー	Ｈ×１	
13	RH230320	Take up lever driving lever fixing pin	天秤駆動レバー固定ピン	Ｈ×１	
14	RH230330C	Needle bar driving cam set collar	針棒駆動カム締付カラー	Ｈ×１	
15	QH230111	Take up lever･Needle bar drive a'ssy(H)	天秤・針棒駆動a'ssy(H)	Ｈ×１	
16	HB230080C	Washer for cam(2)	カム用ワッシャー(2)	Ｈ×１	
17	HB230070C	Washer for cam(1)	カム用ワッシャー(1)	Ｈ×１	
18	RR230261	Take up lever cam H6S φ20 MC-nylon	天秤カム H6S φ20 MCナイロン	Ｈ×１	
19	HB230620	Flush screw M3×8	十字穴付皿小ネジ(浸炭焼入) M3×8	Ｈ×３	
20	QH230140	Take up lever cam base(H)	天秤カムベース(H)	Ｈ×１	
21	QH230120	Needle bar crank rod φ20(H)	針棒クランクロッド φ20(H)	Ｈ×１	
22	RH230271	Needle bearing	ニードルベアリング	Ｈ×１	
23	RN230010	Needle bar driving cam a'ssy	針棒駆動カムa'ssy	Ｈ×１	
24	RN230020C2	Needle bar driving cam(Eccentric 9.2 φ20)	針棒駆動カム(偏心9.2 φ20)	Ｈ×１	
25	RN230030	Bearing case a'ssy	ベアリングケースa'ssy	Ｈ×１	
26	RN230040	Bearing case	ベアリングケース	Ｈ×１	
27	A9010073	Ball bearing(6005ZZ)	ボールベアリング(6005ZZ)	Ｈ×１	
28	A9012421	C-ring for hole φ47	C型止メ輪穴用 φ47	Ｈ×１	
29	QH230271	Needle bar driving lever connecting pin(H)	針棒駆動レバー連結ピン(H)	Ｈ×１	
30	QH230320	Washer φ17(H)	ワッシャー φ17(H)	Ｈ×１	
31	QH230310	Needle bar driving lever(H)	針棒駆動レバー(H)	Ｈ×１	
32	QH230280	Needle bar driving lever connecting pin collar(H)	針棒駆動レバー連結ピンカラー	Ｈ×１	
51		Hex.socket set screw M4×4(With adhesion)	六角穴付止メネジ M4×4(接着剤付)	Ｈ×１	
52		Hex.nut M4 (With adhesion,With spring washer) Chrome	六角ナット M4 (接着剤付,バネ座金付) クローム		
53		Hex.socket set screw M5×10	六角穴付止メネジ M5×10		
54		Hex.socket bolt M4×15	六角穴付ボルト M4×15		
55		Hex.socket bolt M5×18	六角穴付ボルト M5×18		
56		Hex.socket bolt M4×8(With plain washer)	六角穴付ボルト M4×8(平座金付)		
57		Hex.nut M6(With spring washer) Chrome	六角ナット M6(バネ座金付) クローム		

04A Needle bar A
針棒A

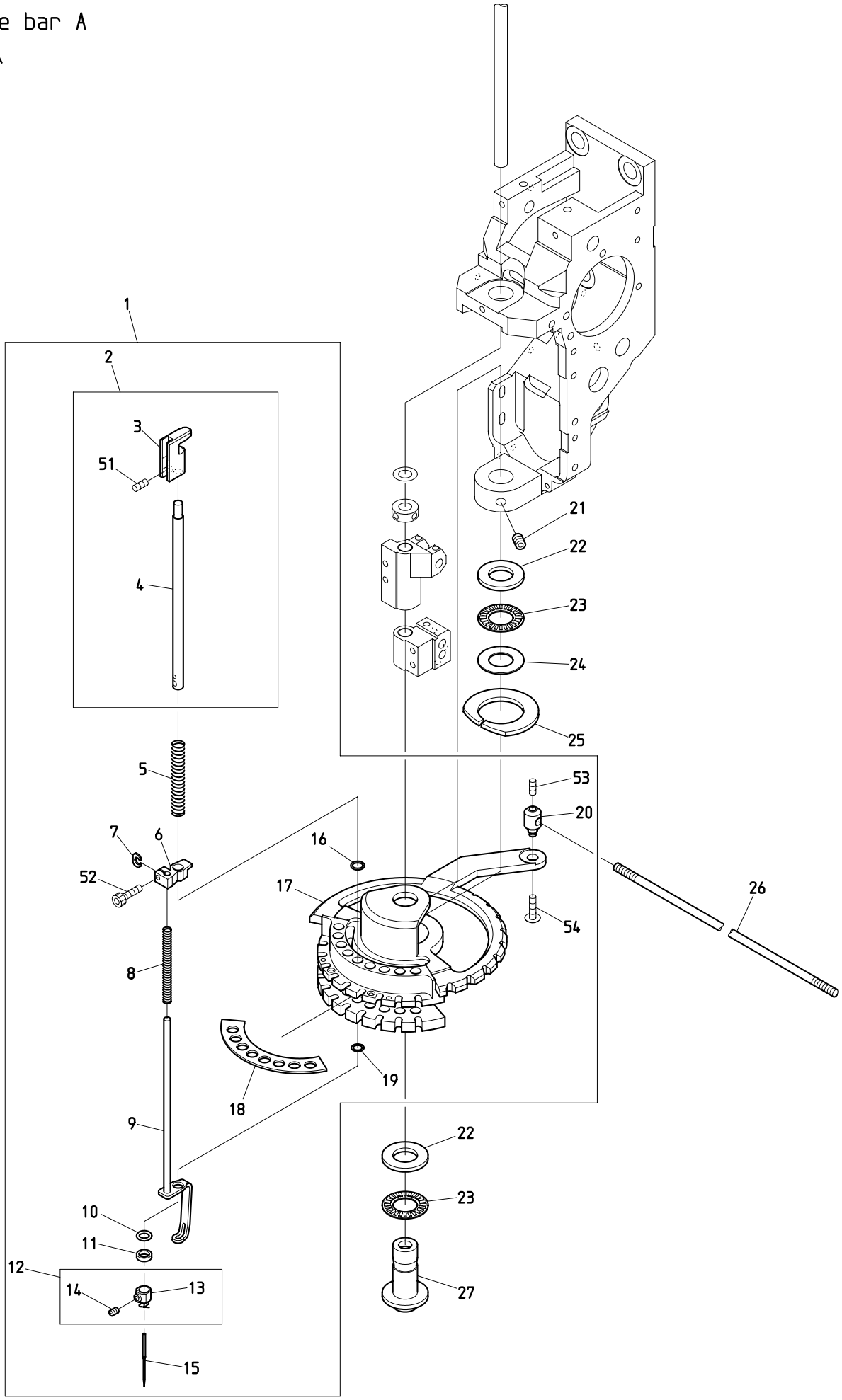

BEKY-Y9II/Y9HII BEKS-Y9F/Y9HF BEKS-Y9H
BEKY-Y9FII/Y9HFII

161217

０４Ａ　Needle bar A　(H=Head Q'TY)

針棒Ａ　（Ｈ＝頭数）

ITEM	ＬＩＳＴ No.	ＤＥＳＣＲＩＰＴＩＯＮ	部品名	Q'TY	ＮＯＴＥ
1	RR230051	Rotary plate a'ssy(YN5)	回転板a'ssy(YN5)	Ｈ×１	Y9Ⅱ
	QH230150	Rotary plate a'ssy(Y9H)	回転板a'ssy(Y9H)	Ｈ×１	Y9HⅡ
2	RD230482	Needle bar a'ssy	針棒a'ssy	Ｈ×９	
3	RD230490	Needle bar guide	針棒ガイド	Ｈ×９	
4	RH230410C	Needle bar	針棒	Ｈ×９	
5	KV230040	Needle bar spring(Upper,thick cloth)	針棒バネ(上,厚物用)	Ｈ×９	Y9Ⅱ
	QH230160	Needle bar spring(Upper) H	針棒バネ(上) H	Ｈ×９	Y9HⅡ
6	HT230330	Cloth hold set clamp	布押エセットクランプ	Ｈ×９	
7	HT230263	Washer for set clamp	セットクランプ用座金	Ｈ×９	
8	HT230064	Needle bar spring(Lower,plating)	針棒バネ(下,メッキ)	Ｈ×９	
9	RD230370C	Cloth hold(ZQ4)	布押エ(ZQ4)	Ｈ×９	
10	KF232130	O-ring(1B-AS568-902) CO3091B	Oリング(1B-AS568-902) CO3091B	Ｈ×９	
11	HT230120	Washer 2.4(YN)	ジュラコンワッシャー 2.4(YN)	Ｈ×９	
12	RH230440	Needle clamp(With hook,set screw)	針止メ(フック・止メネジ付)	Ｈ×９	
13	RH230450	Needle clamp(With hook)	針止メ(フック付)	Ｈ×９	
14	RH230460	Needle clamp screw	針止メネジ	Ｈ×９	
15	FN070011RG	Needle(DBXK5 11RG)	針(DBXK5 11RG)	Ｈ×９	
16	A9014167	O-ring(SS 065)	Oリング(SS 065)	Ｈ×９	
17	RR230011	Rotary plate	回転板	Ｈ×１	
18	HT230111	Rotary plate felt(YN)	回転板フェルト(YN)	Ｈ×１	
19	A9014055	O-ring(1AS-7) S-7	Oリング(1AS-7) S-7	Ｈ×９	
20	HT230180C	Rotary plate joint pin(YN)	回転板ジョイントピン(YN)	Ｈ×１	
21	RR230290	Set screw for driving shaft lower metal	駆動軸下メタル用止メネジ	Ｈ×２	
22	A9011023	Thrust bearing outer ring(GS1528)	スラストベアリング外輪(GS1528)	Ｈ×２	
23	A9011021	Thrust bearing(NTB-1528)	スラストベアリング(NTB-1528)	Ｈ×２	
24	A9011022	Thrust washer(AS-1528)	スラストワッシャー(AS-1528)	Ｈ×１	
25	HT230690	Rotary plate felt(Upper)	回転板フェルト(上)	Ｈ×１	
26	KN330010	Lock connecting rod L=1780	ロック連結ロッド L=1780	１	Y9Ⅱ
	KC330410	Lock connecting rod L=2000	ロック連結ロッド L=2000	１	Y9HⅡ
27	RR230020	Driving shaft lower metal	駆動軸下メタル	Ｈ×１	
51		Hex.socket double point screw M4×4	六角穴付ダブルポイントネジ M4×4		
52		Hex.socket bolt M3×8	六角穴付ボルト M3×8		
53		Hex.socket set screw M4×4	六角穴付止メネジ M4×4		
54		Hex.socket button bolt M4×5	六角穴付ボタンボルト M4×5		

04B-1 Needle bar B (Y911)
針棒B（Y911）

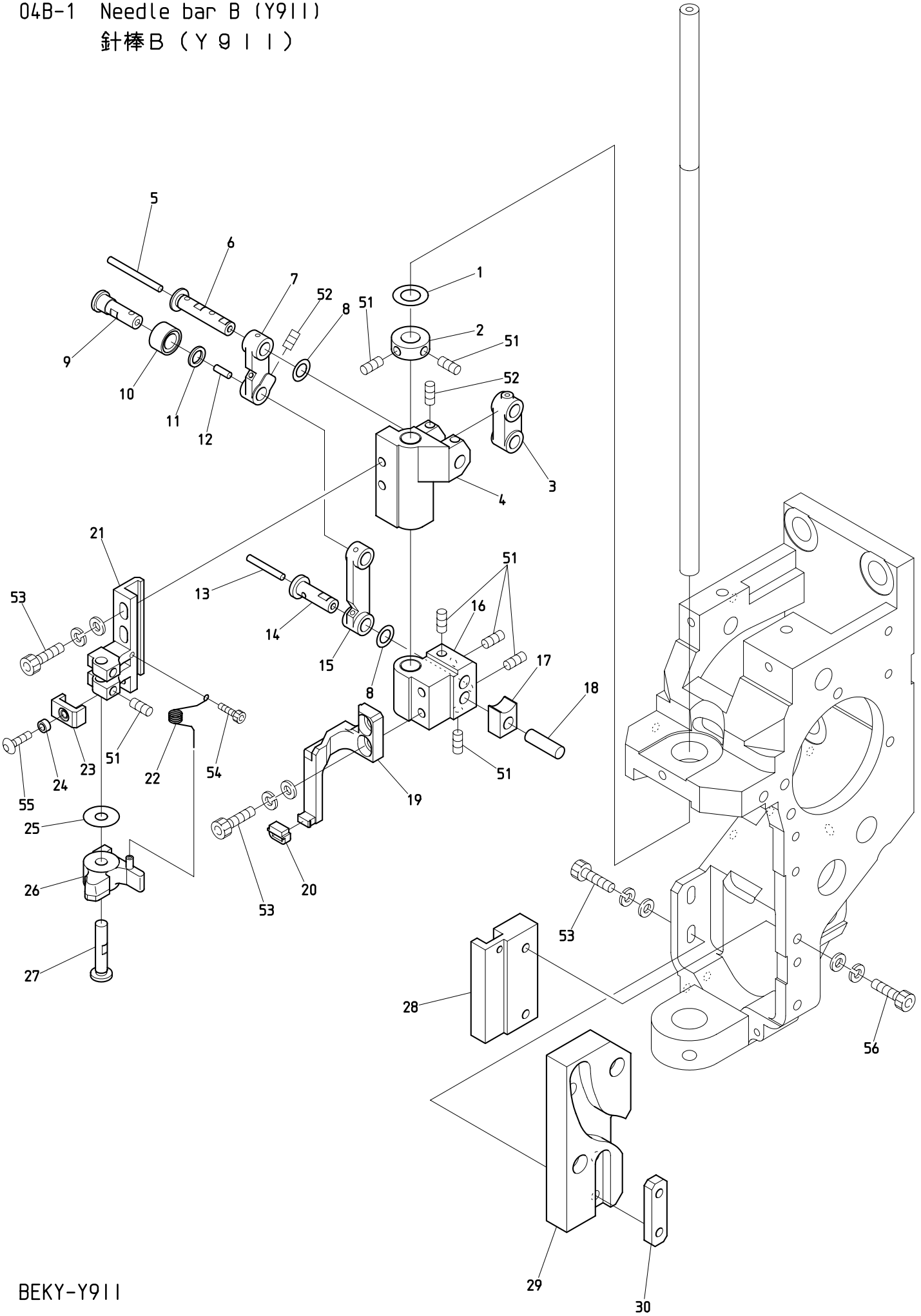

BEKY-Y911

161216

０４Ｂ－１　　Needle bar B (Y9Ⅱ)　　(H=Head Q'TY)

針棒Ｂ（Ｙ９Ⅱ）　　（Ｈ＝頭数）

ITEM	ＬＩＳＴ　No.	ＤＥＳＣＲＩＰＴＩＯＮ	部品名	Q'TY	ＮＯＴＥ
1	A9012164	Thrust washer(R-TWO815)	ルーロンスラストワッシャー(R-TWO815)	Ｈ×１	
2	HB230160C	Driving shaft set collar	駆動軸セットカラー	Ｈ×１	
3	HB230201C	Needle bar driving link	針棒駆動リンク	Ｈ×１	
4	HT230510	Needle bar driver slide block	針棒叩キ摺動ブロック	Ｈ×１	
5	HT230750	Oil core(30mm)	油芯(30mm)	Ｈ×１	
6	HT230471C	Small link pin	小リンクピン	Ｈ×１	
7	HT230491	Link(Small)	リンク(小)	Ｈ×１	
8	HT230730	Shim ring(φ10 t=0.3)	シムリング(φ10 t=0.3)	Ｈ×２	
9	RR230131	Link roller joint pin	リンクコロジョイントピン	Ｈ×１	
10	RR230151	Cloth hold roller(1.6s)	布押エコロ(1.6s)	Ｈ×１	
11	RR230140	Thrust washer	スラスト座金	Ｈ×１	
12	HT230760	Oil core(8mm)	油芯(8mm)	Ｈ×１	
13	HT230770	Oil core(20mm)	油芯(20mm)	Ｈ×１	
14	HT230460	Large link pin	大リンクピン	Ｈ×１	
15	HT230480	Link(Large)	リンク(大)	Ｈ×１	
16	HT230500	Set slide block	押エ摺動ブロック	Ｈ×１	
17	HP231370	Square ball	角玉	Ｈ×１	
18	HT230320C	Square ball pin	角玉ピン	Ｈ×１	
19	RR230031C	Cloth hold support	布押エ受ケ	Ｈ×１	
20	HT230340	Cloth hold support rubber	布押エ受ゴム	Ｈ×１	
21	HT230290	Needle bar driver fixing base	針棒叩キ取付台	Ｈ×１	
22	HT230560C	Needle bar driver return spring	針棒叩キリターンスプリング	Ｈ×１	
23	HT230520	Needle bar driver stopper	針棒叩キストッパー	Ｈ×１	
24	A9012368	Spacer(Roll bush) φ3×4×L2.5	スペーサー(巻ブッシュ) φ3×4×L2.5	Ｈ×１	
25	RH230550	Shim ring	シムリング	Ｈ×１	
26	RH230540	Needle bar driver	針棒叩キ	Ｈ×１	
27	HT230280C	Needle bar driver pin	針棒叩キピン	Ｈ×１	
28	HT230420C	Guide plate	ガイドプレート	Ｈ×１	
29	MK230071	Cloth hold cam K2 phenol	布押エカムK2 フェノール	Ｈ×１	
30	MK230080C	Cam tap plate	カムタッププレート	Ｈ×１	
51		Hex.socket set screw M4×4(With nylon)	六角穴付止メネジ M4×4(ナイロン付)		
52		Hex.socket set screw M4×6(With nylon)	六角穴付止メネジ M4×6(ナイロン付)		
53		Hex.socket bolt M4×12(With washers)	六角穴付ボルト M4×12(平座金 バネ座金付)		
54		Hex.socket bolt M2.5×6	六角穴付ボルト M2.5×6		
55		Hex.socket button bolt M3×6(With adhesion)	六角穴付ボタンボルト M3×6(接着剤付)		
56		Hex.socket bolt M4×18(With washers)	六角穴付ボルト M4×18(平座金 バネ座金付)		

04B-2 Needle bar B (Y9HII)
針棒B（Y9HII）

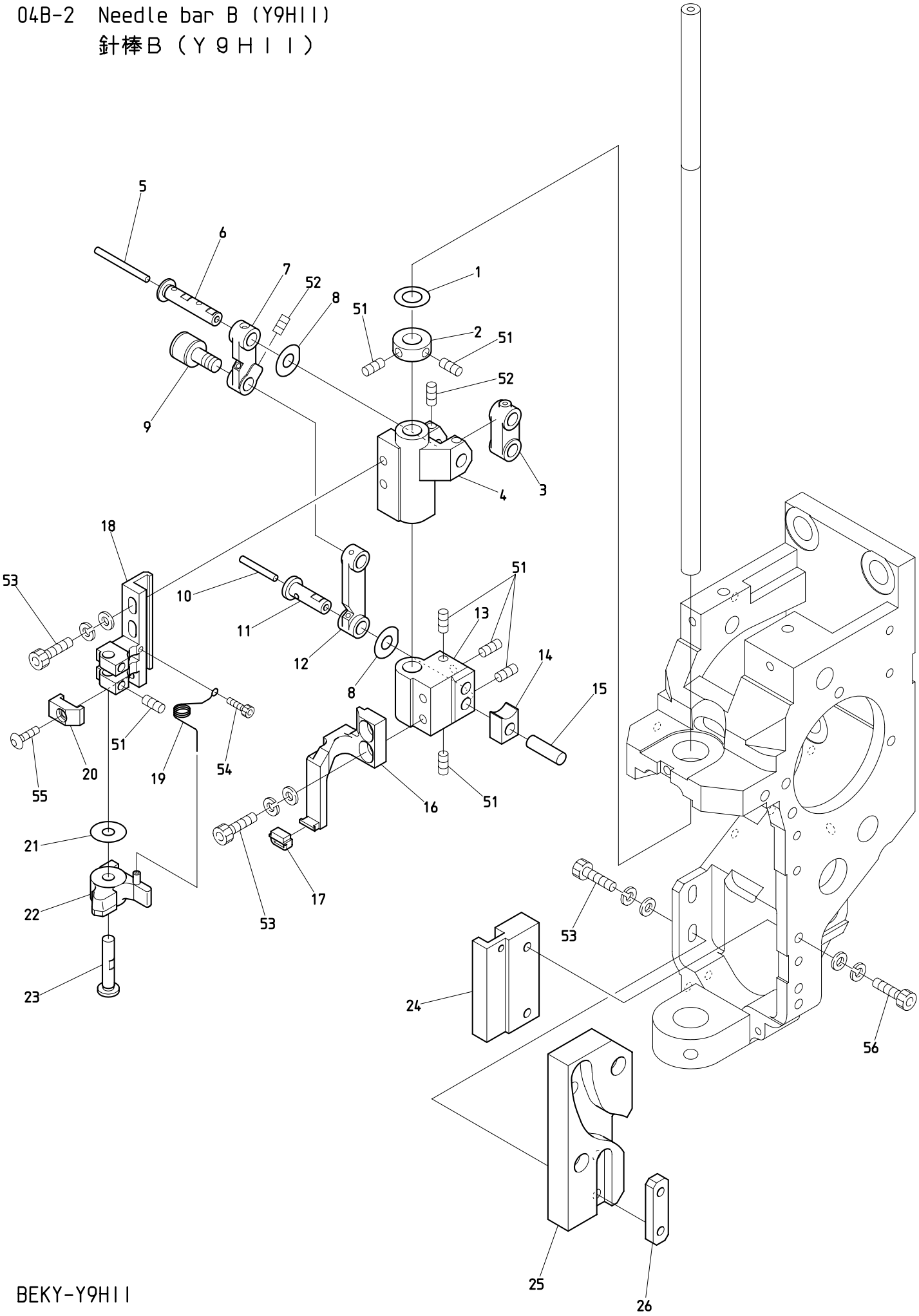

BEKY-Y9HII

161216

０４Ｂ－２　Needle bar B (Y9HⅡ)　(H=Head Q'TY)

針棒Ｂ（Ｙ９ＨⅡ）　（Ｈ＝頭数）

ITEM	ＬＩＳＴ No.	ＤＥＳＣＲＩＰＴＩＯＮ	部品名	Q'TY	ＮＯＴＥ
1	A9012164	Thrust washer(R-TWO815)	ルーロンスラストワッシャー(R-TWO815)	Ｈ×１	
2	QH230000	Driving shaft set collar(H)	駆動軸セットカラー(H)	Ｈ×１	
3	HB230201C	Needle bar driving link	針棒駆動リンク	Ｈ×１	
4	QH230200	Needle bar driver slide block(H)	針棒叩キ摺動ブロック(H)	Ｈ×１	
5	HT230750	Oil core(30mm)	油芯(30mm)	Ｈ×１	
6	HT230471C	Small link pin	小リンクピン	Ｈ×１	
7	QH230180	Link(Small) H	リンク(小) H	Ｈ×１	
8	QH230230	Shim ring(φ14.5) H	シムリング(φ14.5) H	Ｈ×２	
9	QH230250	Cam follower(CFS6-23VE03)	カムフォロア(CFS6-23VE03)	Ｈ×１	
10	HT230770	Oil core(20mm)	油芯(20mm)	Ｈ×１	
11	HT230460	Large link pin	大リンクピン	Ｈ×１	
12	HT230480C	Link(Large)	リンク(大)	Ｈ×１	
13	QH230190	Set slide block(H)	押エ摺動ブロック(H)	Ｈ×１	
14	HP231370	Square ball	角玉	Ｈ×１	
15	HT230320C	Square ball pin	角玉ピン	Ｈ×１	
16	QH230240C	Cloth hold support(H)	布押エ受ケ(H)	Ｈ×１	
17	HT230340	Cloth hold support rubber	布押エ受ゴム	Ｈ×１	
18	QH230170	Needle bar driver fixing base(For 25°) H	針棒叩キ取付台(25度用) H	Ｈ×１	
19	QH230220	Needle bar driver return strengthened spring(H)	針棒叩キリターン強化バネ(H)	Ｈ×１	
20	QH230210	Needle bar driver stopper(For 25°) H	針棒叩キストッパ(25度用) H	Ｈ×１	
21	RH230550	Shim ring	シムリング	Ｈ×１	
22	RH230540	Needle bar driver	針棒叩キ	Ｈ×１	
23	HT230280C	Needle bar driver pin	針棒叩キピン	Ｈ×１	
24	HT230420C	Guide plate	ガイドプレート	Ｈ×１	
25	MK230071	K2 cam(φ12)	K2カム(12パイ)	Ｈ×１	
26	MK230080C	Cam tap plate	カムタッププレート	Ｈ×１	
51		Hex.socket set screw M4×4(With nylon)	六角穴付止メネジ M4×4(ナイロン付)		
52		Hex.socket set screw M4×6(With nylon)	六角穴付止メネジ M4×6(ナイロン付)		
53		Hex.socket bolt M4×12(With washers)	六角穴付ボルト M4×12(平座金 バネ座金付)		
54		Hex.socket bolt M2.5×6	六角穴付ボルト M2.5×6		
55		Hex.socket button bolt M3×6(With adhesion)	六角穴付ボタンボルト M3×6(接着剤付)		
56		Hex.socket bolt M4×18(With washers)	六角穴付ボルト M4×18(平座金 バネ座金付)		

04C Needle bar C
針棒C

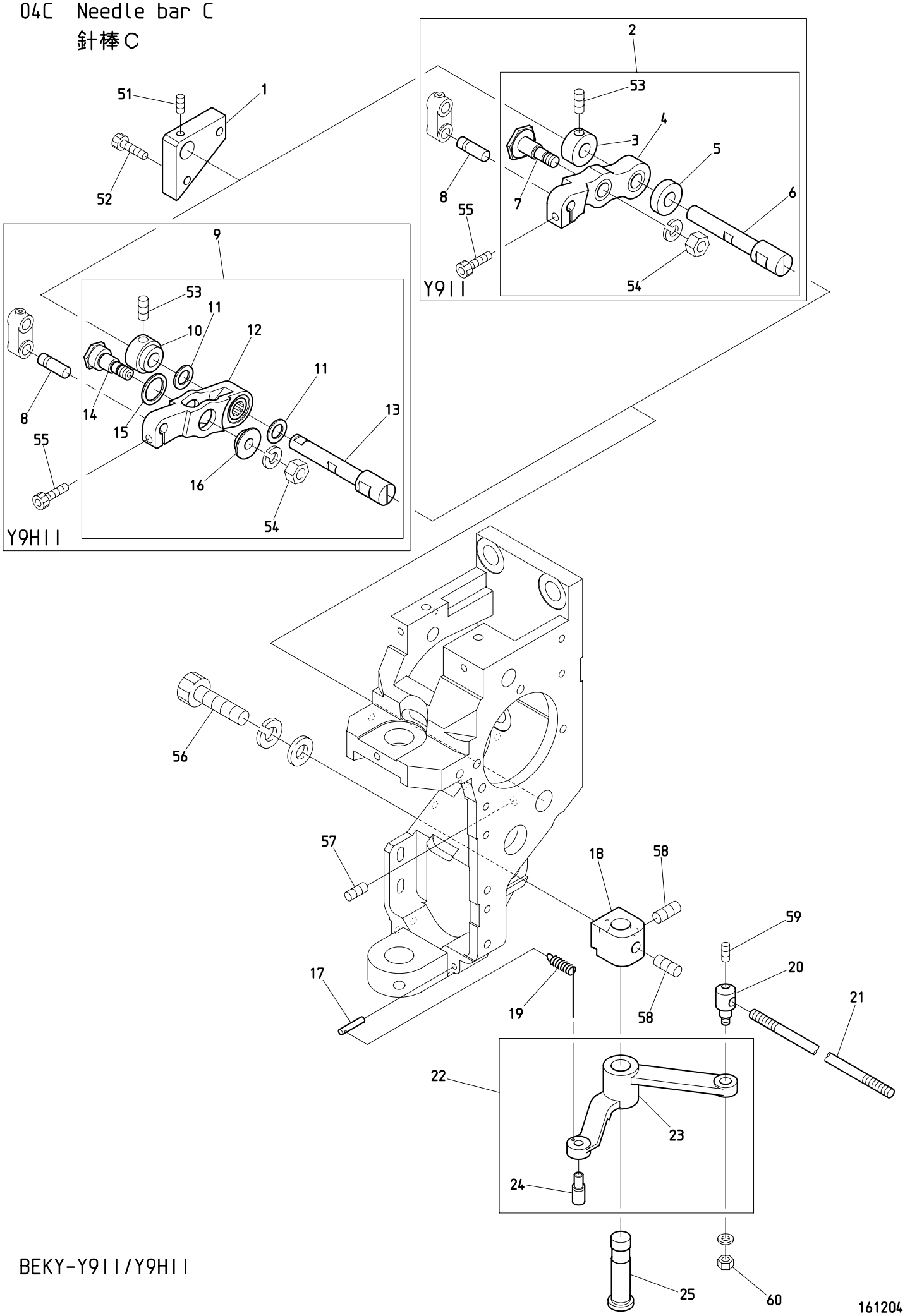

BEKY-Y911/Y9H11

０４Ｃ　Needle bar C　(H=Head Q'TY)

針棒Ｃ　（Ｈ＝頭数）

ITEM	ＬＩＳＴ No.	ＤＥＳＣＲＩＰＴＩＯＮ	部品名	Q'TY	ＮＯＴＥ
1	NBOHT230590	Lever pin block	レバーピンブロック	Ｈ×１	
2	RR230091	Needle bar driving lever set(P25.65)	針棒駆動レバーセット(P25.65)	Ｈ×１	Y9Ⅱ
3	HB230271C	Needle bar driving lever fixing pin set collar	針棒駆動レバー固定ピンセットカラー	Ｈ×１	Y9Ⅱ
4	RR230081	Needle bar driving lever(P25.65)	針棒駆動レバー(P25.65)	Ｈ×１	Y9Ⅱ
5	HB230281C	Needle bar driving lever fixing pin collar	針棒駆動レバー固定ピンカラー	Ｈ×１	Y9Ⅱ
6	HT230410C	Needle bar driving lever fixing pin	針棒駆動レバー固定ピン	Ｈ×１	Y9Ⅱ
7	HB230262C	Needle bar driving lever connecting pin	針棒駆動レバー連結ピン	Ｈ×１	Y9Ⅱ
8	HB230220C	Needle bar driving pin(B)	針棒駆動ピン(B)	Ｈ×１	
9	QH230260	Needle bar driving lever set(H)	針棒駆動レバーセット(H)	Ｈ×１	Y9HⅡ
10	QH230290	Needle bar driving lever fixing pin set collar(H)	針棒駆動レバー固定ピンセットカラー(H)	Ｈ×１	Y9HⅡ
11	RH230610	Thrust washer	スラストワッシャー	Ｈ×２	Y9HⅡ
12	QH230310	Needle bar driving lever(H)	針棒駆動レバー(H)	Ｈ×１	Y9HⅡ
13	QH230300	Needle bar driving lever fixing pin(H)	針棒駆動レバー固定ピン(H)	Ｈ×１	Y9HⅡ
14	QH230270	Needle bar driving lever connecting pin(H)	針棒駆動レバー連結ピン(H)	Ｈ×１	Y9HⅡ
15	QH230320	Washer φ17(H)	ワッシャー φ17(H)	Ｈ×１	Y9HⅡ
16	QH230280	Needle bar driving lever connecting pin collar(H)	針棒駆動レバー連結ピンカラー	Ｈ×１	Y9HⅡ
17	KF230670	Lock lever spring pin	ロックレバースプリングピン	Ｈ×１	
18	HB230180C	Lock lever bracket	ロックレバーブラケット	Ｈ×１	
19	KF230661	Lock lever spring	ロックレバースプリング	Ｈ×１	
20	KF230640C	Lock connecting bar clamp	ロック連結棒クランプ	Ｈ×１	
21	KN330010	Lock connecting rod L=1780	ロック連結ロッド L=1780	３	Y9Ⅱ
	KC330410	Lock connecting rod L=2000	ロック連結ロッド L=2000	３	Y9HⅡ
22	KL230280	Lock lever(With roller)	ロックレバー(コロ付)	Ｈ×１	
23	KL230180	Lock lever	ロックレバー	Ｈ×１	
24	KF230620	Lock lever roller	ロックレバーコロ	Ｈ×１	
25	HB230190C	Lock lever shaft	ロックレバーシャフト	Ｈ×１	
51		Hex.socket set screw M4×4(With nylon)	六角穴付止メネジ M4×4(ナイロン付)		
52		Hex.socket bolt M4×12	六角穴付ボルト M4×12		
53		Hex.socket set screw M5×5	六角穴付止メネジ M5×5		
54		Hex.nut M6(With spring washer) Chrome	六角ナット M6(バネ座金付) クローム		
55		Hex.socket bolt M4×14(With adhesive)	六角穴付ボルト M4×14(接着剤付)		
56		Hex.socket bolt M8×18(With washers)	六角穴付ボルト M8×18(平座金 バネ座金付)		
57		Hex.socket set screw M5×10	六角穴付止メネジ M5×10		
58		Hex.socket set screw M6×6	六角穴付止メネジ M6×6		
59		Hex.socket set screw M4×6	六角穴付止メネジ M4×6		
60		Hex.nut M4 Ⅱ Chrome	六角ナット M4 2種 クローム		

04D Needle bar D
針棒D

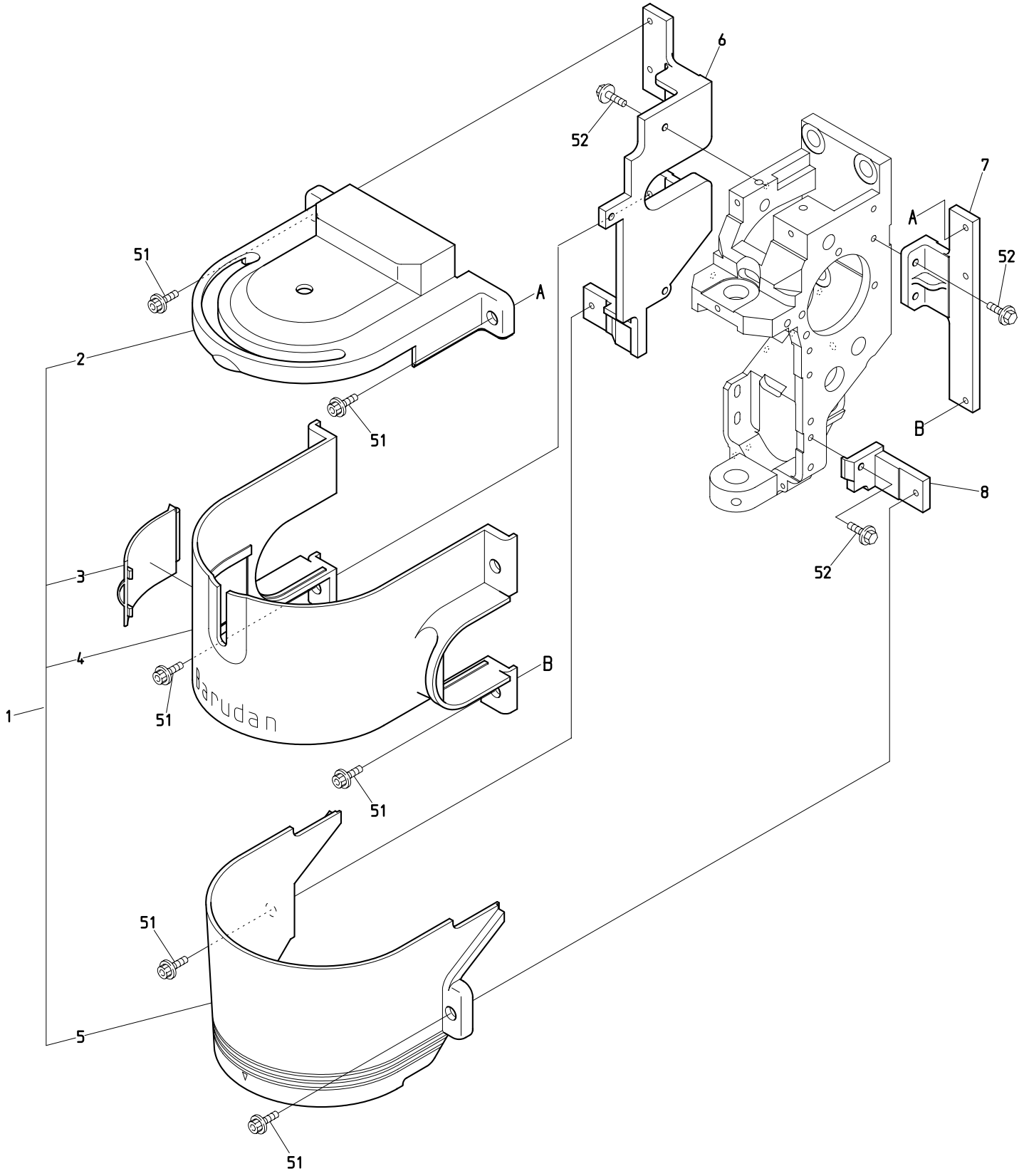

BEKY-Y9II/Y9HII BEKS-Y9F/Y9HF
BEKY-Y9FII/Y9HFII

161216

０４Ｄ　Needle bar D　(H=Head Q'TY)

針棒Ｄ　（Ｈ＝頭数）

ITEM	ＬＩＳＴ No.	ＤＥＳＣＲＩＰＴＩＯＮ	部品名	Q'TY	ＮＯＴＥ
1	PC240011	Sewing head cover set(VS)	面カバーセット(VS)	Ｈ×１	
2	PC240011	Sewing head cover A(VS)	面カバー A(VS)	Ｈ×１	
3	PC240040	Door of oil supply(VS)	給油扉(VS)	Ｈ×１	
4	PC240020	Sewing head cover B(VS)	面カバー B(VS)	Ｈ×１	
5	PC240030	Sewing head cover C(VS)	面カバー C(VS)	Ｈ×１	
6	HT240430C	Sewing head cover fixing bracket(A) YN-2	面カバー取付ブラケット(A) YN-2	Ｈ×１	
7	HB240241C	Sewing head cover fixing bracket(B)	面カバー取付ブラケット(B)	Ｈ×１	
8	HT240440C	Sewing head cover fixing bracket(C)	面カバー取付ブラケット(C)	Ｈ×１	
51		Hex.socket bolt M4×6(With plain washer)	六角穴付ボルト M4×6(平座金付)		
52		Hex.socket flange bolt M4×10	六角穴付フランジボルト M4×10		

05-1 Jump (Y911)

ジャンプ（Ｙ９１１）

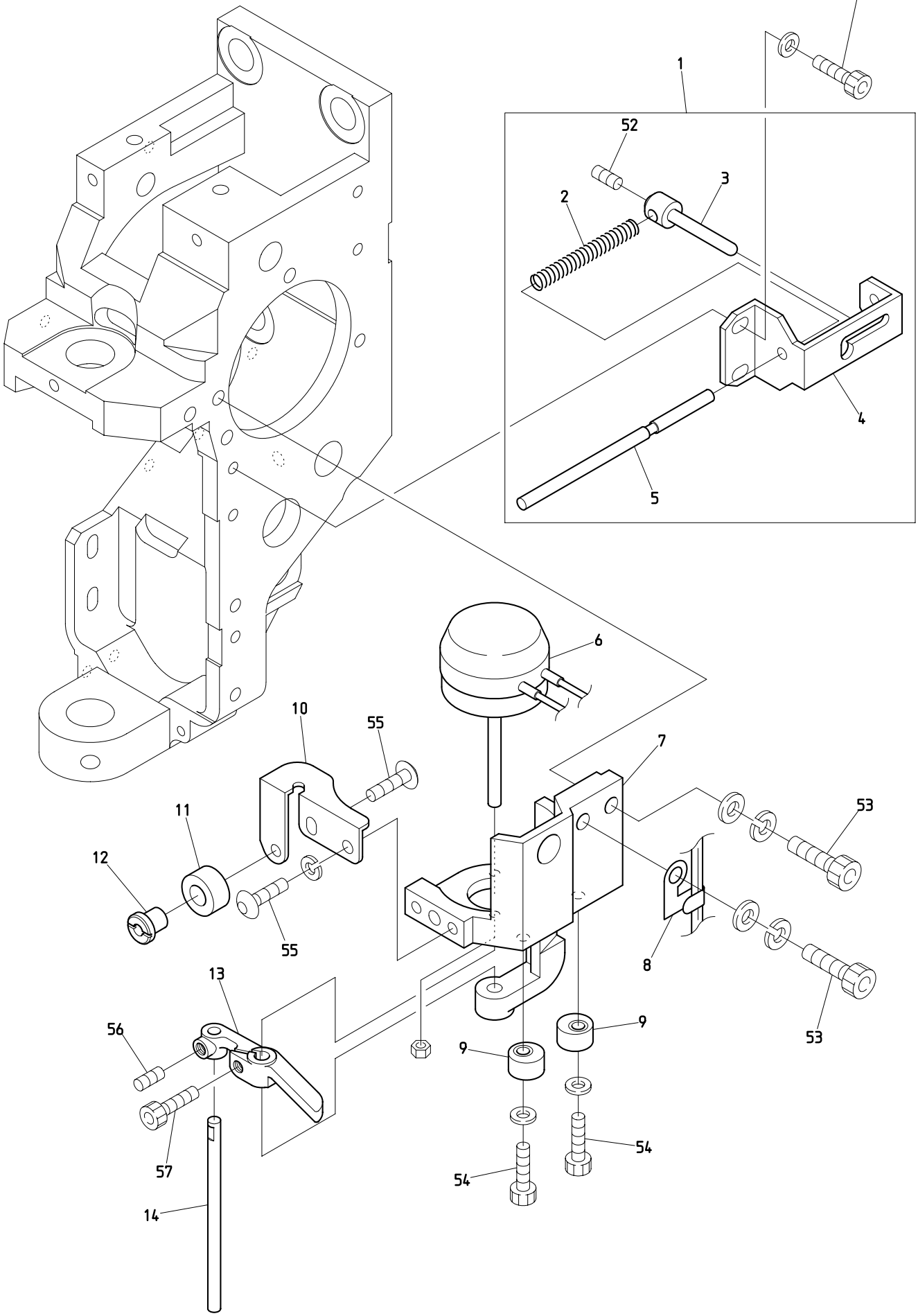

BEKY-Y911 BEKS-Y9

161216

０５－１　　Jump（Y9Ⅱ）　　(H=Head Q'TY)

ジャンプ（Ｙ９Ⅱ）　　（Ｈ＝頭数）

ITEM	ＬＩＳＴ No.	ＤＥＳＣＲＩＰＴＩＯＮ	部品名	Q'TY	ＮＯＴＥ
1	RN240020C	Manual cancel a'ssy	手動キャンセルASSY	Ｈ×１	
2	HB240110C	Cancel return spring	キャンセルターンスプリング	Ｈ×１	
3	HT240580C	Manual cancel pin	手動キャンセルピン	Ｈ×１	
4	RN240030C	Cancel bracket	キャンセルブラケット	Ｈ×１	
5	HT240570C	Cancel rod	キヤンセルロッド	Ｈ×１	
6	A9056046	Rotary solenoid 3ER35-35×3×8×9 L=45) (M050278R)	ロータリーソレノイド 3ER35-35×3×8×9 L=45) (M050278R)	Ｈ×１	
7	RN240010	Jump solenoid fixing bracket	ジャンプソレノイド取付ブラケット	Ｈ×１	
8	HB240351C	Jump solenoid cable holder	ジャンプソレノイド配線止メ	Ｈ×１	
9	HB240041	Jump eccentric	ジャンプエキセン	Ｈ×２	
10	RR230190	Needle bar stopper fixing bracket	針棒ストッパ取付ブラケット	Ｈ×１	
11	NBOHT230220	Needle bar stopper	針棒ストッパ	Ｈ×１	
12	HT230620C	Needle bar stopper fixing pin	針棒ストッパ取付ピン	Ｈ×１	
13	HB240020C	Jump solenoid lever	ジャンプソレノイドレバー	Ｈ×１	
14	HB240030C	Jump solenoid lever pin	ジャンプソレノイドレバーピン	Ｈ×１	
51		Hex.socket bolt M4×8(With adhesion)	六角穴付ボルト M4×8(平座金付)		
52		Hex.socket set screw M4×4(Flat point) With nylon	六角穴付止メネジ M4×4(平先) ナイロン付		
53		Hex.socket bolt M5×18(With washers)	六角穴付ボルト M5×18(平座金 バネ座金付)		
54		Hex.socket bolt M4×12(With plain washer) (With adhesion)	六角穴付ボルト M4×12(平座金付) (接着剤付)		
55		Hex.socket button bolt M4×8 (With spring washer)	六角穴付ボタンボルト M4×8(バネ座金付)		
56		Hex.socket set screw M4×4(With adhesion)	六角穴付止メネジ M4×4(接着剤付)		
57		Hex.socket bolt M4×8	六角穴付ボルト M4×8		

05-2 Jump (Y9HII)
ジャンプ（Ｙ９ＨＩＩ）

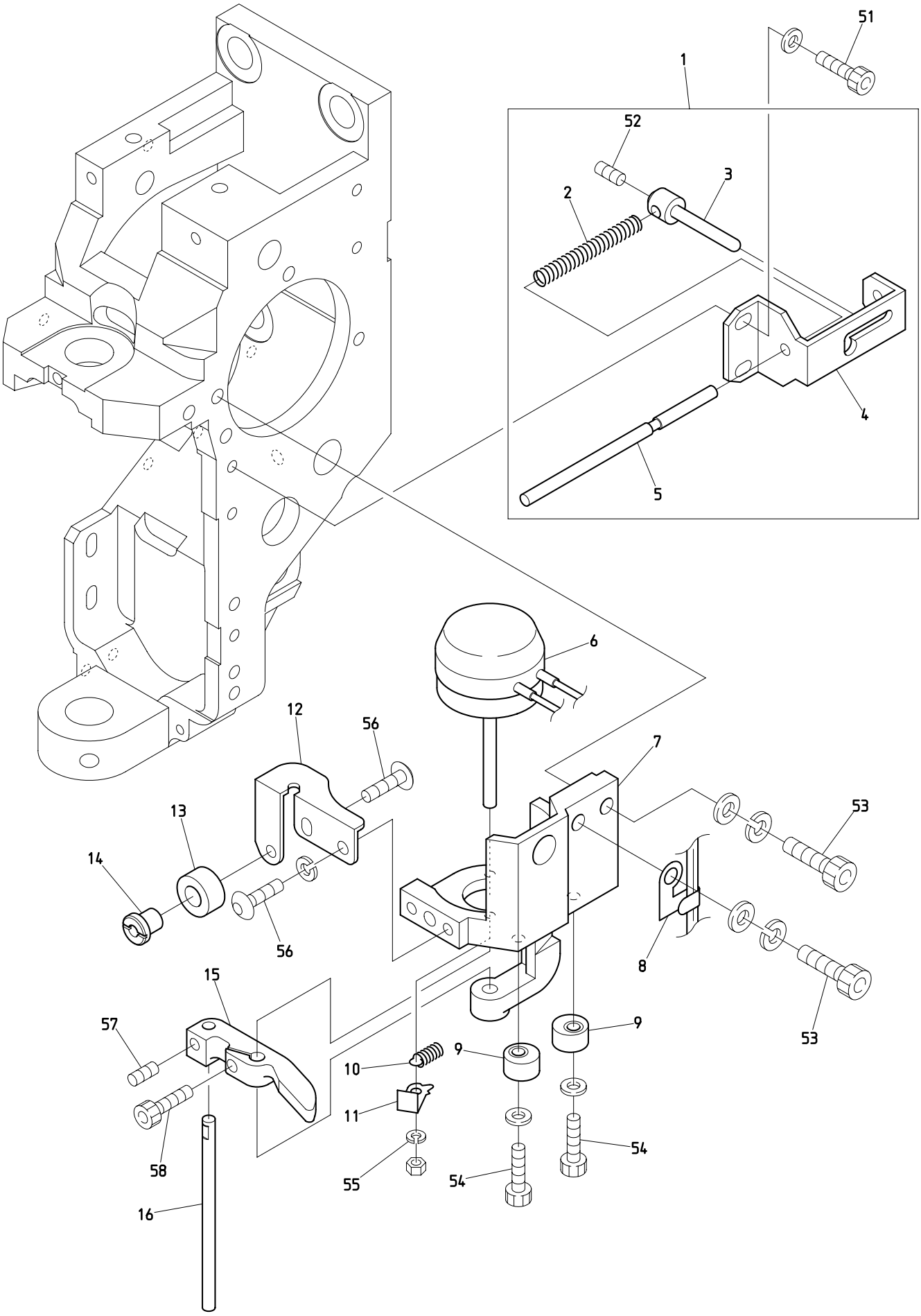

BEKY-Y9HII

161216

０５－２　　Jump（Y9HⅡ）　　(H=Head Q'TY)

ジャンプ（Ｙ９ＨⅡ）　　（Ｈ＝頭数）

ITEM	ＬＩＳＴ No.	ＤＥＳＣＲＩＰＴＩＯＮ	部品名	Q'TY	ＮＯＴＥ
1	RN240020C	Manual cancel a'ssy	手動キャンセルASSY	Ｈ×１	
2	HB240110C	Cancel return spring	キャンセルターンスプリング	Ｈ×１	
3	HT240580C	Manual cancel pin	手動キャンセルピン	Ｈ×１	
4	RN240030C	Cancel bracket	キャンセルブラケット	Ｈ×１	
5	HT240570C	Cancel rod	キヤンセルロッド	Ｈ×１	
6	A9056070	Rotary solenoid 3ER35-35×3×8×9 M090221R(ETL)	ロータリーソレノイド 3ER25-35×3×8×9(ETL)	Ｈ×１	
7	RN240010	Jump solenoid fixing bracket	ジャンプソレノイド取付ブラケット	Ｈ×１	
8	HB240351C	Jump solenoid cable holder	ジャンプソレノイド配線止メ	Ｈ×１	
9	HB240041	Jump eccentric	ジャンプエキセン	Ｈ×２	
10	PF240040	Jump lever return spring	ジャンプレバー戻シバネ	Ｈ×１	
11	PF240050	Return spring support plate	戻シバネ支持板	Ｈ×１	
12	RR230190	Needle bar stopper fixing bracket	針棒ストッパ取付ブラケット	Ｈ×１	
13	NBOHT230220	Needle bar stopper	針棒ストッパ	Ｈ×１	
14	HT230620C	Needle bar stopper fixing pin	針棒ストッパ取付ピン	Ｈ×１	
15	QH240000	Light jump solenoid lever(H)	軽量ジャンプソレノイドレバー(H)	Ｈ×１	
16	HB240030C	Jump solenoid lever pin	ジャンプソレノイドレバーピン	Ｈ×１	
51		Hex.socket bolt M4×8(With adhesion)	六角穴付ボルト M4×8(平座金付)		
52		Hex.socket set screw M4×4(Flat point) With nylon	六角穴付止メネジ M4×4(平先) ナイロン付		
53		Hex.socket bolt M5×18(With washers)	六角穴付ボルト M5×18(平座金 バネ座金付)		
54		Hex.socket bolt M4×12(With plain washer) (With adhesion)	六角穴付ボルト M4×12(平座金付) (接着剤付)		
55		Spring washer M3	バネ座金 M3		
56		Hex.socket button bolt M4×8 (With spring washer)	六角穴付ボタンボルト M4×8(バネ座金付)		
57		Hex.socket set screw M4×4(With adhesion)	六角穴付止メネジ M4×4(接着剤付)		
58		Hex.socket bolt M4×8	六角穴付ボルト M4×8		

06 Thread guide
糸道

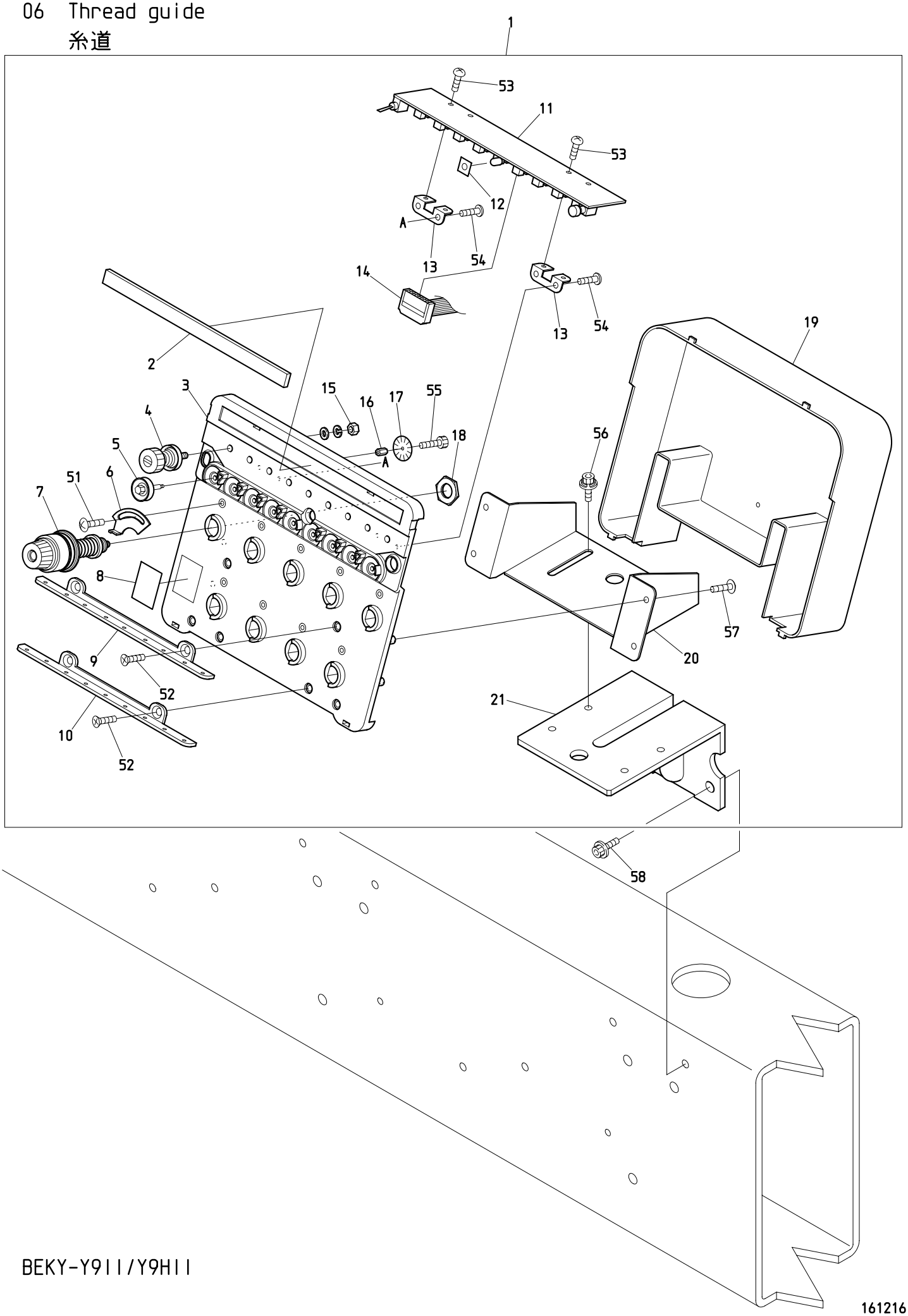

BEKY-Y9II/Y9HII

161216

０６　Thread guide　(H=Head Q'TY)

糸道　（Ｈ＝頭数）

ITEM	ＬＩＳＴ No.	ＤＥＳＣＲＩＰＴＩＯＮ	部品名	Q'TY	ＮＯＴＥ
1	QL240000	Tension box(XS-Y9)	テンション台ASSY(XS-Y9)	Ｈ×１	
2	NB0RR240280	Felt(DSH-YN)	フェルト(DSH-YN)	Ｈ×１	
3	PC240060	Tension base case a'ssy(VS-Y9)	テンション台ケース Assy(VS-Y9)	Ｈ×１	
4	RR240300C	Tension a'ssy(DS)	糸調子ASSY(DS)	Ｈ×９	
5	HT240290	Tension wheel a'ssy	テンションホイール組立	Ｈ×９	
6	NB0RR240510	Thread spring adjusting plate	糸掛ケバネ調整板	Ｈ×９	
7	RD240154	Dial tension a'ssy(DS)	ダイヤル糸調子組(DS)	Ｈ×９	
8	RR240390	Number label(DS)	番号ラベル(DS)	Ｈ×１	
9	RR240310	Thread guide plate upper(DSH-YN)	糸案内プレート・上(DSH-YN)	Ｈ×１	
10	RR240320	Thread guide plate lower(DSH-YN)	糸案内プレート・下(DSH-YN)	Ｈ×１	
11	EBY02583	C1209・switch board with thread detection	C1209・9本針糸検付スイッチ基板	Ｈ×１	
12	RR240660	LED oil avoid rubber plate	LED油避ケゴム板	Ｈ×１	
13	RR240330	Switch board fixed base(DS)	スイッチ基板取付ベース(DS)	Ｈ×２	
14	EP535870	K2802A 16 cores flat cable 650L	K2802A 16芯フラットケーブル 650L	Ｈ×１	
15	FA999052	Hex.nut SM11/64(With washers)	六角ナット SM11/64(平座金 バネ座金付)	Ｈ×９	
16	KN540510	Tension wheel nut	テンションホイールナット	Ｈ×９	
17	NB0HT240101	Lower thread detection sensor disk(YN)	下糸検知センサーディスク(YN)	Ｈ×９	
18	HT240180	SM-nut	SMナット	Ｈ×９	
19	PC240070	Tension base cover(VS-Y9)	テンション台カバー(VS-Y9)	Ｈ×１	
20	RR240350	Tension base bracket(VS-Y9)	テンション台ベース(VS-Y9)	Ｈ×１	
21	RR240060	Tension base bracket(DS)	テンションベースブラケット(DS)	Ｈ×１	
51		Truss screw M3×5	十字穴付トラス小ネジ M3×5		
52		Flush screw M4×8	十字穴付皿小ネジ M4×8		
53		Pan screw M3×4	十字穴付ナベ小ネジ M3×4		
54		Pan head tapping screw B tight M3×8	十字穴付ナベ頭タップ Bタイト M3×8		
55		Hex.socket bolt M2×3	六角穴付ボルト M2×3		
56		Hex.socket bolt with washers M5×10	座金組込ミ六角穴付ボルト M5×10		
57		Truss screw M4×10	十字穴付トラス小ネジ M4×10		
58		Hex.socket flange bolt M6×20	六角穴付フランジボルト M6×20		

07A Color change A
色換えA

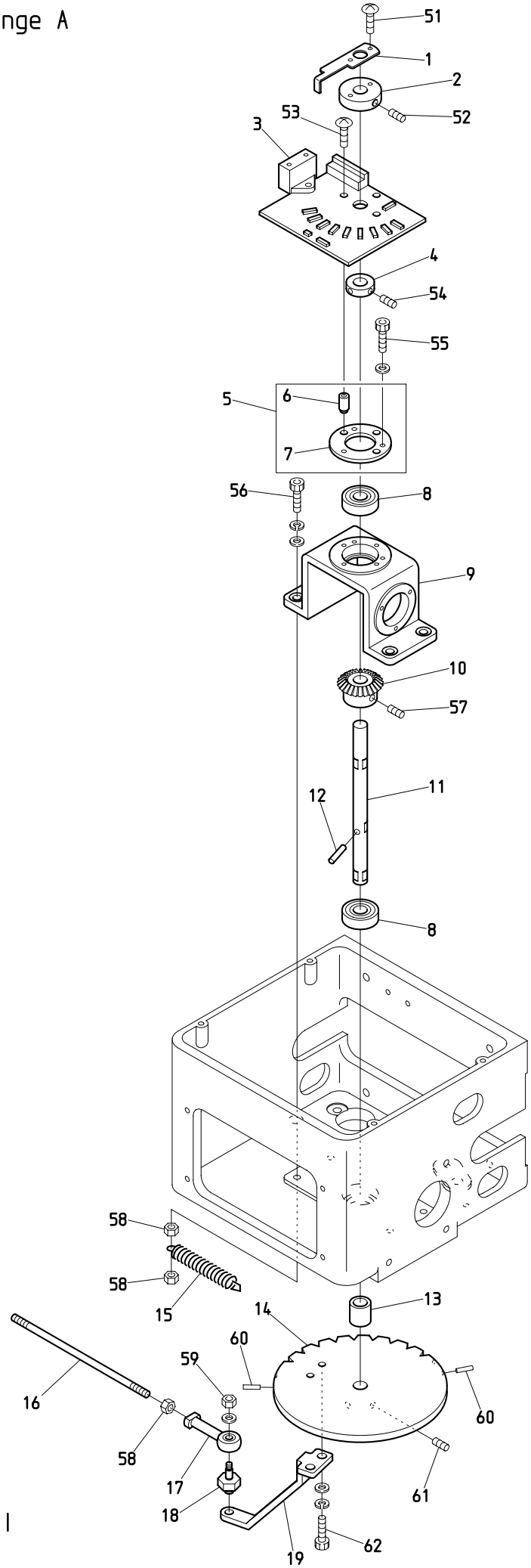

BEKY-Y9II/Y9HII

161216

０７Ａ　Color change A
色換えＡ

ITEM	ＬＩＳＴ No.	ＤＥＳＣＲＩＰＴＩＯＮ	部品名	Q'TY	ＮＯＴＥ
1	KC330280	Needle bar detection plate	針棒検出プレート	1	
2	KC330170C	Detection plate collar	検出プレートカラー	1	
3	EBY01120	3760 needle positioner	3760 ニードルポジショナー	1	
4	HB330221	Set collar	セットカラー	1	
5	HB330460C	Bearing hold,needle board spacer set	ベアリング押エ,ニードル基板スペーサーセット	1set	
6	HB330211C	Needle board spacer	ニードル基板スペーサー	3	
7	HB330200C	Bearing hold(2)	ベアリング押エ(2)	1	
8	A9010001	Bearing(6000ZZ)	ベアリング(6000ZZ)	2	
9	HB330320	Turning drive base	旋回駆動ベース	1	
10	HB330330C	Miter bevel gear	マイタベベルギヤー	1	
11	HB330311	Needle turning shaft	ニードルターニングシャフト	1	
12	A9019046	Needle roller pin(φ4×17.8)	ニードルローラーピン(φ4×17.8)	1	
13	HB330120C	Rotary plate position decision collar	回転板位置決メカラー	1	
14	HT330001	Control turning plate	コントロールターニングプレート	1	
15	HM330050	Color change lock poor prevention spring	色換ロック不良防止バネ	1	
16	KC330310185	Rotary plate connecting rod(L=135)	回転板連結ロッド(L=135)	1	
17	A9012001	NMB RD4 020R	NMB RD4 020R	1	
18	HP331660	Rotary plate joint pin	回転板ジョイントピン	1	
19	HB330040	Turning rotary plate lever	旋回回転板レバー	1	
51		Truss screw M3×10	十字穴付トラス小ネジ M3×10		
52		Hex.socket set screw M5×10	六角穴付止メネジ M5×10		
53		Truss screw M3×20	十字穴付トラス小ネジ M3×20		
54		Hex.socket set screw M4×5	六角穴付止メネジ M4×5		
55		Hex.socket bolt M3×12(With plain washer)	六角穴付ボルト M3×12(平座金付)		
56		Hex.socket bolt M5×18(With washers)	六角穴付ボルト M5×18(平座金 バネ座金付)		
57		Hex.socket set screw M5×8(With adhesion)	六角穴付止メネジ M5×8(接着剤付)		
58		Hex.nut M5	六角ナット M5		
59		Hex.nut M4(With plain washer)	六角ナット M4(平座金付)		
60		Spring pin φ3×12	スプリングピン φ3×12		
61		Hex.socket set screw M5×8(Cup point)	六角穴付止メネジ M5×8(くぼみ先)		
62		Hex.socket bolt M5×15	六角穴付ボルト M5×15		

07B Color change B
色換えB

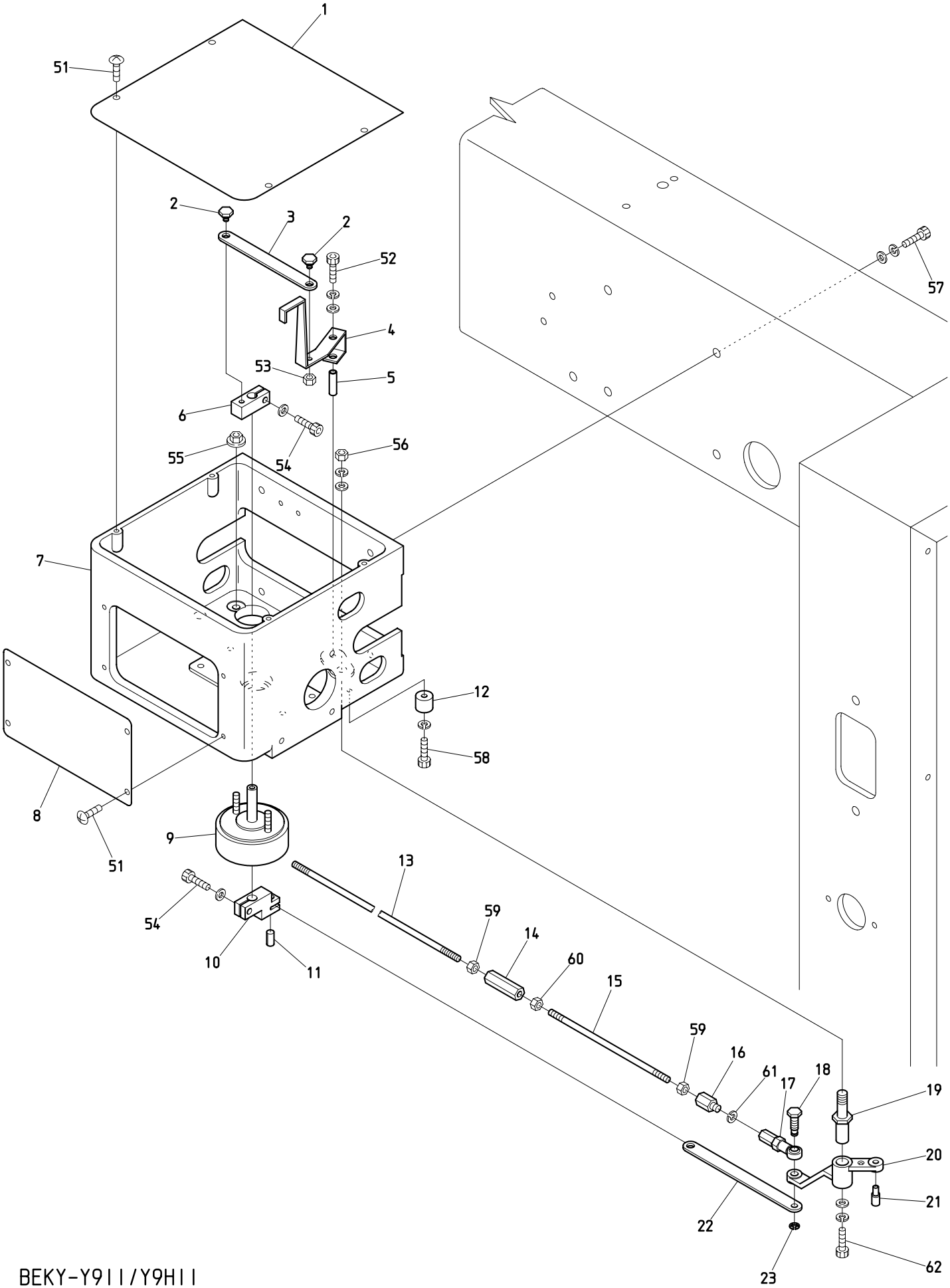

BEKY-Y9II/Y9HII

161216

０７Ｂ　Color change B
色換えＢ

ITEM	ＬＩＳＴ No.	ＤＥＳＣＲＩＰＴＩＯＮ	部品名	Q'TY	ＮＯＴＥ
1	RP330010	Turning control box upper cover	旋回コントロールBOX上面カバー	1	
2	HP331700	Lock detection plate drive plate pin	ロック検出プレート駆動プレートピン	2	
3	HB330090	Lock detection plate drive plate	ロック検出プレート駆動プレート	1	
4	HB330101	Lock detection plate	ロック検出プレート	1	
5	HP331950C	Lock detection plate rotary shaft	ロック検出プレート回転軸	1	
6	HB330070C	Lock detection plate drive lever	ロック検出プレート駆動レバー	1	
7	HB330350	Turning control box(Upper shaft shelter type)	旋回コントロールBOX(上軸退避型)	1	
8	RR330010	Turning control box front cover(DS)	旋回コントロールBOX正面カバー(DS)	1	
9	A9056029	Rotary solenoid 6SR25-27×3×4×9 M960376R(ETL)	ロータリーソレノイド 6SR25-27×3×4×9 M960376R(ETL)	1	
10	HB330060C	Lock solenoid lever	ロックソレノイドレバー	1	
11	A9012143	Spring pin φ6×12	スプリングピン φ6×12	1	
12	HH330670C	Stopper eccentric	ストッパーエキセン	1	
13	KN330010	Lock connecting rod L=1780	ロック連結ロッド L=1780	1	Y9Ⅱ
	KC330410	Lock connecting rod L=2000	ロック連結ロッド L=2000	1	Y9HⅡ
14	HH330770	Hex.connecting bar	六角連結棒	1	
15	KC330310185	Rotary plate connecting rod(L=135)	回転板連結ロッド(L=135)	1	
16	HP331610	Hex.connecting bar	六角連結棒	1	
17	A9012002	Uniball joint(PR-6)	ユニボールジョイント(PR-6)	1	
18	HP331560	Lock lever pin	ロックレバーピン	1	
19	KF230630	Lock lever shaft	ロックレバーシャフト	1	
20	HM330060	Turning lock lever	旋回ロックレバー	1	
21	KF230620	Lock lever roller	ロックレバーコロ	1	
22	HB330080	Link lock lever	リンクロックレバー	1	
23	A9012426	E-ring φ4(SK5M) HRC45-50 black oxide finish	Eリング 呼ビ4(SK5M) HRC45-50 黒染	1	
51		Truss screw M4×8	十字穴付トラス小ネジ M4×8		
52		Hex.socket bolt M4×30	六角穴付ボルト M4×30		
53		Hex.nut M4	六角ナット M4		
54		Hex.socket bolt M5×15	六角穴付ボルト M5×15		
55		Flange nut M5	フランジナット M5		
56		Hex.nut M8	六角ナット M8		
57		Hex.socket bolt M6×25(With washers)	六角穴付ボルト M6×25(平座金 バネ座金付)		
58		Hex.socket bolt M4×25	六角穴付ボルト M4×25		
59		Hex.nut M5	六角ナット M5		
60		Hex.nut M5(Counter clockwise screw)	六角ナット M5(左ネジ)		
61		Spring washer M6	バネ座金 M6		
62		Hex.socket bolt M5×10	六角穴付ボルト M5×10		

07C Color change C
色換えC

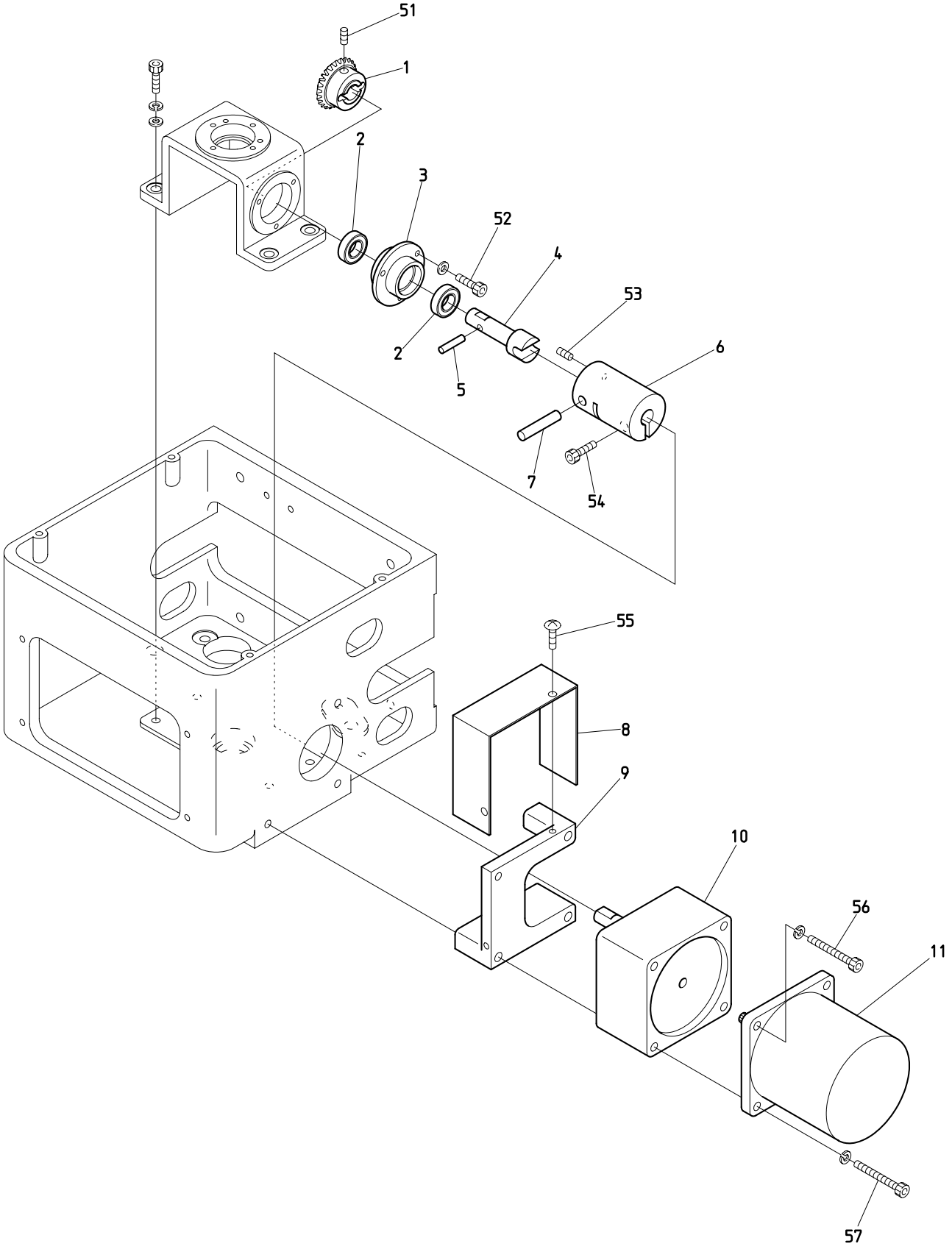

BEKY-Y9II/Y9HII BEKS-Y9F/Y9HF BEKS-Y9 BEKS-Y9H
BEKY-Y9FII/Y9HFII

161216

０７Ｃ　Color change C

色換えＣ

ITEM	ＬＩＳＴ No.	ＤＥＳＣＲＩＰＴＩＯＮ	部品名	Q'TY	ＮＯＴＥ
1	HB330330C	Miter bevel gear	マイタベベルギヤー	1	
2	A9010108	Bearing(6800ZZ)	ベアリング(6800ZZ)	2	
3	HB330301	Housing	ハウジング	1	
4	HB330290	Shaft	シャフト	1	
5	A9019046	Needle roller(φ4×17.8)	ニードルローラー(φ4×17.8)	1	
6	HB330410	Coupling	カップリング	1	
7	HB330280	Pin	ピン	1	
8	HB330380	Color change cover	色換エカバー	1	
9	HB330370	Motor base	モーターベース	1	
10	A9065105	Gear head(3GB180K)	ギヤヘッド(3GB180K)	1	
11	A9065092	Leversible motor(3RJ10GB-AUL-E4)	レバーシブルモーター(3RJ10GB-AUL-E4)	1	
51		Hex.socket set screw M5×8(With adhesion)	六角穴付止メネジ M5×8(接着剤付)		
52		Hex.socket bolt M3×10(With spring washer)	六角穴付ボルト M3×10(バネ座金付)		
53		Hex.socket set screw M4×4(Cup point)	六角穴付止メネジ M4×4(くぼみ先)		
54		Hex.socket bolt M6×20	六角穴付ボルト M6×20		
55		Truss screw M4×6	十字穴付トラス小ネジ M4×6		
56		Hex.socket bolt M5×60(With spring washer)	六角穴付ボルト M5×60(バネ座金付)		
57		Hex.socket bolt M5×90(With spring washer)	六角穴付ボルト M5×90(バネ座金付)		

08A Drive A
駆動A

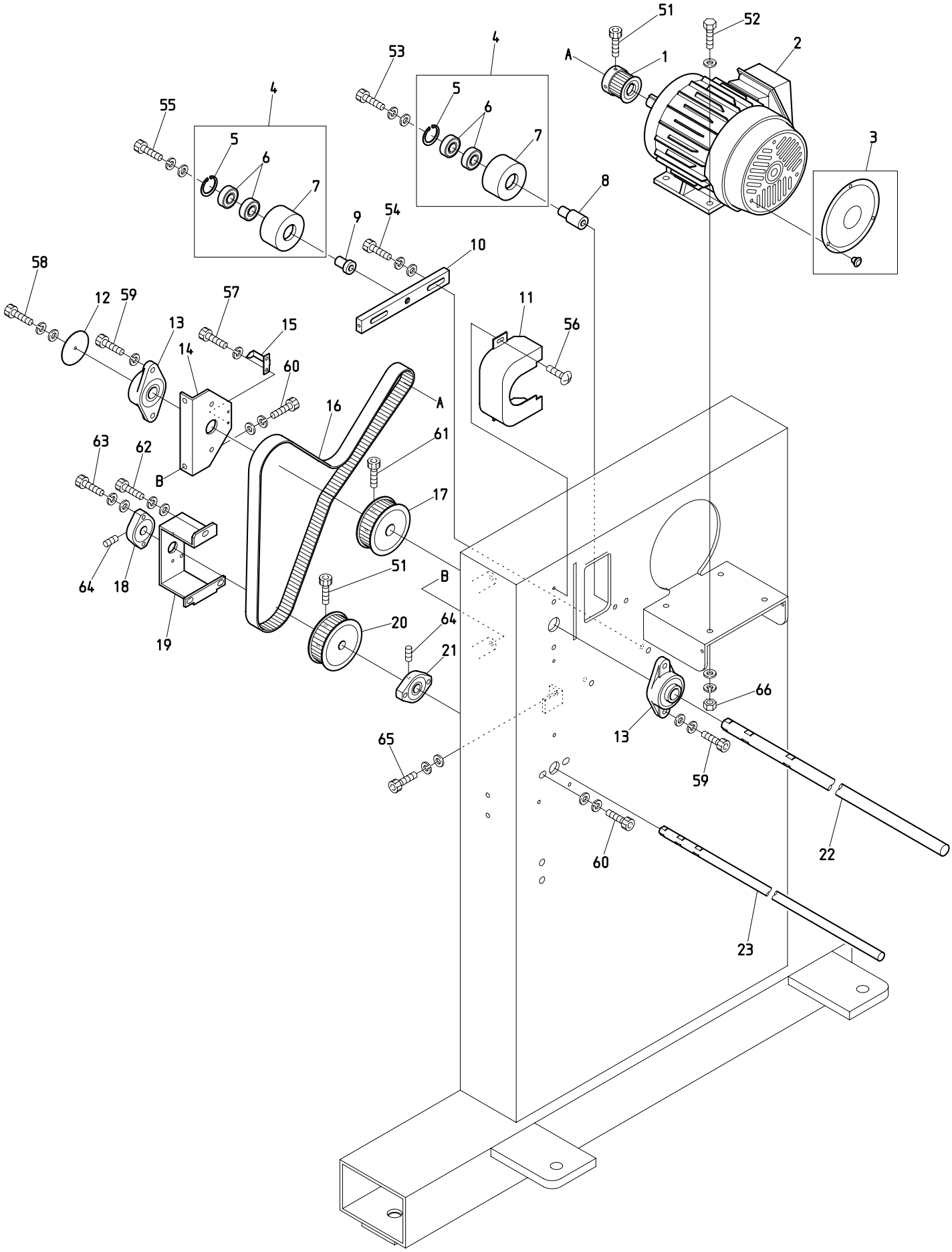

BEKY-Y9II/Y9HII

161216

０８Ａ　Drive A

駆動Ａ

ITEM	ＬＩＳＴ No.	ＤＥＳＣＲＩＰＴＩＯＮ	部品名	Q'TY	ＮＯＴＥ
1	RP310170C	Motor pulley(S5M-26)	モータープーリー(S5M-26)	1	
2	SK310070	Drive motor(1K-FBKK8-4P-0.55kw,VF3)	駆動モーター(1K-FBKK8-4P-0.55kw,VF3)	1	
3	RJ250160	Motor fan cover(For 1ps)	モーターファンカバー(1馬力用)	1	
4	NB2HB310080	Idler pulley φ65	アイドラープーリーφ65	2set	
5	A9012373	C-ring for hole φ35	C型止メ輪 穴用 φ35	2	
6	A9010015	Bearing 6202ZZ	ベアリング 6202ZZ	4	
7	NB2HB31008A0	Idler pulley φ65 main body	アイドラープーリーφ65 本体	2	
8	NB2SH310440	Idler shaft(VY)	アイドラー軸(VY試縫機)	1	
9	NB2HX310011	Idler shaft(Tension side)	アイドラー軸(テンション側)	1	
10	HX310020	Idler pulley bracket	アイドラープーリーブラケット	1	
11	RR250270	Bearing unit cover	軸受ユニットカバー	1	
12	HM310251	Angle indication plate	角度表示板	1	
13	A9011240	Bearing unit(UCFL204)	軸受ユニット(UCFL204)	2	
14	RX310010	Bearing bracket(For upper shaft) NYH	軸受ブラケット(上軸用) NYH	1	
15	RX310020	Angle instructions plate(NYH)	角度指示矢(NYH)	1	
16	A9020239	Timing belt(B250S5M1295)	タイミングベルト(B250S5M1295)	1	
17	SC310000C	φ20 upper shaft timing pulley(S5M-52)	φ20上軸タイミングプーリー(S5M-52)	1	
18	HP321140	Upper shaft connecting bearing unit(SBFLN02)	上軸連結軸受ユニット(SBFLN02)	1	
19	SH310111	Bearing bracket(Lower shaft) VY	軸受ブラケット(下軸) VY	1	
20	SC310010C	φ15 lower shaft timing pulley(S5M-52)	φ15下軸タイミングプーリー(S5M-52)	1	
21	HM310210	Connection bearing unit(Hole M8)	連結軸受ユニット(穴M8)	1	
22	SH310161BS	Upper shaft φ20×2095L	上軸(試縫機平) φ20×2095L	1	Y9Ⅱ
	SH310221BS	Upper shaft φ20×2395L	上軸(試縫機平) φ20×2395L	1	Y9HⅡ
23	SH310170BS	Lower shaft φ15×2128L	下軸(試縫機平) φ15×2128L	1	Y9Ⅱ
	SH310230BS	Lower shaft φ15×2428L	下軸(試縫機平) φ15×2428L	1	Y9HⅡ
51		Hex.socket bolt M5×15(Black)	六角穴付ボルト M5×15(黒)		
52		Hex.bolt M8×30	六角ボルト M8×30		
53		Hex.socket bolt M8×70(With washers)	六角穴付ボルト M8×70(平座金 バネ座金付)		
54		Hex.socket bolt M8×22	六角穴付ボルト M8×22		
55		Hex.socket bolt M10×45(With washers)	六角穴付ボルト M10×45(平座金 バネ座金付)		
56		Truss screw M5×12	十字穴付トラス小ネジ M5×12		
57		Hex.socket bolt M4×6	六角穴付ボルト M4×6		
58		Hex.socket bolt M4×8	六角穴付ボルト M4×8		
59		Hex.socket bolt M8×26	六角穴付ボルト M8×26		
60		Hex.socket bolt M8×20	六角穴付ボルト M8×20		
61		Hex.socket bolt M6×15(Black)	六角穴付ボルト M6×15(黒)		
62		Hex.socket bolt M6×18	六角穴付ボルト M6×18		
63		Hex.socket bolt M5×20(Black)	六角穴付ボルト M5×20(黒)		
64		Hex.socket set screw M5×6	六角穴付止メネジ M5×6		
65		Hex.socket bolt M5×36	六角穴付ボルト M5×36		
66		Hex.nut M8	六角ナット M8		

08B Drive B

駆動B

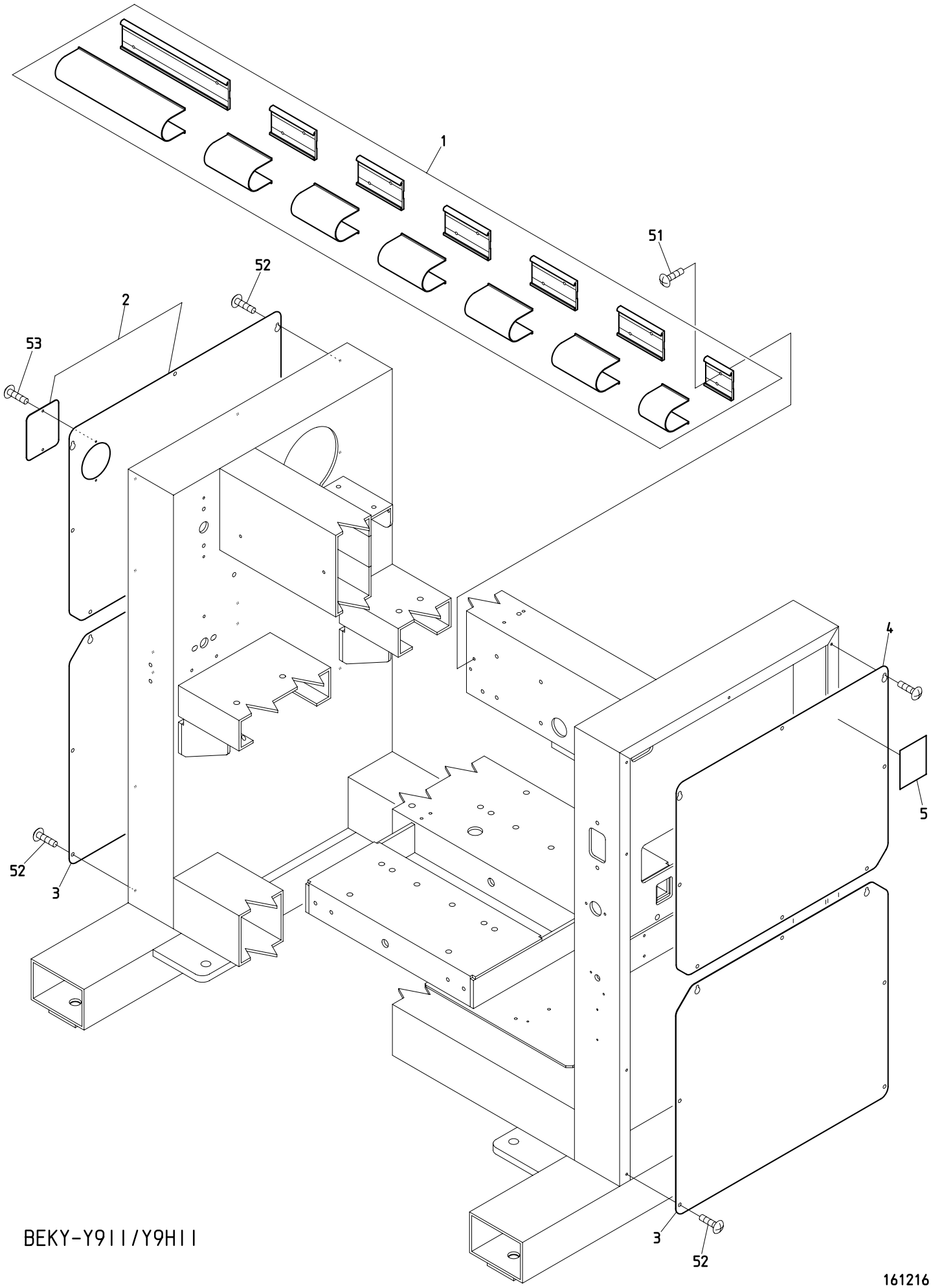

BEKY-Y9II/Y9HII

161216

０８Ｂ　Drive B

駆動Ｂ

ITEM	ＬＩＳＴ No.	ＤＥＳＣＲＩＰＴＩＯＮ	部品名	Q'TY	ＮＯＴＥ
1	1SPN063003000	Shaft mole & cover(VY-Y906,300/300)	シャフトモール&カバー(VY-Y906,300/300)	1 set	Y9Ⅱ
	1SPN063503500	Shaft mole & cover(VY-Y906,350/350)	シャフトモール&カバー(VY-Y906,350/350)	1 set	Y9HⅡ
2	SH160300	Side cover upper(L-side) DYH	サイドカバー上(L側) DYH	1	
3	SH160280	Side cover(Lower) DYH	サイドカバー(下) DYH	2	
4	SH250080	R-stand side cover upper(VS)	Rスタンド側面カバー上(VS-試縫機)	1	
5	HT790020	Oiling indication label(VS-YN)	注油指示ラベル(VS-YN)	1	
51		Truss screw M6×12	十字穴付トラス小ネジ M6×12		
52		Truss screw M5×12	十字穴付トラス小ネジ M5×12		
53		Truss screw M4×6	十字穴付トラス小ネジ M4×6		

10A Pantograph drive A
枠駆動A

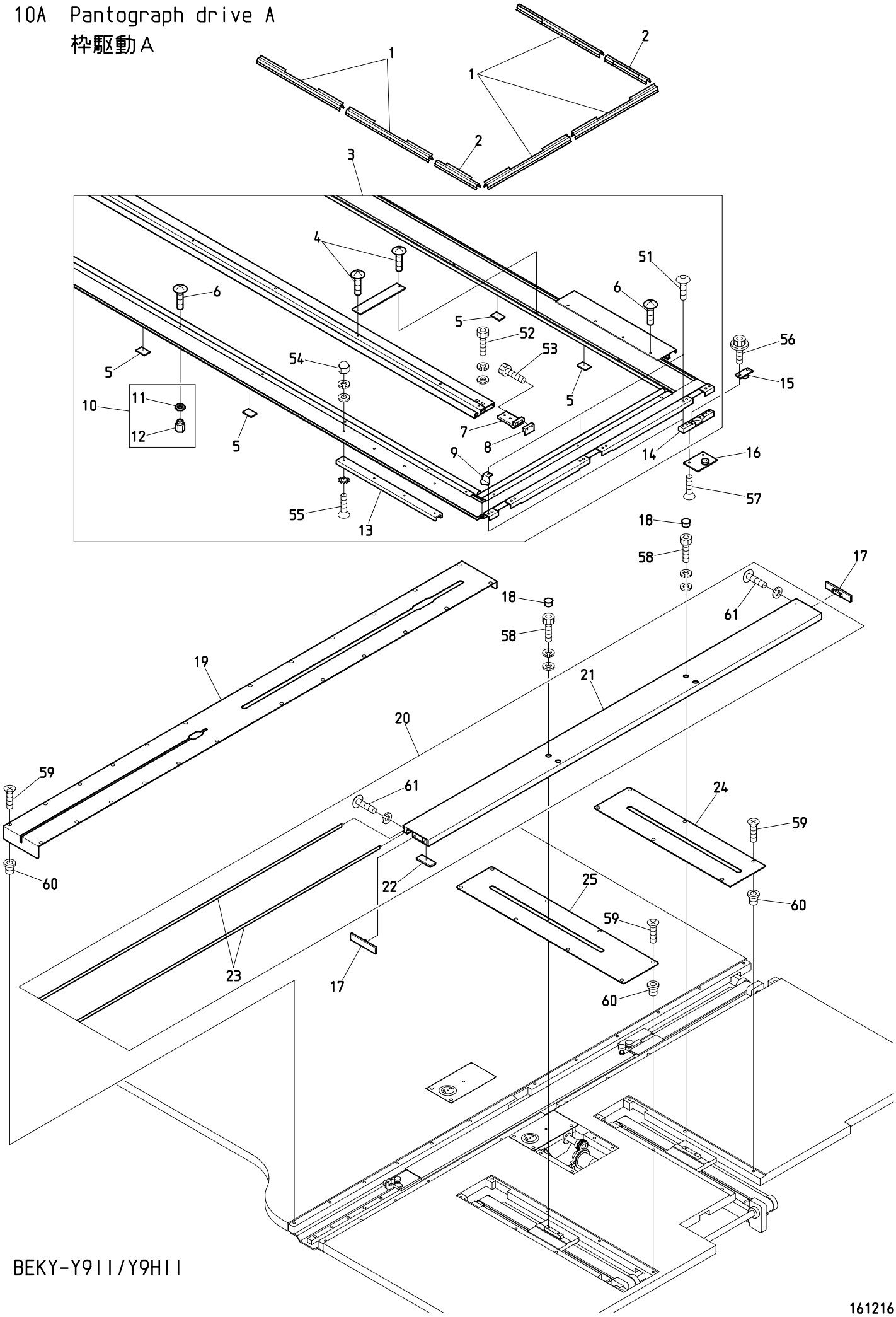

BEKY-Y9II/Y9HII

161216

１０Ａ　Pantograph drive A　(R=H-direction rail Q'TY)(※ Depends on machine type)

枠駆動Ａ　（Ｒ＝Ｈ方向レール数）　（※は機種によって異なる）

ITEM	ＬＩＳＴ No.	ＤＥＳＣＲＩＰＴＩＯＮ	部品名	Q'TY	ＮＯＴＥ
1	KF730750	Clip(300L)	クリップ(300L)	１６	Y9Ⅱ
				１８	Y9HⅡ
2	KF730760	Clip(150L)	クリップ(150L)	２	
3	SH730133	Pantograph frame a'ssy(VY-06,600×300/300)	枠フレームASSY(VY-06,600×300/300)	１set	Y9Ⅱ
	SH730163	Pantograph frame a'ssy(VY-06,600×350/350)	枠フレームASSY(VY-06,600×350/350)	１set	Y9HⅡ
4	KF730510	Truss screw SM11/64×14	十字穴付トラス小ネジ SM11/64×14		
5	RR730220	Felt(30×20×3T)	フェルト(30×20×3T)	R×2+4	※
6	KF730500	Truss screw SM11/64×10.5	十字穴付トラス小ネジ SM11/64×10.5		
7	NB1ST73000K0	Middle member clamp A	中間メンバークランプ A	２	
8	NB1ST73000L0	Middle member clamp B	中間メンバークランプ B	２	
9	SF730030	Position sting	指示針	１	
10	RR730320	Caulking nut	カシメナット		
11	RR730310	Nut	ナット		
12	RR730300	Pantograph nut	ワクナット		
13	KN480420360	Guide rail A(360L)	摺動レールA(360L)	２	Y9Ⅱ
	KN480420470	Guide rail A(470L)	摺動レールA(470L)	２	Y9HⅡ
14	RR730050C	V-guide bearing hold base	V摺動ベアリング固定ベース	３	
15	RR730010	V-guide bearing base a'ssy(Upper)	V摺動ベアリングベースASSY(上)	３	
16	RR730020	V-guide bearing base a'ssy(Lower)	V摺動ベアリングベースASSY(下)	３	
17	RR730031C	V-sub pantograph frame cap	Vサブ枠フレームキャップ	２	
18	A9014160	Locking holl plug LHP-0500	ロッキングホールプラグ LHP-0500	４	
19	QV480210H600	H-guide cover(H=600ST)	H案内カバー(H=600ST) 試縫機	Ｒ×１	※
20	SH73005A60	V-sub pantograph frame(DYH,600ST)	Vサブ枠フレーム(DYH,600ST)	１	※
21	SH73025A60	V-sub pantograph frame(DYH,600ST) Main body	Vサブ枠フレーム(DYH,600ST) 本体	１	※
22	RR730150	Felt for V-sub pantograph frame	Vサブ枠用フェルト	１	
23	RR73035A60	Sub guide plate(H=600ST)	サブ摺動板(H600ST)	２	※
24	QV480230V300	V-guide cover rear(300ST)	V案内カバー 後(300ST) 試縫機	１	Y9Ⅱ
	QV480230V350	V-guide cover rear(350ST)	V案内カバー 後(350ST) 試縫機	１	Y9HⅡ
25	QV480220V300	V-guide cover front(300ST)	V案内カバー 前(300ST) 試縫機	１	Y9Ⅱ
	QV480220V350	V-guide cover front(350ST)	V案内カバー 前(350ST) 試縫機	１	Y9HⅡ
51		Hex.socket button bolt M5×12	六角穴付ボタンボルト M5×12		
52		Hex.socket bolt M5×12(With washers)	六角穴付ボルト M5×12(平座金 バネ座金付)		
53		Hex.socket bolt M4×18	六角穴付ボルト M4×18		
54		Cap nut M4(With washers)	袋ナット M4(平座金 バネ座金付)		
55		Flush screw M4×12(With toothed lock washer)	十字穴付皿小ネジ M4×12(歯付皿座金付)		
56		Hex.socket flange bolt M5×12	六角穴付フランジボルト M5×12		
57		Hex.socket flush screw M5×12	六角穴付皿小ネジ M5×12		
58		Hex.socket bolt M5×18(With washers)	六角穴付ボルト M5×18(平座金 バネ座金付)		
59		Flush screw M4×8(Under cut)	十字穴付皿小ネジ　M4×8(アンダーカット)		
60		Rag nut(C) M4	鬼目ナット(C) M4		
61		Hex.socket button bolt M3×12 (With spring washer)	六角穴付ボタンボルト M3×12 (バネ座金付)		

10B Pantograph drive B
枠駆動B

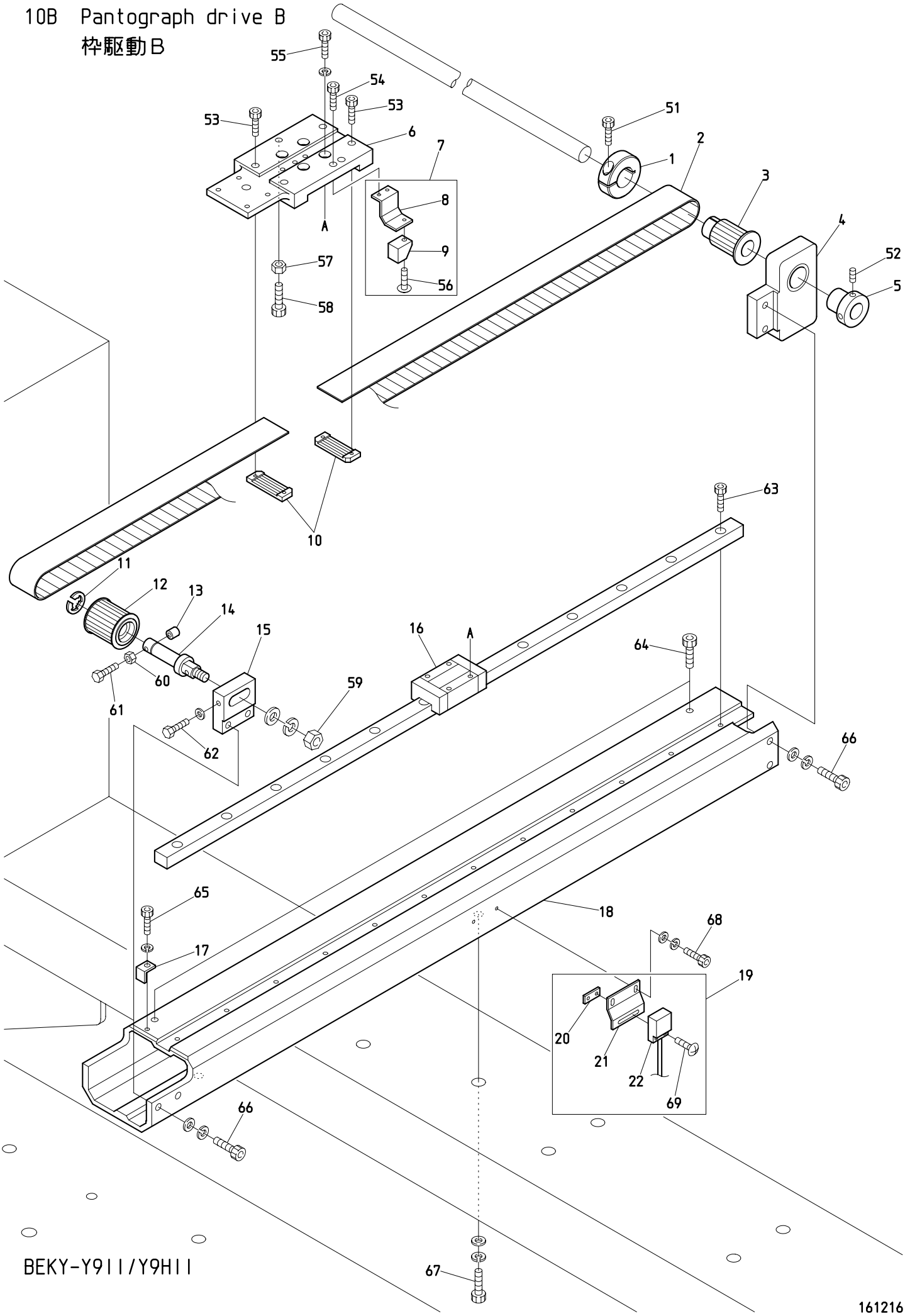

BEKY-Y9II/Y9HII

161216

１０Ｂ　Pantograph drive B　(R=H-direction rail Q'TY)

枠駆動Ｂ　（Ｒ＝Ｈ方向レール数）

ITEM	ＬＩＳＴ No.	ＤＥＳＣＲＩＰＴＩＯＮ	部品名	Q'TY	ＮＯＴＥ
1	NBOHH481980	φ19 clamp	φ19割リクランプ	Ｒ×１	
2	SC480020	Timing belt MA5	タイミングベルト MA5	Ｒ×１	
3	SJ480000	Pantograph drive pulley rear(16T) NOK	枠駆動プーリー 後(16T) NOK	Ｒ×１	
4	SH480001	Pulley bracket rear(With bearing) DYH	プーリーブラケット後(ベアリング入り) DYH	Ｒ×１	
5	HH481970C	Pulse motor connection shaft collar	パルスモーター連結シャフトカラー	Ｒ×１	
6	SH480820	H-roller base(Rear) DYH	Hローラーベース(後) DYH	Ｒ×１	
7	RJ450021	Magnet fixed bracket a'ssy	マグネット取付ブラケットASSY	１	
8	RJ450060	Magnet fixed bracket	マグネット取付ブラケット	１	
9	A9052030	Magnet M-102A-02	マグネット M-102A-02	１	
10	HP482940C	Timing belt set rack(5M)	タイミングベルト押エラック(5M)	Ｒ×２	
11	A9012052	E-ring(φ10)	E型止メ輪(呼ビ径10)	Ｒ×１	
12	SC480010	Pantograph drive pulley front(NOK)	枠駆動プーリー 前(NOK)	Ｒ×１	
13	HH482110	Pulley shaft bolt cap	プーリーシャフトボルトキャップ	Ｒ×１	
14	HH481991C	Pulley shaft	従動プーリーシャフト	Ｒ×１	
15	SH480800	Pulley bracket(Rear) DYH	プーリーブラケット(前) DYH	Ｒ×１	
16	RR48029A60G	LM-guide(600ST,700L) DSH,DXH	LMガイド(600ST,700L) DSH,DXH	Ｒ×１	
17	SH480810	Pulley tension support stay	プーリーテンション補助ステー	Ｒ×１	
18	NBOSH48000H60	H-guide rail base(600ST)	H案内レール土台(600ST) 試縫機	Ｒ×１	
19	RR450000	Origin point sensor a'ssy(DSH)	原点センサーASSY(DSH)	１	
20	RF450041	Origin point sensor fixed nut	原点センサー取付ナット	１	
21	RR450010	Origin point sensor bracket(DSH)	原点センサーブラケット(DSH)	１	
22	A9052031	Magnet proximity switch(MH-601AM)	磁気記憶近接スイッチ(MH-601AM)	１	
51		Hex.socket bolt M5×18	六角穴付ボルト M5×18		
52		Hex.socket set screw M5×8	六角穴付止メネジ M5×8		
53		Hex.socket bolt M3×6	六角穴付ボルト M3×6		
54		Hex.socket bolt M3×8	六角穴付ボルト M3×8		
55		Hex.socket bolt M4×12(With spring washer)	六角穴付ボルト M4×12(バネ座金付)		
56		Truss screw M3×6	十字穴付トラス小ネジ M3×6		
57		Hex.nut M6	六角ナット M6		
58		Hex.socket bolt M6×20	六角穴付ボルト M6×20		
59		Hex.nut M8	六角ナット M8		
60		Hex.nut M4	六角ナット M4		
61		Hex.bolt M4×35	六角ボルト M4×35		
62		Hex.bolt M4×25	六角ボルト M4×25		
63		Hex.socket bolt M4×12	六角穴付ボルト M4×12		
64		Hex.socket bolt M6×6	六角穴付ボルト M6×6		
65		Hex.socket bolt M4×10(With spring washer)	六角穴付ボルト M4×10(バネ座金付)		
66		Hex.socket bolt M6×22(With washers)	六角穴付ボルト M6×22(平座金 バネ座金付)		
67		Hex.socket bolt M8×25	六角穴付ボルト M8×25		
68		Hex.socket bolt M3×8(With washers)	六角穴付ボルト M3×8(平座金 バネ座金付)		
69		Truss screw M3×12(SUS)	十字穴付トラス小ネジ M3×12(SUS)		

10C Pantograph drive C
枠駆動C

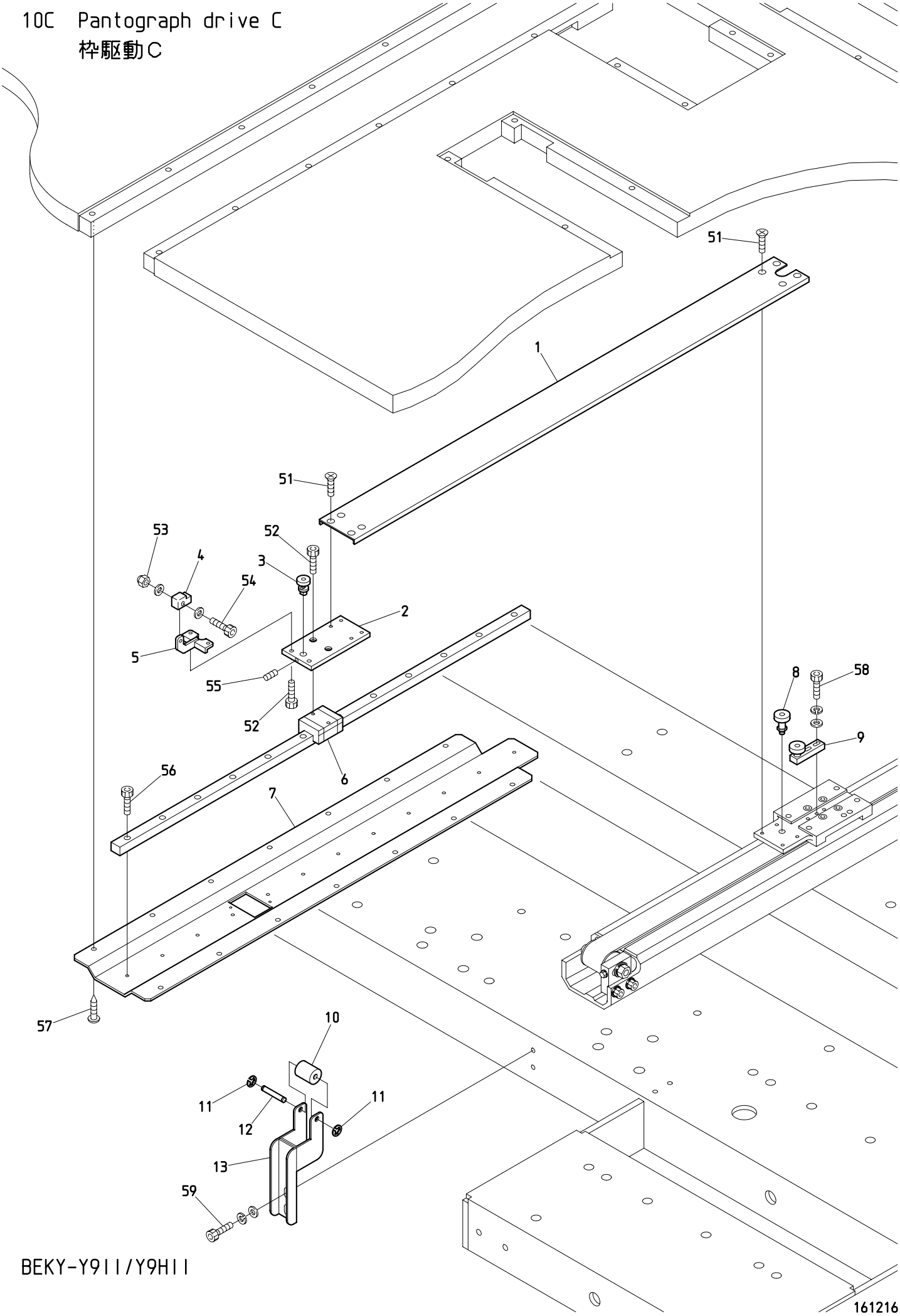

BEKY-Y9II/Y9HII

１０Ｃ　Pantograph drive C　(R=H-direction rail Q'TY)(※ Depends on machine type)

枠駆動Ｃ　（Ｒ＝Ｈ方向レール数）　（※は機種によって異なる）

ITEM	ＬＩＳＴ No.	ＤＥＳＣＲＩＰＴＩＯＮ	部品名	Q'TY	ＮＯＴＥ
1	RJ48009B60	H-member connection channel(600ST)	Hメンバー連結チャンネル(600ST)	Ｒ×１	※
2	NB0RR480270	H-roller base(Front)	Hローラーベース(前)	Ｒ×１	
3	RR480260	Guide bearing pin a'ssy	摺動ベアリングピンASSY	Ｒ×１	
4	RR460033	H-pantograph stopper block	H枠止メブロック	Ｒ×１	
5	RR460000C	Pantograph stopper base	枠止メベース	Ｒ×１	
6	RR48023A60G	LM guide(600ST,L=700) DSH,DXH	LMガイド(600ST,L=700) DSH,DXH	Ｒ×１	※
7	RR48024A60	H-guide rail base(600ST)	H案内レールベース(600ST)	Ｒ×１	※
8	RJ480110	Guide bearing pin a'ssy(H-back)	摺動ベアリングピンASSY(Ｈ後)	Ｒ×１	
9	RJ480121	Guide bearing base a'ssy(H-back)	摺動ベアリングベースASSY(Ｈ後)	Ｒ×１	
10	WW480020	Connecting channel roller(BELM)	連結チャンネルローラー(BELM)	Ｒ×１	
11	A9012426	E-ring φ4(SK5M) HRC45-50 Black	Eリング 呼ビ4(SK5M) HRC45-50 黒染	Ｒ×２	
12	WW480030	Connecting channel roller shaft(BELM)	連結チャンネルローラー軸(BELM)	Ｒ×１	
13	RR480061C	Guide roller bracket	ガイドローラーブラケット	Ｒ×１	
51		Flush screw M4×8(Under cut)	十字穴付皿小ネジ M4×8(アンダーカット)		
52		Hex.socket bolt M4×10	六角穴付ボルト M4×10		
53		Hex.cap nut M4(With plain washer)	六角袋ナット M4(平座金付)		
54		Hex.socket bolt M4×15(With plain washer)	六角穴付ボルト M4×15(平座金付)		
55		Hex.socket set screw M5×6(Double point)	六角穴付止メネジ M5×6(ダブルポイント)		
56		Hex.socket bolt M4×12	六角穴付ボルト M4×12		
57		Pierce screw φ5×23	十字穴付ピアスビス φ5×23		
58		Hex.socket bolt M4×15(With washers)	六角穴付ボルト M4×15(平座金 バネ座金付)		
59		Hex.socket bolt M6×15(With washers)	六角穴付ボルト M6×15(平座金 バネ座金付)		

10D Pantograph drive D
枠駆動D

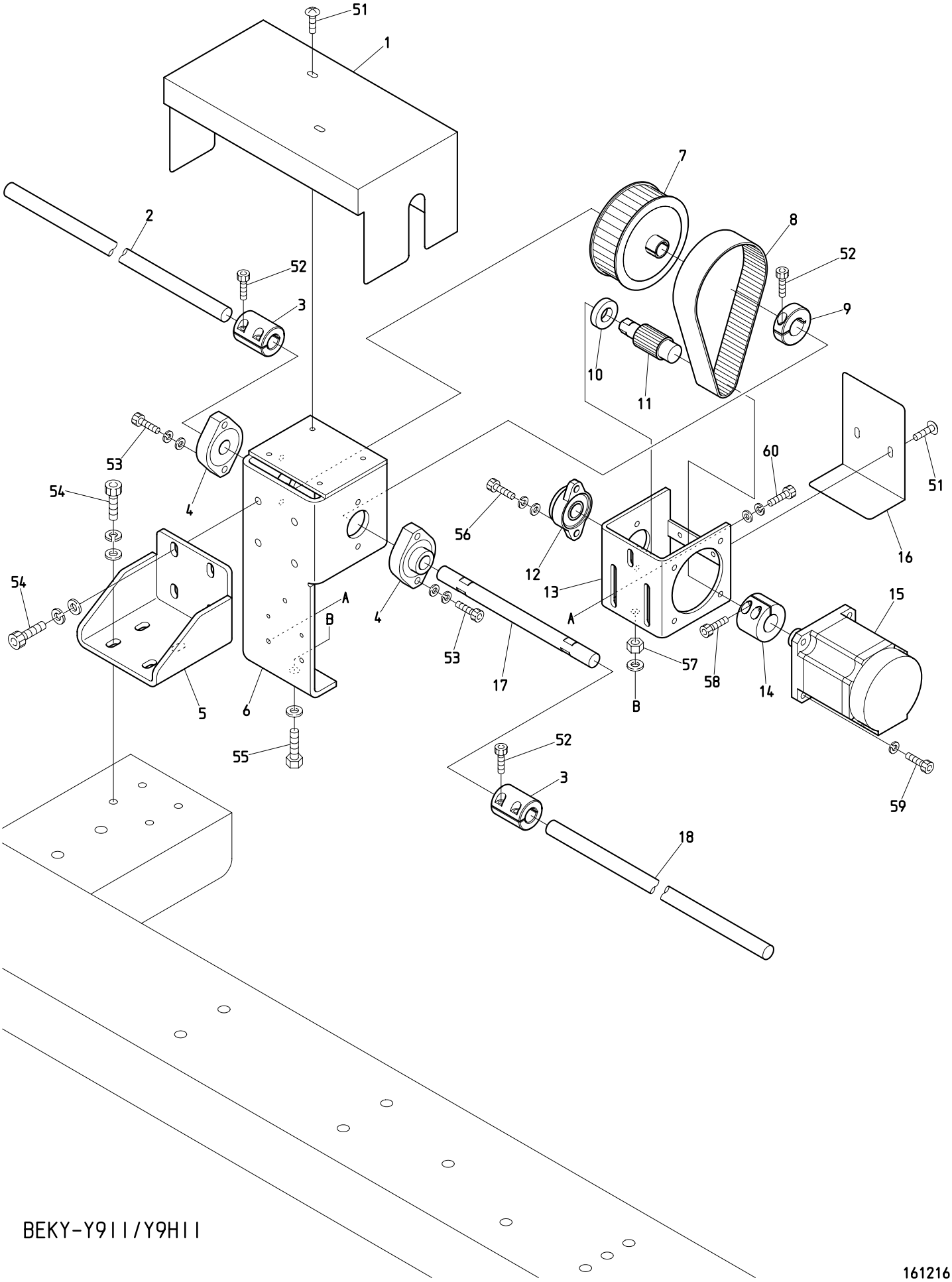

BEKY-Y9II/Y9HII

161216

１０Ｄ　Pantograph drive D
枠駆動Ｄ

ITEM	ＬＩＳＴ No.	ＤＥＳＣＲＩＰＴＩＯＮ	部品名	Q'TY	ＮＯＴＥ
1	QV250110	H-pantograph servo unit cover,upper(XY-Ⅱ)	H枠サーボユニットカバー,上(XY-Ⅱ)	1	
2	QV480170A06300	H-pantograph connecting shaft(L-side) φ15×570L	H枠連結シャフト(L側) φ15×570L	1	Y9Ⅱ
	QV480170A06350	H-pantograph connecting shaft(L-side) φ15×695L	H枠連結シャフト(L側) φ15×695L	1	Y9HⅡ
3	NB0HH481932	Pulse motor coupling	パルスモーターカップリング	2	
4	HP321140	Upper shaft connecting bearing unit(SBFLN02)	上軸連結軸受ユニット(SBFLN02)	2	
5	QV480100	Servo unit fixed stay(XY-Ⅱ)	サーボユニット固定ステー(XY-Ⅱ)	1	
6	QV480051	Servo drive unit base(XY-Ⅱ)	サーボ駆動ユニットベース(XY-Ⅱ)	1	
7	QV480020	Pantograph drive pulley(S5M-P60) Wide30	枠駆動プーリー(S5M-P60) 幅30	1	
8	QV480010	Timing belt(B300S5M425)	タイミングベルト(B300S5M425)	1	
9	HH481980	φ19 clamp	φ19割リクランプ	1	
10	QV480040	Position decision collar(Moter pulley)	位置決メカラー(モータープーリー)	1	
11	QV480030	Pantograph drive pulley(S5M-P15) Wide30	枠駆動プーリー(S5M-P15) 幅30	1	
12	A9011244	Bearing unit(UFL002D)	軸受ユニット(UFL002D)	1	
13	QV480061	Servo motor fixed bracket(XY-Ⅱ)	サーボモーター取付ブラケット(XY-Ⅱ)	1	
14	RF490080	Motor pulley connecting coupling	モータープーリ連結カップリング	1	
15	EDY00680	XY servo motor(TS4613N1300E200)	XYサーボモーター(TS4613N1300E200)	1	
16	QV250131	Servo unit cover,lower(XY-Ⅱ)	サーボユニットカバー,下(XY-Ⅱ)	1	
17	QV480070BS	Pantograph drive shaft(XY-Ⅱ) φ15×210L	枠駆動シャフト(XY-Ⅱ) φ15×210L	1	
18	QV480170A06300	H-pantograph connecting shaft(R-side) φ15×585L	H枠連結シャフト(R側) φ15×585L	1	Y9Ⅱ
	QV480170A06350	H-pantograph connecting shaft(R-side) φ15×710L	H枠連結シャフト(R側) φ15×710L	1	Y9HⅡ
51		Truss screw M4×8	十字穴付トラス小ネジ M4×8		
52		Hex.socket bolt M5×18	六角穴付ボルト M5×18		
53		Hex.socket bolt M6×25(With washers)	六角穴付ボルト M6×25(平座金 バネ座金付)		
54		Hex.socket bolt M8×18(With washers)	六角穴付ボルト M8×18(平座金 バネ座金付)		
55		Hex.bolt M8×40(With plain washer)	六角ボルト M8×40(平座金付)		
56		Hex.socket bolt M6×14(With washers)	六角穴付ボルト M6×14(平座金 バネ座金付)		
57		Hex.nut M8	六角ナット M8		
58		Hex.socket bolt M5×16	六角穴付ボルト M5×16		
59		Hex.socket bolt M6×16(With spring washer)	六角穴付ボルト M6×16(バネ座金付)		
60		Hex.socket bolt M6×16(With washers)	六角穴付ボルト M6×16(平座金 バネ座金付)		

10E Pantograph drive E
枠駆動E

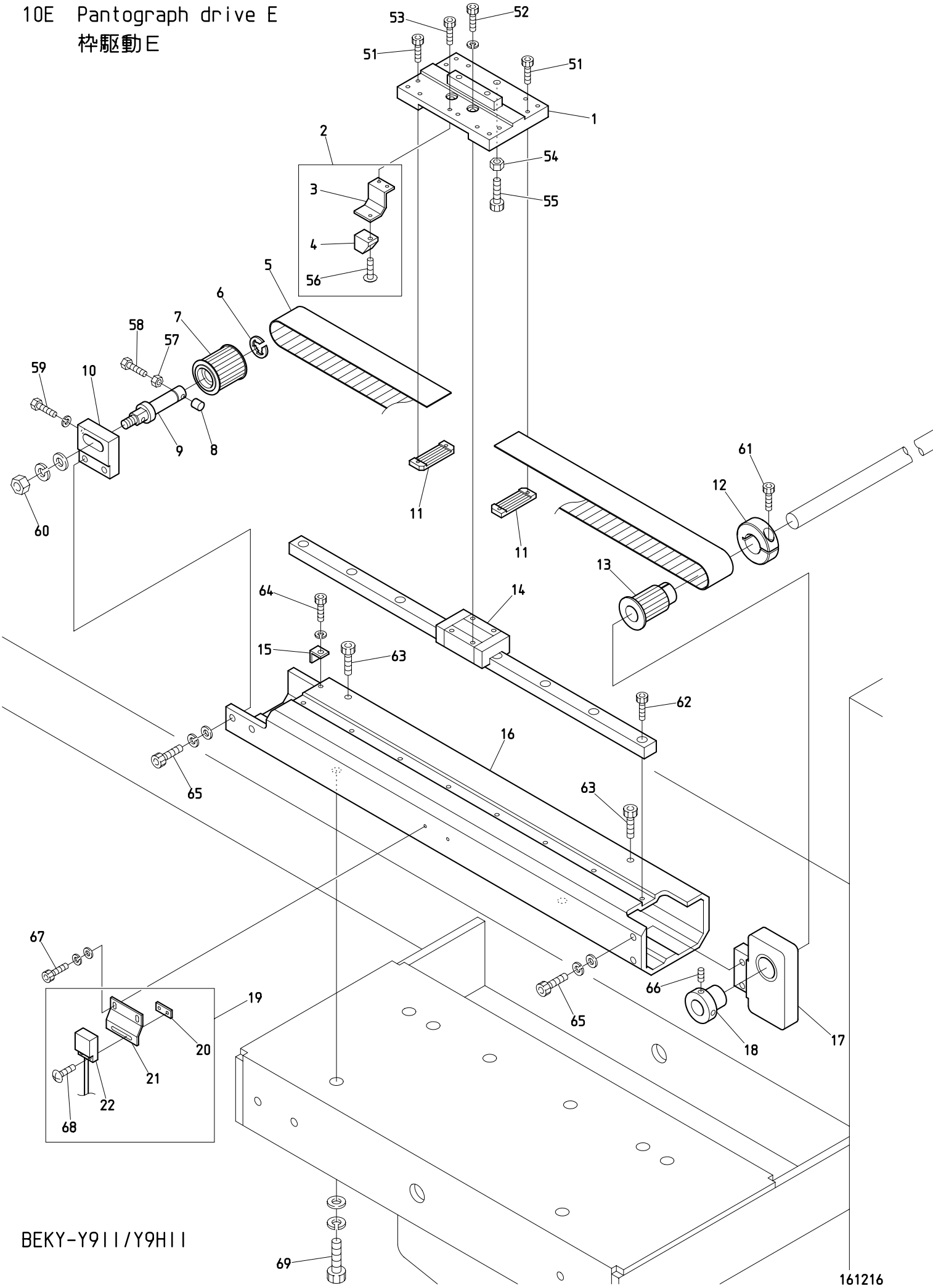

BEKY-Y9II/Y9HII

１０Ｅ　Pantograph drive E

枠駆動Ｅ

ITEM	ＬＩＳＴ No.	ＤＥＳＣＲＩＰＴＩＯＮ	部品名	Q'TY	ＮＯＴＥ
1	NB0RJ480152	V-roller base	Vローラーベース	1	
2	RJ450021	Magnet fixed bracket a'ssy	マグネット取付ブラケットASSY	1	
3	RJ450060	Magnet fixed bracket	マグネット取付ブラケット	1	
4	A9052030	Magnet M-102A-02	マグネット M-102A-02	1	
5	SC480020	Timing belt MA5	タイミングベルトMA5	1	
6	A9012052	E-ring(φ10)	E型止メ輪(呼ビ径10)	1	
7	SC480010	Pantograph drive pulley front(NOK)	枠駆動プーリー 前(NOK)	1	
8	HH482110	Pulley shaft bolt cap	プーリーシャフトボルトキャップ	1	
9	HH481991C	Timing pulley shaft	従動プーリーシャフト	1	
10	SH480800	Pulley bracket(Rear) DYH	プーリーブラケット(前) DYH	1	
11	HP482940C	Timing belt set rack(5M)	タイミングベルト押エラック(5M)	2	
12	HH481980	φ19 clamp	φ19割リクランプ	1	
13	SJ480000	Pantograph drive pulley(16 tooth)	枠駆動プーリー(16歯)	1	
14	RR48029A32G	LM-guide(320ST,440L) DSH,DXH	LMガイド(320ST,440L) DSH,DXH	1	Y9Ⅱ
	RF480360350	LM-guide(ST=350)	LMガイド(ST=350)	1	Y9HⅡ
15	SH480810	Pulley tension support stay(DYH)	プーリーテンション補助ステー(DYH)	1	
16	NB0SH48000V300	V-guide rail base(300ST)	V案内レール土台(300ST) 試縫機	1	Y9Ⅱ
	NB0SH48000V350	V-guide rail base(350ST)	V案内レール土台(350ST) 試縫機	1	Y9HⅡ
17	SH480001	Pulley bracket rear(With bearing) DYH	プーリーブラケット後(ベアリング入り) DYH	1	
18	HH481970C	Pulse motor connection shaft collar	パルスモーター連結シャフトカラー	1	
19	RR450000	Origin point sensor a'ssy(DSH)	原点センサーASSY(DSH)	1	
20	RF450041	Origin point sensor fixed nut	原点センサー取付ナット	1	
21	RR450010	Origin point sensor bracket(DSH)	原点センサーブラケット(DSH)	1	
22	A9052031	Magnet proximity switch(MH-601AM)	磁気記憶近接スイッチ(MH-601AM)	1	
51		Hex.socket bolt M3×16	六角穴付ボルト M3×16		
52		Hex.socket bolt M4×12(With spring washer)	六角穴付ボルト M4×12(バネ座金付)		
53		Hex.socket bolt M3×8	六角穴付ボルト M3×8		
54		Hex.nut M6	六角ナット M6		
55		Hex.socket bolt M6×20	六角穴付ボルト M6×20		
56		Truss screw M3×6	十字穴付トラス小ネジ M3×6		
57		Hex.nut M4	六角ナット M4		
58		Hex.bolt M4×35	六角ボルト M4×35		
59		Hex.bolt M4×25	六角ボルト M4×25		
60		Hex.nut M8	六角ナット M8		
61		Hex.socket bolt M5×18	六角穴付ボルト M5×18		
62		Hex.socket bolt M4×12	六角穴付ボルト M4×12		
63		Hex.socket bolt M6×6	六角穴付ボルト M6×6		
64		Hex.socket bolt M4×10(With spring washer)	六角穴付ボルト M4×10(バネ座金付)		
65		Hex.socket bolt M6×22(With washers)	六角穴付ボルト M6×22(平座金 バネ座金付)		
66		Hex.socket set screw M5×8	六角穴付止メネジ M5×8		
67		Hex.socket bolt M3×8(With washers)	六角穴付ボルト M3×8(平座金 バネ座金付)		
68		Truss screw M3×12(SUS)	十字穴付トラス小ネジ M3×12(SUS)		
69		Hex.socket bolt M8×25	六角穴付ボルト M8×25		

10F Pantograph drive F
枠駆動F

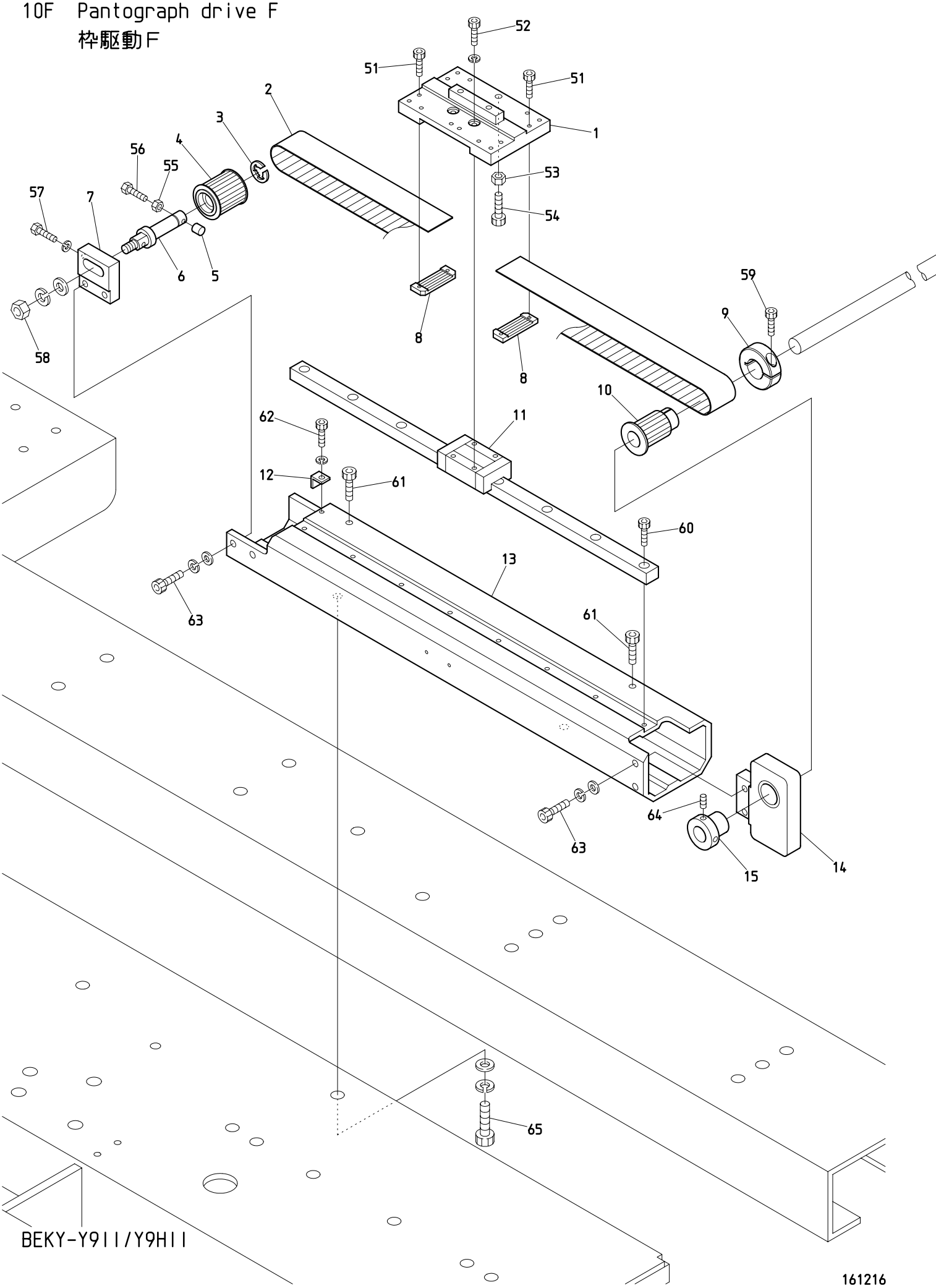

１０Ｆ　Pantograph drive F
枠駆動Ｆ

ITEM	ＬＩＳＴ No.	ＤＥＳＣＲＩＰＴＩＯＮ	部品名	Q'TY	ＮＯＴＥ
1	NB0RJ480152	V-roller base	Vローラーベース	1	
2	SC480020	Timing belt MA5	タイミングベルトMA5	1	
3	A9012052	E-ring(φ10)	E型止メ輪(呼ビ径10)	1	
4	SC480010	Pantograph drive pulley front(NOK)	枠駆動プーリー 前(NOK)	1	
5	HH482110	Pulley shaft bolt cap	プーリーシャフトボルトキャップ	1	
6	HH481991C	Timing pulley shaft	従動プーリーシャフト	1	
7	SH480800	Pulley bracket(Rear) DYH	プーリーブラケット(前) DYH	1	
8	HP482940C	Timing belt set rack(5M)	タイミングベルト押エラック(5M)	2	
9	HH481980	φ19 clamp	φ19割リクランプ	1	
10	SJ480000	Pantograph drive pulley(16 tooth)	枠駆動プーリー(16歯)	1	
11	RR48029A32G	LM-guide(320ST,440L) DSH,DXH	LMガイド(320ST,440L) DSH,DXH	1	Y9Ⅱ
	RF480360350	LM-guide(ST=350)	LMガイド(ST=350)	1	Y9HⅡ
12	SH480810	Pulley tension support stay(DYH)	プーリーテンション補助ステー(DYH)	1	
13	NB0SH48000V300	V-guide rail base(300ST)	V案内レール土台(300ST) 試縫機	1	Y9Ⅱ
	NB0SH48000V350	V-guide rail base(350ST)	V案内レール土台(350ST) 試縫機	1	Y9HⅡ
14	SH480001	Pulley bracket rear(With bearing) DYH	プーリーブラケット後(ベアリング入り) DYH	1	
15	HH481970C	Pulse motor connection shaft collar	パルスモーター連結シャフトカラー	1	
51		Hex.socket bolt M3×16	六角穴付ボルト M3×16		
52		Hex.socket bolt M4×12(With spring washer)	六角穴付ボルト M4×12(バネ座金付)		
53		Hex.nut M6	六角ナット M6		
54		Hex.socket bolt M6×20	六角穴付ボルト M6×20		
55		Hex.nut M4	六角ナット M4		
56		Hex.bolt M4×35	六角ボルト M4×35		
57		Hex.bolt M4×25	六角ボルト M4×25		
58		Hex.nut M8	六角ナット M8		
59		Hex.socket bolt M5×18	六角穴付ボルト M5×18		
60		Hex.socket bolt M4×12	六角穴付ボルト M4×12		
61		Hex.socket bolt M6×6	六角穴付ボルト M6×6		
62		Hex.socket bolt M4×10(With spring washer)	六角穴付ボルト M4×10(バネ座金付)		
63		Hex.socket bolt M6×22(With washers)	六角穴付ボルト M6×22(平座金 バネ座金付)		
64		Hex.socket set screw M5×8	六角穴付止メネジ M5×8		
65		Hex.socket bolt M8×25	六角穴付ボルト M8×25		

10G Pantograph drive G
枠駆動G

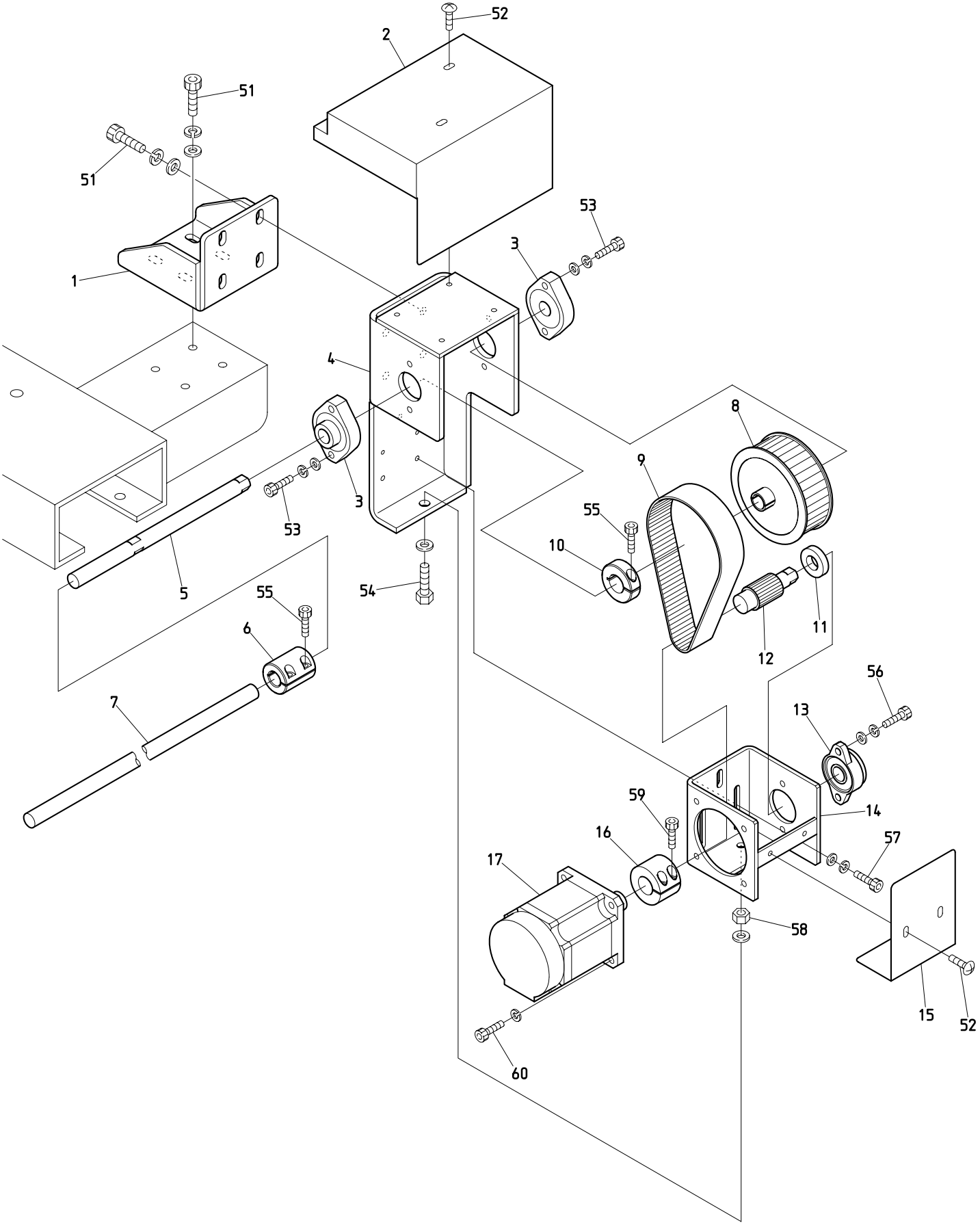

１０Ｇ　Pantograph drive G
枠駆動Ｇ

ITEM	ＬＩＳＴ No.	ＤＥＳＣＲＩＰＴＩＯＮ	部品名	Q'TY	ＮＯＴＥ
1	QV480100	Servo unit fixed stay(XY-Ⅱ)	サーボユニット固定ステー(XY-Ⅱ)	1	
2	QV250160	V-pantograph servo unit cover,upper(XY-Ⅱ)	V枠サーボユニットカバー,上(XY-Ⅱ)	1	
3	HP321140	Upper shaft connecting bearing unit(SBFLN02)	上軸連結軸受ユニット(SBFLN02)	2	
4	QV480051	Servo drive unit base(XY-Ⅱ)	サーボ駆動ユニットベース(XY-Ⅱ)	1	
5	QV480091BS	Pantograph drive shaft(XY-Ⅱ) φ15×230L	枠駆動シャフト(XY-Ⅱ) φ15×230L	1	
6	NB0HH481932	Pulse motor coupling	パルスモーターカップリング	1	
7	QV480170A06300	H-pantograph connecting shaft(XY-Ⅱ) φ15×875L	V枠連結シャフト(XY-Ⅱ) φ15×875L	1	Y9Ⅱ
	QV480170A06350	H-pantograph connecting shaft(XY-Ⅱ) φ15×875L	V枠連結シャフト(XY-Ⅱ) φ15×875L	1	Y9HⅡ
8	QV480020	Pantograph drive pulley(S5M-P60) Wide30	枠駆動プーリー(S5M-P60) 幅30	1	
9	QV480010	Timing belt(B300S5M425)	タイミングベルト(B300S5M425)	1	
10	HH481980	φ19 clamp	φ19割リクランプ	1	
11	QV480040	Position decision collar(Moter pulley)	位置決メカラー(モータープーリー)	1	
12	QV480030	Pantograph drive pulley(S5M-P15) Wide30	枠駆動プーリー(S5M-P15) 幅30	1	
13	A9011244	Bearing unit(UFL002D)	軸受ユニット(UFL002D)	1	
14	QV480061	Servo motor fixed bracket(XY-Ⅱ)	サーボモーター取付ブラケット(XY-Ⅱ)	1	
15	QV250131	Servo unit cover,lower(XY-Ⅱ)	サーボユニットカバー,下(XY-Ⅱ)	1	
16	RF490080	Motor pulley connecting coupling	モータープーリ連結カップリング	1	
17	EDY00680	XY servo motor(TS4613N1300E200)	XYサーボモーター(TS4613N1300E200)	1	
51		Hex.socket bolt M8×18(With washers)	六角穴付ボルト M8×18(平座金 バネ座金付)		
52		Truss screw M4×8	十字穴付トラス小ネジ M4×8		
53		Hex.socket bolt M6×25(With washers)	六角穴付ボルト M6×25(平座金 バネ座金付)		
54		Hex.bolt M8×40(With plain washer)	六角ボルト M8×40(平座金付)		
55		Hex.socket bolt M5×18	六角穴付ボルト M5×18		
56		Hex.socket bolt M6×14(With washers)	六角穴付ボルト M6×14(平座金 バネ座金付)		
57		Hex.socket bolt M6×16(With washers)	六角穴付ボルト M6×16(平座金 バネ座金付)		
58		Hex.nut M8	六角ナット M8		
59		Hex.socket bolt M5×16	六角穴付ボルト M5×16		
60		Hex.socket bolt M6×16(With spring washer)	六角穴付ボルト M6×16(バネ座金付)		

11A Control A
制御A

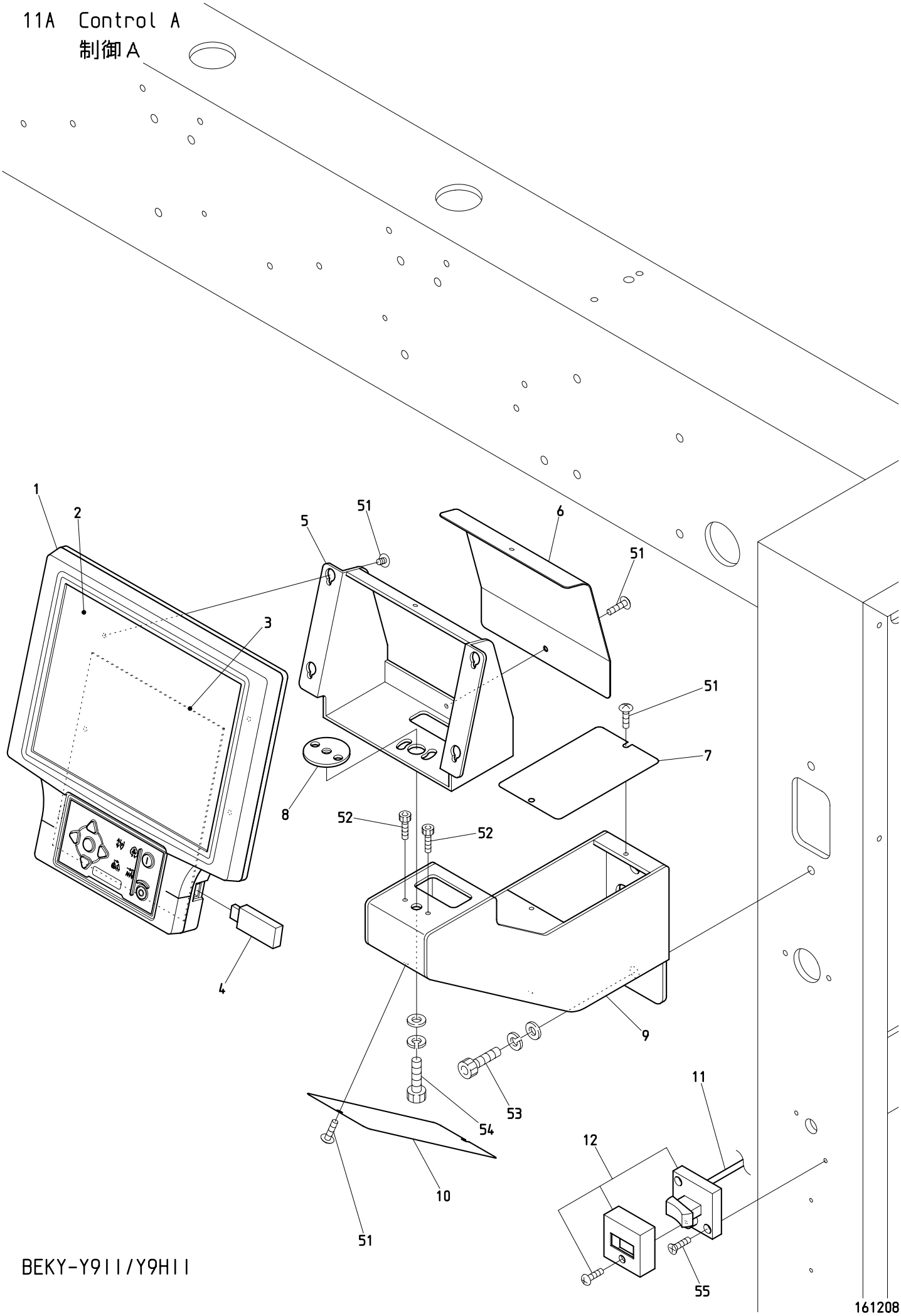

BEKY-Y9II/Y9HII

１１Ａ　Control A
制御Ａ

ITEM	ＬＩＳＴ No.	ＤＥＳＣＲＩＰＴＩＯＮ	部品名	Q'TY	ＮＯＴＥ
1	EAY144A1	KS automat controller	KSオートマット	1 set	
2	EDY00970	Color LCD with touch panel(TCG104SVL)	タッチパネル付カラーLCD(TCG104SVL)	1	
3	EBY03830	A1610 CPU board	A1610 CPUボード	1	
4	A9054062	USB-memory 8GB(RUF2-K8GR-BK)	USBメモリ 8GB(RUF2-K8GR-BK)	1	
5	JW510010	Automat bracket(KS)	オートマットブラケット(KS)	1	
6	JW250000	Automat bracket cover(KS)	オートマットブラケットカバー(KS)	1	
7	JW250020	Automat mounting base upper cover(KS)	オートマット取付台上面カバーKS)	1	
8	JW510020	Automat rotation base(KS)	オートマット回転ベース(KS)	1	
9	JW510001	Automat bracket mounting base(KS)	オートマットブラケット取付台KS)	1	
10	JW250010	Automat mounting base front cover(KS)	オートマット取付台正面カバーKS)	1	
11		Fluorescent lamp(100V)	蛍光灯ケーブル(100V)	1	
		Fluorescent lamp(200V)	蛍光灯ケーブル(200V)	1	
12	A9052029	Exposure switch WS3001	露出スイッチ WS3001	1	
51		Truss head screw M4×10(SUS)	十字穴付トラス小ネジ M4×10(SUS)		
52		Hex. socket head cap screw M4×5 (Trivalent chromate treatment)	六角穴付ボルト M4×5 (三価クロメート)		
53		Hex. socket head cap screw M8×25(With washers)	六角穴付ボルト M8×25(平座金 バネ座金付)		
54		Hex. socket head cap screw M8×15(With washers) (Trivalent chromate treatment)	六角穴付ボルト M8×15(平座金 バネ座金付) (三価クロメート)		
55		Cross recessed countersunk head screw M4×12	十字穴付皿小ネジ M4×12		

11B Control B
制御B

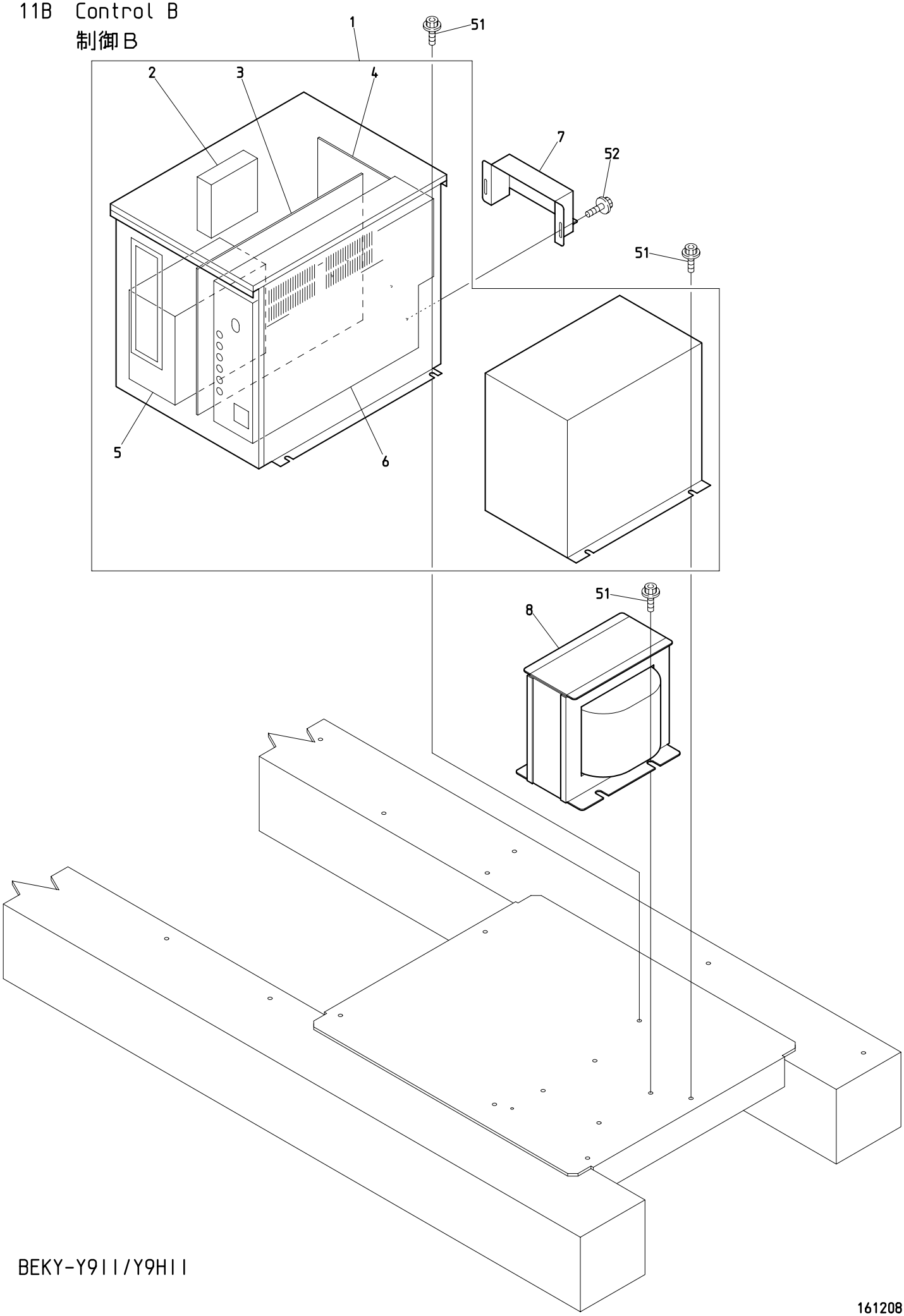

BEKY-Y9II/Y9HII

161208

１１Ｂ　Control B

制御Ｂ

ITEM	ＬＩＳＴ No.	ＤＥＳＣＲＩＰＴＩＯＮ	部品名	Q'TY	ＮＯＴＥ
1	EAY148A2	UAD-20A KY driver	UAD-20A KYドライバ	1 set	
2	EDY00751	DC fan 9A0812L402(For UAD20/21)	DCファン 9A0812L402(UAD20/21用)	1	
3	EBY03243	AC servo unit 8454+B1140 SH board	ACサーボユニット 8454+B1140 SHボード	1	
	EBY03202	8454 AC servo board	8454 ACサーボ基板	1	
	EBY02411	B1140 SH board	B1140 SHボード	1	
4	EBY03640	B1310 back board	B1310 バックボード	1	
5	EBY03470	B1250 750W inverter(FR-D720-0.75Kw)	B1250 750Wインバータ(FR-D720-0.75Kw)	1	
6	EBY03770	B1621 control unit(Standard)	B1621 コントロールユニット(標準)	1	
7	PN510001	Driver cable cover hold	ドライバーケーブルカバー押エ	1	
8	EAY126A3	XY servo 1P transformer(T1508)	XYサーボ 1Pトランス(T1508)	1	
	EAY127A3	XY servo 3P transformer(T1509)	XYサーボ 3Pトランス(T1509)	1	
51		Hex. socket head cap screw with flange M6×12	フランジ付六角穴付ボルト M6×12		
52		Hex. socket head cap screw with flange M3×6	フランジ付六角穴付ボルト M3×6		

11C-1 Control C (Y911)
制御C（Y911）

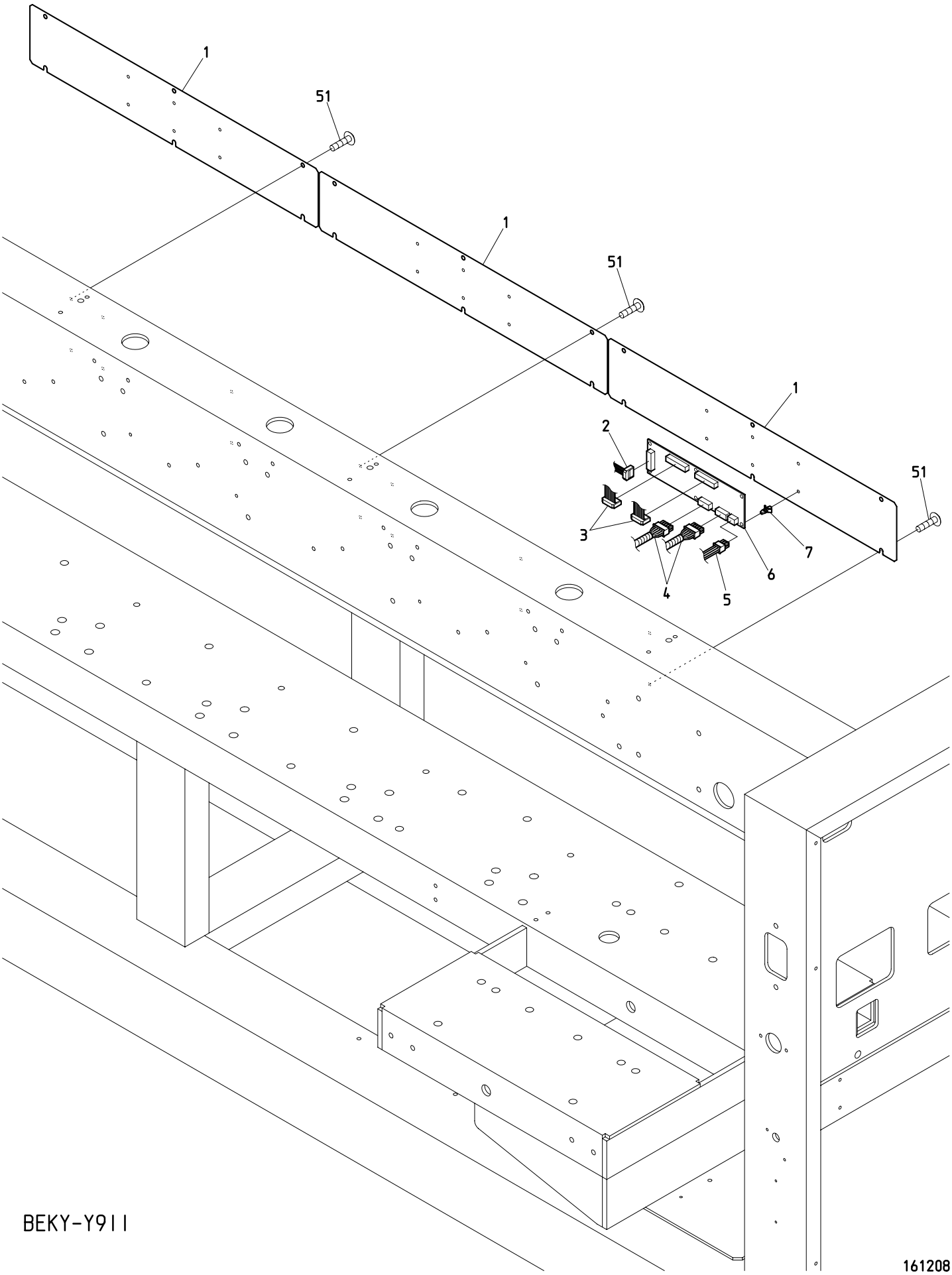

BEKY-Y911

161208

１１Ｃ－１　Control C (Y9Ⅱ)

制御Ｂ（Ｙ９Ⅱ）

ITEM	ＬＩＳＴ No.	ＤＥＳＣＲＩＰＴＩＯＮ	部品名	Q'TY	ＮＯＴＥ
1	QV250010	Cable cover(DYH-4) P300	ケーブルカバー(XY,試縫機) P=300	３	
2	2DQV06750A0	CAN cable(BEXY-06,CP750)	CAN ケーブル(BEXY-06,CP750)	１	
3	EP535870	K2802A 16 cores flat cable 650L	K2802A 16芯フラットケーブル 650L	６	
4	RR510170	Middle harness (Between duct and head) 300×300	中間ハーネス(ダクトーヘッド間) 300×300用	６	
5	2KQV06300	Duct board harness(BEXY-06,P=300)	ダクト基板ハーネス(BEXY-06,P=300)	１	
6	EBY03292	C1112 KS 2-head duct board	C1112 KS 2頭ダクトボード	３	
7	A9068048	Locking guard spacer	ロッキングカードスペーサー	１８	
51		Truss head screw M6×10	十字穴付トラス小ネジ M6×10		

11C-2 Control C (Y9HII)
制御C（Y9HII）

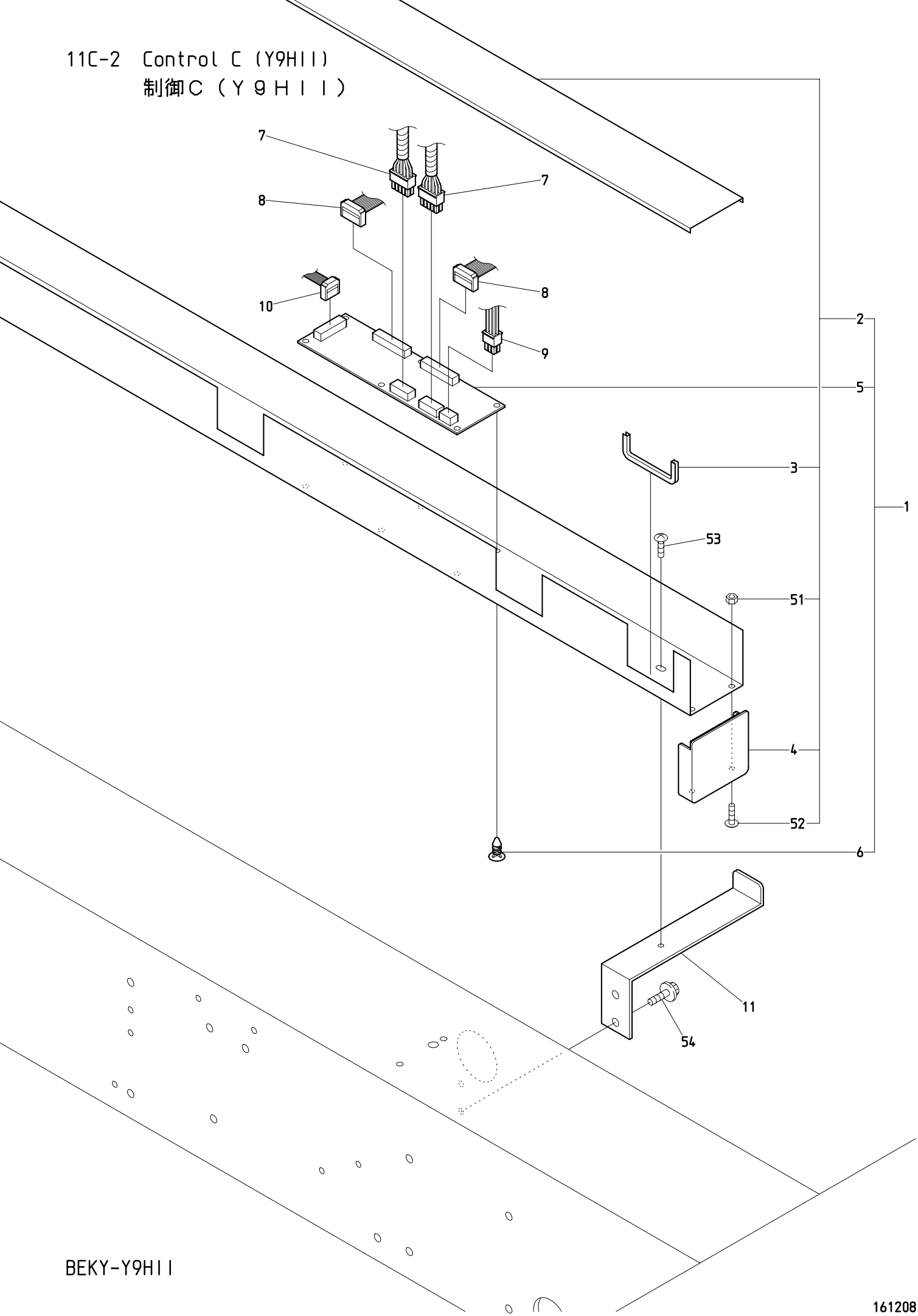

BEKY-Y9HII

161208

１１Ｃ－２　Control C (Y9HⅡ)

制御Ｃ（Ｙ９ＨⅡ）

ITEM	ＬＩＳＴ No.	ＤＥＳＣＲＩＰＴＩＯＮ	部品名	Q'TY	ＮＯＴＥ
1	1UQVA06350N0	Duct set(BEXY-06HⅡ,P=350)	ダクトセット(BEXY-06HⅡ,P=350) 片欠	１set	
2	1UQVT06350N0	Duct(BEXY-06HⅡ,P=350)	ダクト(BEXY-06HⅡ,P=350) 片欠	１	
3	KN510890	cable duct protector	ケーブルダクトプロテクタ	７	
4	NB0PC510001	Duct end cover	ダクト端カバー	２	
5	EBY03292	C1112 KS 2-head duct board	C1112 KS 2頭ダクトボード	３	
6	A9068052	Locking guard spacer KGLS-6RT	ロッキングガードスペーサ KGLS-6RT	１８	
7	RR510170	Middle harness (Between duct and head) 300×300	中間ハーネス(ダクトーヘッド間) 300×300用	６	
8	EP535870	K2802A 16 cores flat cable 650L	K2802A 16芯フラットケーブル 650L	６	
9	2KQV06350	Duct board harness(BEXY-06,P=350)	ダクト基板ハーネス(BEXY-06,P=350)	１	
10	2DQV06750A0	CAN cable(BEXY-06,CP750)	CAN ケーブル(BEXY-06,CP750)	１	
11	QF510000	Duct bracket	ダクトブラケット	３	
51		Hex. nut M4	六角ナット M4		
52		Truss head screw M4×8	十字穴付トラス小ネジ M4×8		
53		Truss head screw M5×10	十字穴付トラス小ネジ M5×10		
54		Hex. socket head cap screw with flange M6×20	フランジ付六角穴付ボルト M6×20		

11D Control D
制御D

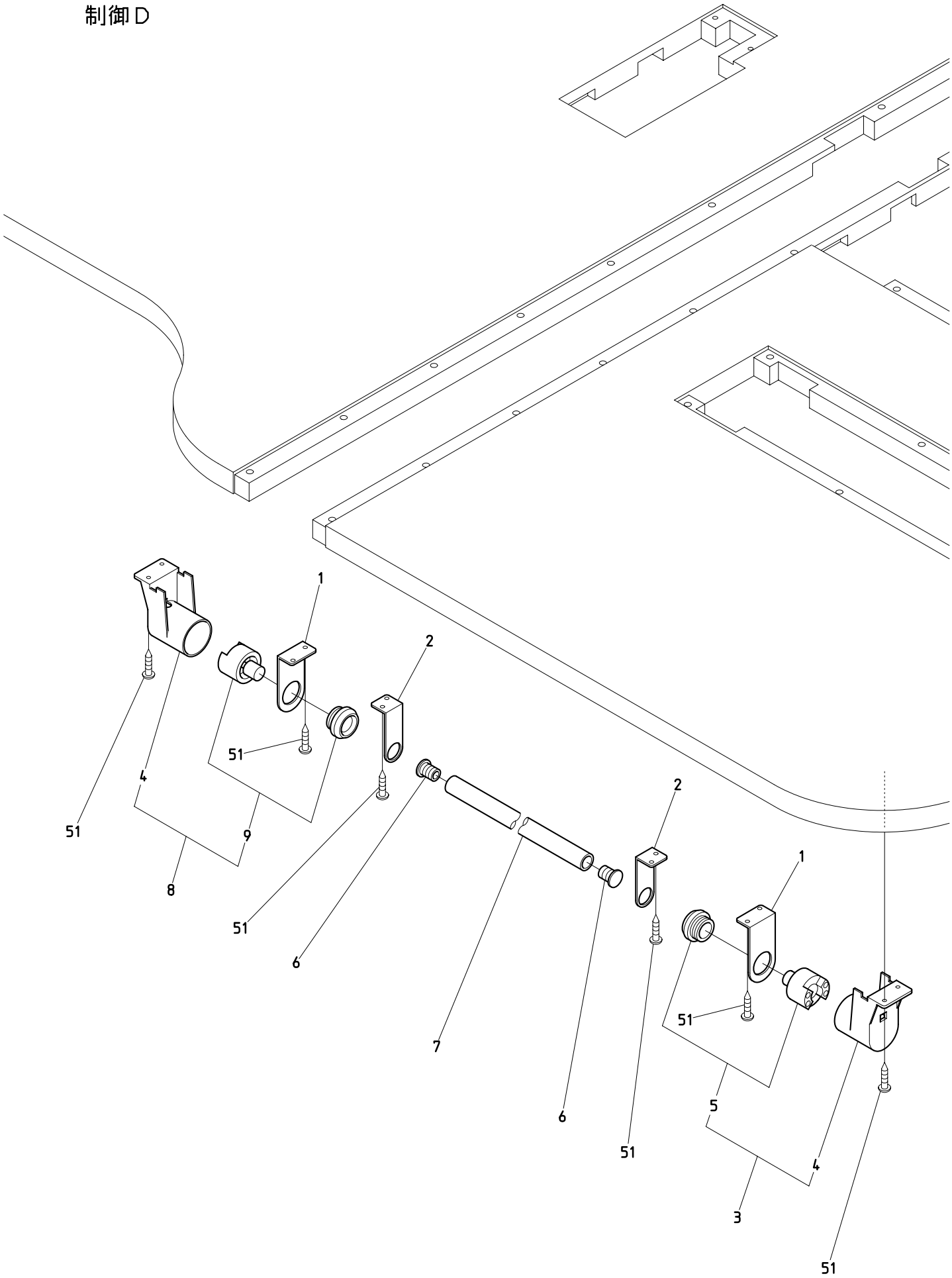

BEKY-Y9II/Y9HII

161208

１１Ｄ　Control D
制御Ｄ

ITEM	ＬＩＳＴ No.	ＤＥＳＣＲＩＰＴＩＯＮ	部品名	Q'TY	ＮＯＴＥ
1	KC530230	Bar switch bracket(Large,For cylinder)	棒スイッチブラケット(大,シリンダ用)	2	
2	KC530240	Bar switch bracket(Small,For cylinder)	棒スイッチブラケット(小,シリンダ用)	4	
3	KB510020	Common bar switch a'ssy OFF side	共通棒スイッチASSY OFF側	1set	
4	KF530151	Push botton switch cap	押シボタンスイッチキャップ	2	
5	A9052089	Push botton switch MS-319-0(Red)	押シボタンスイッチ MS-319-0(赤)	1	
6	KF530171	Switch bar cap	スイッチ棒キャップ	2	
7	KF530160	Switch bar	スイッチ棒	1	
8	KB510010	Common bar switch a'ssy ON side	共通棒スイッチASSY ON側	1set	
9	A9052090	Push botton switch MS-319-2(Green)	押シボタンスイッチ MS-319-2(緑)	1	
51		Cross recessed truss head tapping screw φ4×20	十字穴付トラスタッピンネジ φ4×20		

12 Accessories
付属品

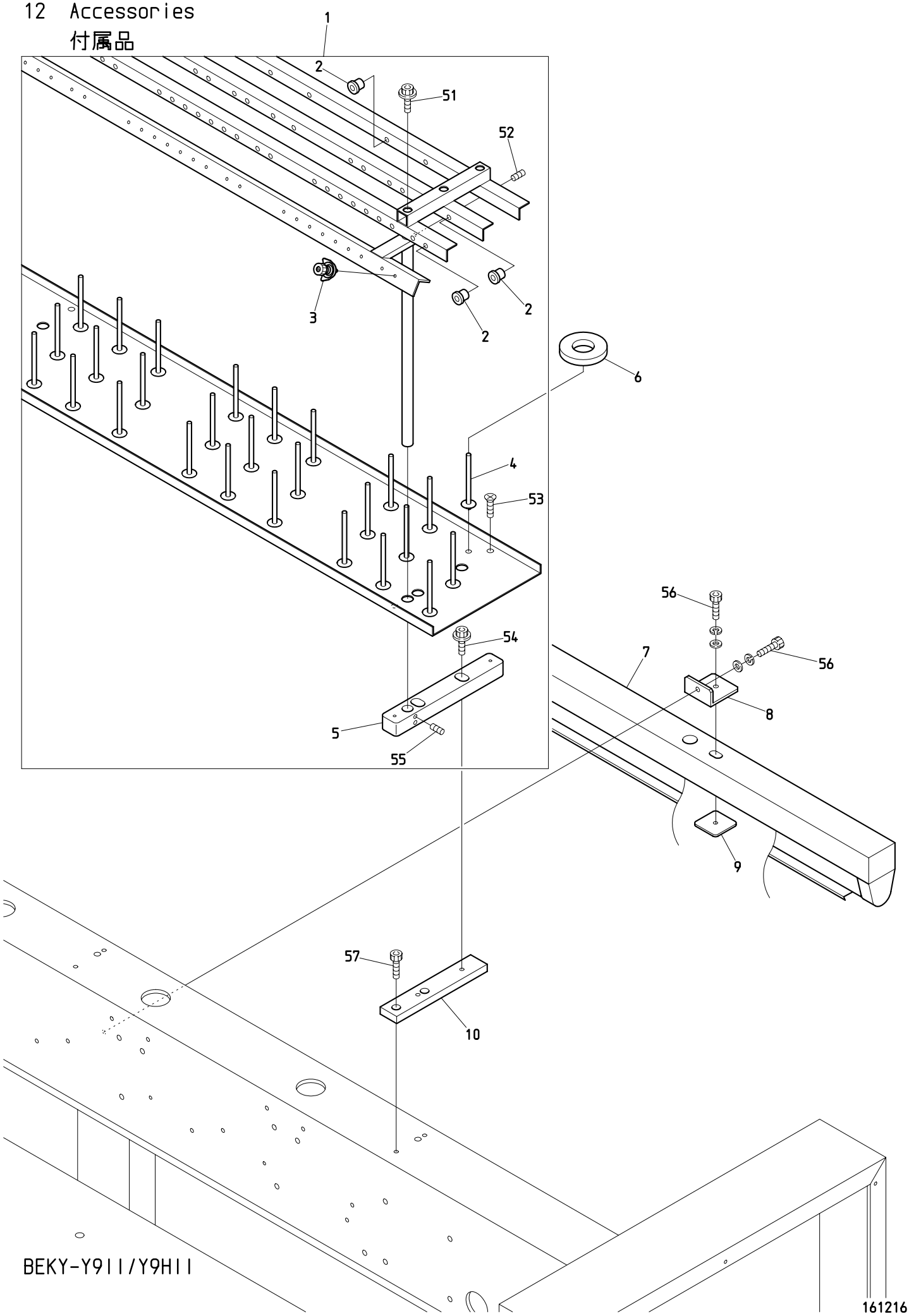

BEKY-Y9II/Y9HII

161216

１２　Accessories
付属品

ITEM	ＬＩＳＴ No.	ＤＥＳＣＲＩＰＴＩＯＮ	部品名	Q'TY	ＮＯＴＥ
1	2CSH09063001	Spool holder a'ssy(D/XY-Y906 P=300)	糸立テASSY(D/XY-Y906 P=300)	１	Y9Ⅱ
	2CSH09063500	Spool holder a'ssy(BEXY-Y906 P=350)	糸立テASSY(BEXY-Y906 P=350)	１	Y9HⅡ
2	HT240480	Thread guide ceramic(White)	糸口(白色)	９０	
	HT240490	Thread guide ceramic(Gray)	糸口(灰色)	１８	First needle only 1針目のみ
3	HP241431C	Second spool holder unit complete(D=13.5)	二ツ目糸立用糸案内(D=13.5)	５４	
4	NB0HT710000	Spool holder pin	糸立テピン	５４	
5	SK710000	Spool holder base block	糸立ベースブロック	４	
6	KF710390	Spool holder felt(8×34×φ70)	糸立フェルト(8×34×φ70)	５４	
7	HV710010	Fluorescent lamp MK-4111T3-A/B(100V)	蛍光灯 MK-4111T3-A/B(100V)	１	
	HV710020	Fluorescent lamp MK-4111T4-C/D(200V)	蛍光灯 MK-4111T4-C/D(200V)	１	
8	SH510080	Fluorescent lamp fixing bracket(DYH)	蛍光灯取付ブラケット(DYH)	２	
9	QJ510111	Nut plate(ETL fluorescent lamp)	ナットプレート(ETL蛍光灯)	２	
10	SH710000	Spool holder plate(DYH)	イトタテプレート(DYH)	４	
51		Hex.socket bolt M5×10(With spring washer)	六角穴付ボルト M5×10(バネ座金付)		
52		Hex.socket set screw M5×8	六角穴付止メネジ M5×8		
53		Flush screw M4×8	十字穴付皿小ネジ M4×8		
54		Hex.socket flang bolt M6×25	六角穴付フランジボルト M6×25		
55		Hex.socket set screw M6×8	六角穴付止メネジ M6×8		
56		Hex.socket bolt M6×15(With washers)	六角穴付ボルト M6×15(平座金 バネ座金付)		
57		Hex.socket bolt M6×15	六角穴付ボルト M6×15		

I N D E X

ＬＩＳＴ No.	SECTION No.	ITEM	ＬＩＳＴ No.	SECTION No.	ITEM
1SPN063003000	０８Ｂ	1	A9013066	０２Ｃ	9
1SPN063503500	０８Ｂ	1	A9014055	０４Ａ	19
1UQVA06350N0	１１Ｃ－２	1	A9014160	１０Ａ	18
1UQVT06350N0	１１Ｃ－２	2	A9014167	０４Ａ	16
2CSH09063001	１２	1	A9019046	０７Ａ	12
2CSH09063500	１２	1	A9019046	０７Ｃ	5
2DQV06750A0	１１Ｃ－１	2	A9019051	００－１	15
2DQV06750A0	１１Ｃ－２	10	A9019051	００－２	14
2KQV06300	１１Ｃ－１	5	A9020239	０８Ａ	16
2KQV06350	１１Ｃ－２	9	A9052028	０２Ｃ	3
A9010001	０７Ａ	8	A9052029	１１Ａ	12
A9010015	０８Ａ	6	A9052030	１０Ｂ	9
A9010064	０２Ｂ	5	A9052030	１０Ｅ	4
A9010073	０３Ｂ－１	26	A9052031	１０Ｂ	22
A9010073	０３Ｂ－２	27	A9052031	１０Ｅ	22
A9010100	０１Ｂ	5	A9052078	０２Ｂ	9
A9010101	０１Ｂ	6	A9052089	１１Ｄ	5
A9010108	０７Ｃ	2	A9052090	１１Ｄ	9
A9011021	０３Ａ	22	A9054055	０２Ｂ	13
A9011021	０４Ａ	23	A9054062	１１Ａ	4
A9011022	０４Ａ	24	A9056029	０７Ｂ	9
A9011023	０４Ａ	22	A9056037	０２Ｄ	20
A9011111	０１Ａ	7	A9056046	０５－１	6
A9011152	０３Ａ	21	A9056048	０２Ｃ	1
A9011240	０８Ａ	13	A9056069	０２Ａ	13
A9011244	１０Ｄ	12	A9056070	０５－２	6
A9011244	１０Ｇ	13	A9065092	０７Ｃ	11
A9012001	０７Ａ	17	A9065105	０７Ｃ	10
A9012002	０２Ｂ	15	A9065133	０２Ｂ	19
A9012002	０７Ｂ	17	A9065134	０２Ｂ	18
A9012052	１０Ｂ	11	A9068048	１１Ｃ－１	7
A9012052	１０Ｅ	6	A9068052	１１Ｃ－２	6
A9012052	１０Ｆ	3	EAY126A3	１１Ｂ	8
A9012127	０２Ｄ	23	EAY127A3	１１Ｂ	8
A9012143	０７Ｂ	11	EAY144A1	１１Ａ	1
A9012164	０４Ｂ－１	1	EAY148A2	１１Ｂ	1
A9012164	０４Ｂ－２	1	EBY01120	０７Ａ	3
A9012313	０１Ａ	18	EBY02411	１１Ｂ	3
A9012368	０４Ｂ－１	24	EBY02583	０６	11
A9012373	０８Ａ	5	EBY03202	１１Ｂ	3
A9012421	０３Ｂ－１	27	EBY03243	１１Ｂ	3
A9012421	０３Ｂ－２	28	EBY03292	１１Ｃ－１	6
A9012426	０７Ｂ	23	EBY03292	１１Ｃ－２	5
A9012426	１０Ｃ	11	EBY03470	１１Ｂ	5
A9012556	０３Ａ	1	EBY03640	１１Ｂ	4

I N D E X

ＬＩＳＴ No.	SECTION No.	ITEM	ＬＩＳＴ No.	SECTION No.	ITEM
EBY03770	１１Ｂ	6	HB330040	０７Ａ	19
EBY03830	１１Ａ	3	HB330060C	０７Ｂ	10
EDY00680	１０Ｄ	15	HB330070C	０７Ｂ	6
EDY00680	１０Ｇ	17	HB330080	０７Ｂ	22
EDY00720	０１Ｂ	3	HB330090	０７Ｂ	3
EDY00751	１１Ｂ	2	HB330101	０７Ｂ	4
EDY00970	１１Ａ	2	HB330120C	０７Ａ	13
EP535870	０６	14	HB330200C	０７Ａ	7
EP535870	１１Ｃ－１	3	HB330211C	０７Ａ	6
EP535870	１１Ｃ－２	8	HB330221	０７Ａ	4
FA999052	０６	15	HB330280	０７Ｃ	7
FN070011RG	０４Ａ	15	HB330290	０７Ｃ	4
HB230070C	０３Ｂ－１	16	HB330301	０７Ｃ	3
HB230070C	０３Ｂ－２	17	HB330311	０７Ａ	11
HB230080C	０３Ｂ－１	15	HB330320	０７Ａ	9
HB230080C	０３Ｂ－２	16	HB330330C	０７Ａ	10
HB230160C	０４Ｂ－１	2	HB330330C	０７Ｃ	1
HB230180C	０４Ｃ	18	HB330350	０７Ｂ	7
HB230190C	０４Ｃ	25	HB330370	０７Ｃ	9
HB230201C	０４Ｂ－１	3	HB330380	０７Ｃ	8
HB230201C	０４Ｂ－２	3	HB330410	０７Ｃ	6
HB230220C	０４Ｃ	8	HB330460C	０７Ａ	5
HB230262C	０３Ｂ－１	28	HH220570	０１Ａ	5
HB230262C	０４Ｃ	7	HH330670C	０７Ｂ	12
HB230271C	０４Ｃ	3	HH330760	０２Ｂ	16
HB230281C	０４Ｃ	5	HH330770	０２Ｂ	21
HB230620	０３Ｂ－１	18	HH330770	０７Ｂ	14
HB230620	０３Ｂ－２	19	HH481970C	０１Ｂ	7
HB230650	０３Ｂ－１	8	HH481970C	１０Ｂ	5
HB230650	０３Ｂ－２	8	HH481970C	１０Ｅ	18
HB230751	０３Ａ	4	HH481970C	１０Ｆ	15
HB230800C	０３Ｂ－１	1	HH481980	１０Ｄ	9
HB230800C	０３Ｂ－２	1	HH481980	１０Ｅ	12
HB240020C	０５－１	13	HH481980	１０Ｆ	9
HB240030C	０５－１	14	HH481980	１０Ｇ	10
HB240030C	０５－２	16	HH481991C	１０Ｂ	14
HB240041	０５－１	9	HH481991C	１０Ｅ	9
HB240041	０５－２	9	HH481991C	１０Ｆ	6
HB240110C	０５－１	2	HH482110	１０Ｂ	13
HB240110C	０５－２	2	HH482110	１０Ｅ	8
HB240151	０３Ａ	13	HH482110	１０Ｆ	5
HB240161	０３Ａ	14	HK220681	０１Ａ	13
HB240241C	０４Ｄ	7	HM310210	０８Ａ	21
HB240351C	０５－１	8	HM310251	０８Ａ	12
HB240351C	０５－２	8	HM330050	０７Ａ	15

I N D E X

ＬＩＳＴ No.	SECTION No.	ITEM	ＬＩＳＴ No.	SECTION No.	ITEM
HM330060	０７Ｂ	20	HT230320C	０４Ｂ－１	18
HP141080	００－１	5	HT230320C	０４Ｂ－２	15
HP141080	００－２	5	HT230330	０４Ａ	6
HP220680C	０１Ａ	13	HT230340	０４Ｂ－１	20
HP231370	０４Ｂ－１	17	HT230340	０４Ｂ－２	17
HP231370	０４Ｂ－２	14	HT230350	０２Ｄ	31
HP241431C	１２	3	HT230361	０２Ｄ	30
HP321090C	０１Ａ	2	HT230410C	０４Ｃ	6
HP321110	００－１	1	HT230420C	０４Ｂ－１	28
HP321110	００－２	1	HT230420C	０４Ｂ－２	24
HP321140	０８Ａ	18	HT230460	０４Ｂ－１	14
HP321140	１０Ｄ	4	HT230460	０４Ｂ－２	11
HP321140	１０Ｇ	3	HT230471C	０４Ｂ－１	6
HP321710C	０１Ｂ	8	HT230471C	０４Ｂ－２	6
HP321720C	０１Ｂ	1	HT230480	０４Ｂ－１	15
HP331560	０７Ｂ	18	HT230480C	０４Ｂ－２	12
HP331610	０７Ｂ	16	HT230491	０４Ｂ－１	7
HP331660	０７Ａ	18	HT230500	０４Ｂ－１	16
HP331700	０７Ｂ	2	HT230510	０４Ｂ－１	4
HP331925	０１Ｂ	2	HT230520	０４Ｂ－１	23
HP331950C	０７Ｂ	5	HT230541	０３Ａ	17
HP482940C	１０Ｂ	10	HT230560C	０４Ｂ－１	22
HP482940C	１０Ｅ	11	HT230620C	０５－１	12
HP482940C	１０Ｆ	8	HT230620C	０５－２	14
HT220011	０１Ａ	11	HT230640	０２Ｄ	28
HT220020C	０１Ａ	12	HT230690	０４Ａ	25
HT220030	０１Ａ	12	HT230730	０３Ａ	8
HT220043	０１Ａ	8	HT230730	０４Ｂ－１	8
HT220053	０１Ａ	8	HT230750	０４Ｂ－１	5
HT220061	０１Ａ	10	HT230750	０４Ｂ－２	5
HT230020	０３Ａ	19	HT230760	０４Ｂ－１	12
HT230064	０４Ａ	8	HT230770	０４Ｂ－１	13
HT230071	０３Ａ	2	HT230770	０４Ｂ－２	10
HT230080	０３Ａ	6	HT230830	０２Ｄ	29
HT230100C	０３Ｂ－１	10	HT230941	０３Ａ	3
HT230111	０４Ａ	18	HT230950	０３Ａ	20
HT230120	０４Ａ	11	HT240000	０３Ａ	12
HT230171	０３Ａ	5	HT240010	０３Ａ	15
HT230180C	０４Ａ	20	HT240180	０６	18
HT230263	０４Ａ	7	HT240290	０６	5
HT230270	０３Ａ	18	HT240430C	０４Ｄ	6
HT230280C	０４Ｂ－１	27	HT240440C	０４Ｄ	8
HT230280C	０４Ｂ－２	23	HT240480	１２	2
HT230290	０４Ｂ－１	21	HT240490	１２	2
HT230300	０３Ａ	23	HT240570C	０５－１	5

I N D E X

ＬＩＳＴ No.	SECTION No.	ITEM	ＬＩＳＴ No.	SECTION No.	ITEM
HT240570C	０５－２	5	KB510020	１１Ｄ	3
HT240580C	０５－１	3	KC270101	０２Ｄ	19
HT240580C	０５－２	3	KC270271	０２Ｄ	6
HT270001	０２Ｄ	3	KC270292	０２Ｄ	9
HT270010	０２Ｄ	2	KC271442	０２Ｂ	1
HT270023	０２Ｄ	7	KC330170C	０７Ａ	2
HT270030	０２Ｄ	1	KC330180	０２Ｂ	4
HT270040	０２Ｄ	5	KC330280	０７Ａ	1
HT270063	０２Ｄ	8	KC330310185	０７Ａ	16
HT270070C	０２Ｃ	10	KC330310185	０７Ｂ	15
HT270091	０２Ｄ	27	KC330410	０２Ｂ	20
HT270110C	０２Ｃ	8	KC330410	０４Ａ	26
HT270121	０２Ｄ	25	KC330410	０４Ｃ	21
HT330001	０７Ａ	14	KC330410	０７Ｂ	13
HT790020	０８Ｂ	5	KC530230	１１Ｄ	1
HV250010	０２Ａ	1	KC530240	１１Ｄ	2
HV270020C	０２Ａ	17	KF210710	０１Ａ	14
HV270030C	０２Ａ	14	KF220302	０１Ａ	16
HV270071	０２Ａ	10	KF220421	０１Ａ	15
HV270090C	０２Ａ	11	KF220530	０１Ａ	15
HV270100C	０２Ａ	16	KF221020	０１Ａ	16
HV270240	０２Ｂ	11	KF221040	０１Ａ	14
HV270280	０２Ｂ	10	KF221062	０１Ａ	14
HV270310	０２Ａ	8	KF230501	０３Ｂ－１	6
HV270320	０２Ａ	9	KF230501	０３Ｂ－２	6
HV270330	０２Ａ	6	KF230582	０２Ｄ	4
HV270340	０２Ａ	5	KF230620	０４Ｃ	24
HV270350	０２Ｂ	8	KF230620	０７Ｂ	21
HV270361	０２Ｂ	3	KF230630	０７Ｂ	19
HV270372	０１Ａ	17	KF230640C	０２Ａ	12
HV270382	０２Ａ	3	KF230640C	０４Ｃ	20
HV270411	０２Ａ	10	KF230661	０４Ｃ	19
HV270420	０２Ａ	7	KF230670	０４Ｃ	17
HV270432	０２Ａ	3	KF230680	０３Ｂ－１	7
HV270440	０２Ａ	4	KF230680	０３Ｂ－２	7
HV710010	１２	7	KF232130	０４Ａ	10
HV710020	１２	7	KF250220	０２Ｄ	10
HX310020	０８Ａ	10	KF250231	０２Ｄ	12
JW250000	１１Ａ	6	KF250241	０２Ｄ	11
JW250010	１１Ａ	10	KF250250	０２Ｄ	13
JW250020	１１Ａ	7	KF250900	０２Ａ	2
JW510001	１１Ａ	9	KF530151	１１Ｄ	4
JW510010	１１Ａ	5	KF530160	１１Ｄ	7
JW510020	１１Ａ	8	KF530171	１１Ｄ	6
KB510010	１１Ｄ	8	KF710390	１２	6

I N D E X

ＬＩＳＴ No.	SECTION No.	ITEM	ＬＩＳＴ No.	SECTION No.	ITEM
KF730500	１０Ａ	6	NB0HT230220	０５－１	11
KF730510	１０Ａ	4	NB0HT230220	０５－２	13
KF730750	１０Ａ	1	NB0HT230590	０４Ｃ	1
KF730760	１０Ａ	2	NB0HT240101	０６	17
KL230180	０４Ｃ	23	NB0HT710000	１２	4
KL230280	０４Ｃ	22	NB0PC510001	１１Ｃ－２	4
KL270002	０２Ｄ	17	NB0RH230281	０３Ｂ－１	20
KL270041	０２Ｄ	24	NB0RJ480152	１０Ｅ	1
KL270060C	０２Ｄ	22	NB0RJ480152	１０Ｆ	1
KL270070C	０２Ｄ	15	NB0RR240280	０６	2
KL270081	０２Ｃ	4	NB0RR240510	０６	6
KL270091	０２Ｃ	7	NB0RR480270	１０Ｃ	2
KL270101	０２Ｃ	15	NB0SH48000H60	１０Ｂ	18
KL270110C	０２Ｃ	12	NB0SH48000V300	１０Ｅ	16
KL270120C	０２Ｃ	14	NB0SH48000V300	１０Ｆ	13
KL270131C	０２Ｃ	13	NB0SH48000V350	１０Ｅ	16
KL270260C	０２Ｃ	2	NB0SH48000V350	１０Ｆ	13
KL270402	０２Ｃ	11	NB1ST73000K0	１０Ａ	7
KL270450	０２Ｃ	6	NB1ST73000L0	１０Ａ	8
KL270520C	０２Ｄ	18	NB2HB310080	０８Ａ	4
KL270530	０２Ｄ	26	NB2HB31008A0	０８Ａ	7
KN271720	０２Ｂ	17	NB2HX310011	０８Ａ	9
KN271750	０２Ｂ	6	NB2QY210001	０１Ａ	4
KN271782	０２Ｂ	5	NB2QY210011	０１Ａ	6
KN271800	０２Ｂ	14	NB2RP210034	０１Ａ	6
KN272350	０２Ｂ	7	NB2RP210044	０１Ａ	4
KN272401	０２Ａ	15	NB2SH310440	０８Ａ	8
KN272401	０２Ｃ	5	PC240011	０４Ｄ	1
KN272401	０２Ｄ	16	PC240011	０４Ｄ	2
KN330010	０２Ｂ	20	PC240020	０４Ｄ	4
KN330010	０４Ａ	26	PC240030	０４Ｄ	5
KN330010	０４Ｃ	21	PC240040	０４Ｄ	3
KN330010	０７Ｂ	13	PC240060	０６	3
KN480420360	１０Ａ	13	PC240070	０６	19
KN480420470	１０Ａ	13	PF240040	０５－２	10
KN510890	１１Ｃ－２	3	PF240050	０５－２	11
KN540510	０６	16	PN510001	１１Ｂ	7
KV230040	０４Ａ	5	QF510000	１１Ｃ－２	11
MK230071	０４Ｂ－１	29	QH210020	０２Ｃ	16
MK230071	０４Ｂ－２	25	QH230000	０４Ｂ－２	2
MK230080C	０４Ｂ－１	30	QH230010	０３Ａ	7
MK230080C	０４Ｂ－２	26	QH230020	０３Ａ	11
NB0HH481932	１０Ｄ	3	QH230030	０３Ａ	23
NB0HH481932	１０Ｇ	6	QH230040	０３Ａ	9
NB0HH481980	１０Ｂ	1	QH230050	０３Ａ	10

I N D E X

ＬＩＳＴ No.	SECTION No.	ITEM	ＬＩＳＴ No.	SECTION No.	ITEM
QH230060	０３Ａ	16	QV480010	１０Ｇ	9
QH230070	０３Ｂ－２	2	QV480020	１０Ｄ	7
QH230080	０３Ｂ－２	11	QV480020	１０Ｇ	8
QH230091	０３Ｂ－２	9	QV480030	１０Ｄ	11
QH230100	０３Ｂ－２	10	QV480030	１０Ｇ	12
QH230111	０３Ｂ－２	15	QV480040	１０Ｄ	10
QH230120	０３Ｂ－２	21	QV480040	１０Ｇ	11
QH230140	０３Ｂ－２	20	QV480051	１０Ｄ	6
QH230150	０４Ａ	1	QV480051	１０Ｇ	4
QH230160	０４Ａ	5	QV480061	１０Ｄ	13
QH230170	０４Ｂ－２	18	QV480061	１０Ｇ	14
QH230180	０４Ｂ－２	7	QV480070BS	１０Ｄ	17
QH230190	０４Ｂ－２	13	QV480091BS	１０Ｇ	5
QH230200	０４Ｂ－２	4	QV480100	１０Ｄ	5
QH230210	０４Ｂ－２	20	QV480100	１０Ｇ	1
QH230220	０４Ｂ－２	19	QV480170A06300	１０Ｄ	2
QH230230	０４Ｂ－２	8	QV480170A06300	１０Ｄ	18
QH230240C	０４Ｂ－２	16	QV480170A06300	１０Ｇ	7
QH230250	０４Ｂ－２	9	QV480170A06350	１０Ｄ	2
QH230260	０４Ｃ	9	QV480170A06350	１０Ｄ	18
QH230270	０４Ｃ	14	QV480170A06350	１０Ｇ	7
QH230271	０３Ｂ－２	29	QV480210H600	１０Ａ	19
QH230280	０３Ｂ－２	32	QV480220V300	１０Ａ	25
QH230280	０４Ｃ	16	QV480220V350	１０Ａ	25
QH230290	０４Ｃ	10	QV480230V300	１０Ａ	24
QH230300	０４Ｃ	13	QV480230V350	１０Ａ	24
QH230310	０３Ｂ－２	31	RD230370C	０４Ａ	9
QH230310	０４Ｃ	12	RD230482	０４Ａ	2
QH230320	０３Ｂ－２	30	RD230490	０４Ａ	3
QH230320	０４Ｃ	15	RD240154	０６	7
QH240000	０５－２	15	RF250093	００－１	2
QJ510111	１２	9	RF250093	００－２	2
QL240000	０６	1	RF450041	１０Ｂ	20
QV1106YH353520	００－２	9	RF450041	１０Ｅ	20
QV11E06Y303011	００－１	10	RF480360350	１０Ｅ	14
QV12E0660303010	００－１	3	RF480360350	１０Ｆ	11
QV12E0660353510	００－２	3	RF490080	１０Ｄ	14
QV140010	００－１	7	RF490080	１０Ｇ	16
QV140010	００－２	6	RH230271	０３Ｂ－１	21
QV250010	１１Ｃ－１	1	RH230271	０３Ｂ－２	22
QV250110	１０Ｄ	1	RH230300C	０３Ｂ－１	19
QV250131	１０Ｄ	16	RH230311	０３Ｂ－１	4
QV250131	１０Ｇ	15	RH230311	０３Ｂ－２	4
QV250160	１０Ｇ	2	RH230320	０３Ｂ－１	12
QV480010	１０Ｄ	8	RH230320	０３Ｂ－２	13

I N D E X

ＬＩＳＴ No.	SECTION No.	ITEM	ＬＩＳＴ No.	SECTION No.	ITEM
RH230330C	０３Ｂ－１	13	RP510020	０１Ｂ	4
RH230330C	０３Ｂ－２	14	RR230001C	０３Ｂ－１	9
RH230410C	０４Ａ	4	RR230011	０４Ａ	17
RH230440	０４Ａ	12	RR230020	０４Ａ	27
RH230450	０４Ａ	13	RR230031C	０４Ｂ－１	19
RH230460	０４Ａ	14	RR230040	０３Ｂ－１	2
RH230540	０４Ｂ－１	26	RR230051	０４Ａ	1
RH230540	０４Ｂ－２	22	RR230081	０３Ｂ－１	29
RH230550	０４Ｂ－１	25	RR230081	０４Ｃ	4
RH230550	０４Ｂ－２	21	RR230091	０４Ｃ	2
RH230610	０３Ｂ－１	11	RR230131	０４Ｂ－１	9
RH230610	０３Ｂ－２	12	RR230140	０４Ｂ－１	11
RH230610	０４Ｃ	11	RR230151	０４Ｂ－１	10
RH230801	０３Ｂ－１	3	RR230190	０５－１	10
RH230801	０３Ｂ－２	3	RR230190	０５－２	12
RH230810	０３Ｂ－１	5	RR230261	０３Ｂ－１	17
RH230810	０３Ｂ－２	5	RR230261	０３Ｂ－２	18
RJ250160	０８Ａ	3	RR230272	０３Ｂ－１	14
RJ450021	１０Ｂ	7	RR230290	０４Ａ	21
RJ450021	１０Ｅ	2	RR240060	０６	21
RJ450060	１０Ｂ	8	RR240300C	０６	4
RJ450060	１０Ｅ	3	RR240310	０６	9
RJ48009B60	１０Ｃ	1	RR240320	０６	10
RJ480110	１０Ｃ	8	RR240330	０６	13
RJ480121	１０Ｃ	9	RR240350	０６	20
RN210012	０２Ｃ	16	RR240390	０６	8
RN230010	０３Ｂ－１	22	RR240660	０６	12
RN230010	０３Ｂ－２	23	RR250270	０８Ａ	11
RN230020C2	０３Ｂ－１	23	RR270004	０２Ｂ	2
RN230020C2	０３Ｂ－２	24	RR270010	０２Ｂ	12
RN230030	０３Ｂ－１	24	RR270092	０２Ｄ	14
RN230030	０３Ｂ－２	25	RR270120	０２Ｄ	21
RN230040	０３Ｂ－１	25	RR330010	０７Ｂ	8
RN230040	０３Ｂ－２	26	RR450000	１０Ｂ	19
RN230050	０３Ａ	16	RR450000	１０Ｅ	19
RN230063	０３Ｂ－１	14	RR450010	１０Ｂ	21
RN230072	０３Ｂ－１	17	RR450010	１０Ｅ	21
RN240010	０５－１	7	RR460000C	１０Ｃ	5
RN240010	０５－２	7	RR460033	１０Ｃ	4
RN240020C	０５－１	1	RR480061C	１０Ｃ	13
RN240020C	０５－２	1	RR48023A60G	１０Ｃ	6
RN240030C	０５－１	4	RR48024A60	１０Ｃ	7
RN240030C	０５－２	4	RR480260	１０Ｃ	3
RP310170C	０８Ａ	1	RR48029A32G	１０Ｅ	14
RP330010	０７Ｂ	1	RR48029A32G	１０Ｆ	11

I N D E X

ＬＩＳＴ No.	SECTION No.	ITEM	ＬＩＳＴ No.	SECTION No.	ITEM
RR48029A60G	１０Ｂ	16	SH160280	０８Ｂ	3
RR510170	１１Ｃ－１	4	SH160300	０８Ｂ	2
RR510170	１１Ｃ－２	7	SH250080	０８Ｂ	4
RR730010	１０Ａ	15	SH310111	０８Ａ	19
RR730020	１０Ａ	16	SH310161BS	０８Ａ	22
RR730031C	１０Ａ	17	SH310170BS	０１Ａ	3
RR730050C	１０Ａ	14	SH310170BS	０８Ａ	23
RR730150	１０Ａ	22	SH310221BS	０８Ａ	22
RR730220	１０Ａ	5	SH310230BS	０１Ａ	3
RR730300	１０Ａ	12	SH310230BS	０８Ａ	23
RR730310	１０Ａ	11	SH480001	１０Ｂ	4
RR730320	１０Ａ	10	SH480001	１０Ｅ	17
RR73035A60	１０Ａ	23	SH480001	１０Ｆ	14
RX310010	０８Ａ	14	SH480800	１０Ｂ	15
RX310020	０８Ａ	15	SH480800	１０Ｅ	10
SC160011	００－１	13	SH480800	１０Ｆ	7
SC160011	００－２	12	SH480810	１０Ｂ	17
SC160020	００－１	14	SH480810	１０Ｅ	15
SC160020	００－２	13	SH480810	１０Ｆ	12
SC160031	００－１	12	SH480820	１０Ｂ	6
SC160031	００－２	11	SH510080	１２	8
SC210001	０１Ａ	19	SH710000	１２	10
SC210010	０１Ａ	20	SH73005A60	１０Ａ	20
SC310000C	０８Ａ	17	SH730133	１０Ａ	3
SC310010C	０８Ａ	20	SH730163	１０Ａ	3
SC480010	１０Ｂ	12	SH73025A60	１０Ａ	21
SC480010	１０Ｅ	7	SJ220010	０１Ａ	9
SC480010	１０Ｆ	4	SJ320010	０１Ａ	1
SC480020	１０Ｂ	2	SJ480000	１０Ｂ	3
SC480020	１０Ｅ	5	SJ480000	１０Ｅ	13
SC480020	１０Ｆ	2	SJ480000	１０Ｆ	10
SF730030	１０Ａ	9	SK310070	０８Ａ	2
SH140071	００－１	4	SK710000	１２	5
SH140071	００－２	4	WW480020	１０Ｃ	10
SH140080	００－１	8	WW480030	１０Ｃ	12
SH140080	００－２	7			
SH140100	００－１	11			
SH140100	００－２	10			
SH140160	００－１	9			
SH140220	００－２	8			
SH140261	００－１	17			
SH140261	００－２	16			
SH140270	００－１	16			
SH140270	００－２	15			
SH140310	００－１	6			