Barudan

HIGH SPEED AUTOMATIC EMBROIDERY MACHINE

MODEL

BEXY-S*CⅡ
BEXL-S*CⅡ

PARTS LIST

MODELS WITH MK5 TRIMMER
SERIAL NUMBER ENDING D15 AND LATER

BARUDAN CO., LTD.

20 Tsukagoshi Josuiji,
Ichinomiya-city, Aichi-pref., Japan
TEL〈81〉586-76-1137 FAX〈81〉586-77-1499
http://www.barudan.co.jp/

株式会社 バルダン

〒491-0004 愛知県一宮市定水寺塚越20番地
TEL (0586) 76－1137 (代) FAX (0586) 77－1499
http://www.barudan.co.jp/

ＢＥＸＹ－Ｓ＊ＣⅡ
ＢＥＸＬ－Ｓ＊ＣⅡ
HIGH SPEED AUTOMATIC EMBROIDERY MACHINE
高速自動刺繍ミシン

ＣＯＮＴＥＮＴＳ
目　　次

Machine layout (BEXY-S15CⅡ)
配置図 (BEXY-S15CⅡ)

00A-1　Table・Frame A (2T/4T)
テーブル・フレームＡ（２Ｔ／４Ｔ）

00A-2　Table・Frame A (6T/8T)
テーブル・フレームＡ（６Ｔ／８Ｔ）

00B　Table・Frame B
テーブル・フレームＢ

01A　Head・Bed A
ヘッド・ベッドＡ

01B　Head・Bed B
ヘッド・ベッドＢ

02A　Thread cut A
糸切りＡ

02B　Thread cut B
糸切りＢ

02C　Thread cut C
糸切りＣ

03　Take up lever
天秤

04A　Needle bar A
針棒Ａ

04B　Needle bar B
針棒Ｂ

04C　Needle bar C
針棒Ｃ

04D　Needle bar D
針棒Ｄ

04E　Needle bar E
針棒Ｅ

05　Jump
ジャンプ

06　Thread guide
糸道

07A　Color change A
色換えＡ

07B　Color change B
色換えＢ

08-1 Drive (2T/4T)
駆動（２Ｔ／４Ｔ）

08-2 Drive (6T/8T)
駆動（６Ｔ／８Ｔ）

10A Pantograph drive A (Option)
枠駆動Ａ（オプション）

10B Pantograph drive B
枠駆動Ｂ

10C Pantograph drive C
枠駆動Ｃ

10D Pantograph drive D
枠駆動Ｄ

10E Pantograph drive E
枠駆動Ｅ

10F Pantograph drive F
枠駆動Ｆ

10G Pantograph drive G
枠駆動Ｇ

10H Pantograph drive H
枠駆動Ｈ

10I Pantograph drive I
枠駆動Ｉ

10J Pantograph drive J
枠駆動Ｊ

10K Pantograph drive K
枠駆動Ｋ

11A Control A
制御Ａ

11B-1 Control B (2T/4T)
制御Ｂ（２Ｔ／４Ｔ）

11B-2 Control B (6T/8T)
制御Ｂ（６Ｔ／８Ｔ）

12-1 Accessories (2T/4T)
付属品（２Ｔ／４Ｔ）

12-2 Accessories (6T/8T)
付属品（６Ｔ／８Ｔ）

INDEX
索　引

Machine layout (BEXY-S15CII)
配置図 (BEXY-S15CII)

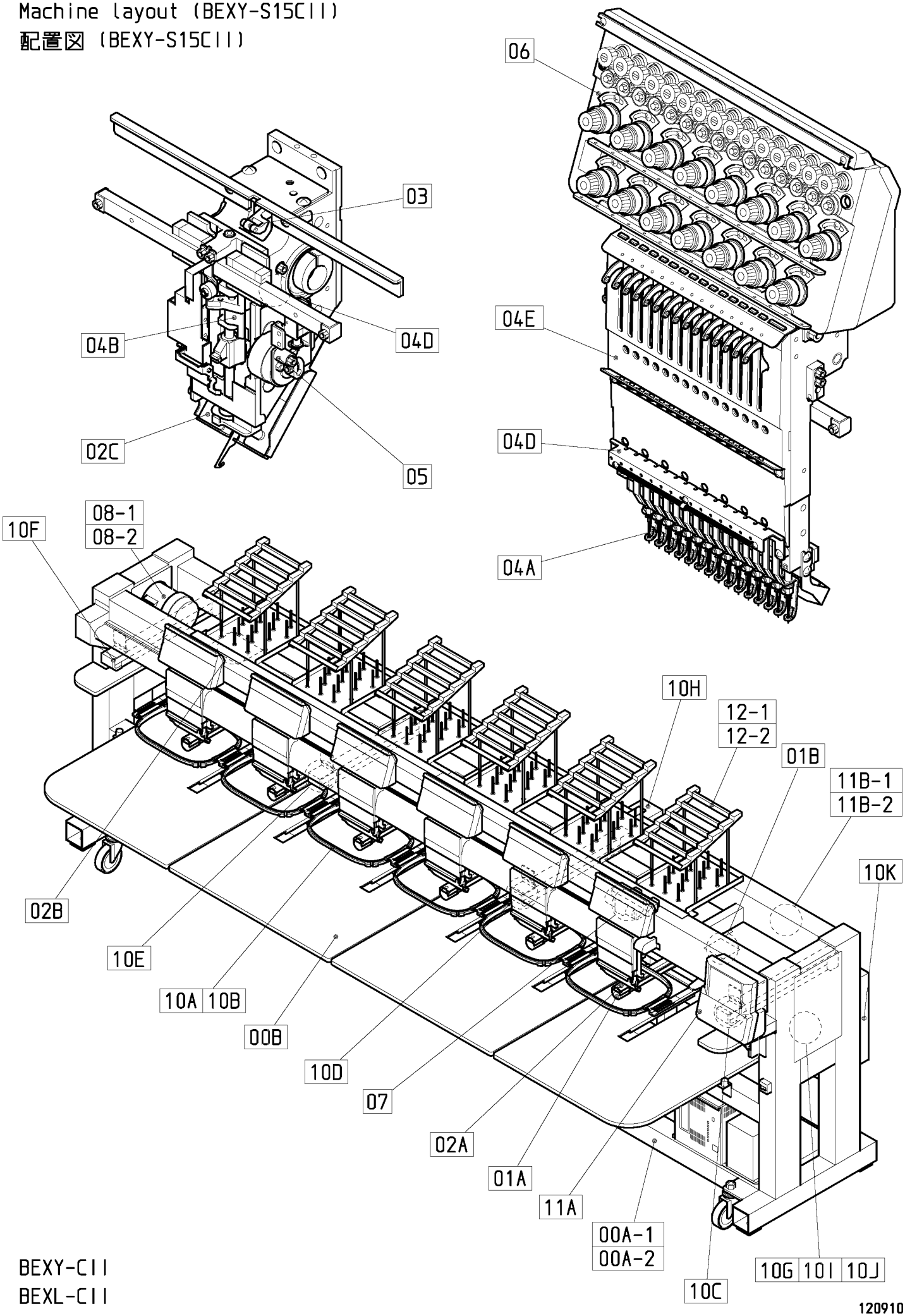

BEXY-CII
BEXL-CII

120910

00A-1 Table・Frame A(2T/4T)
テーブル・フレームA（２Ｔ／４Ｔ）

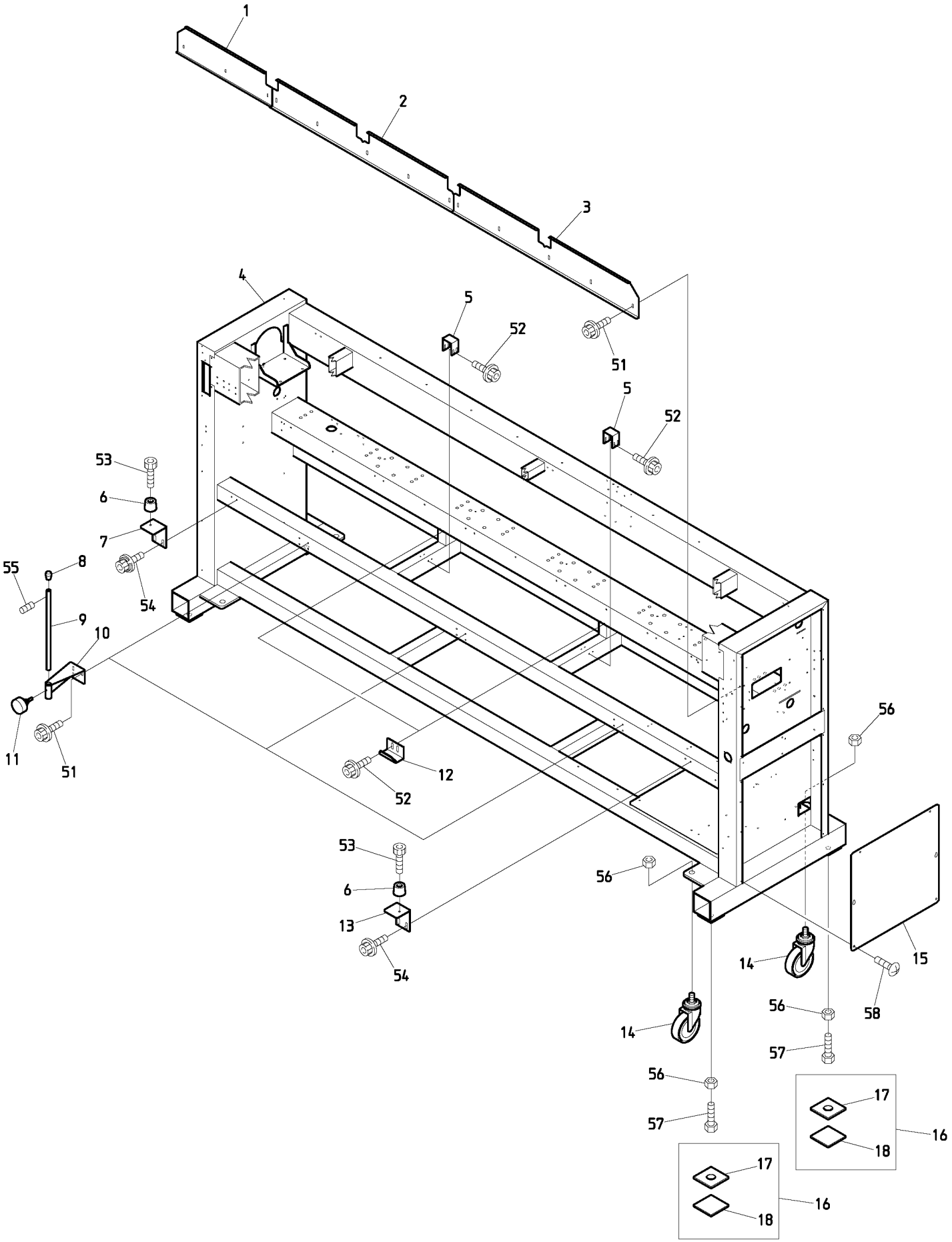

BEXY-CII
BEXL-CII

120829

００Ａ－１　　Table・Frame A(2T/4T)

テーブル・フレームＡ（２Ｔ／４Ｔ）

ITEM	ＬＩＳＴ　No.	ＤＥＳＣＲＩＰＴＩＯＮ	部品名	Q'TY	ＮＯＴＥ
1	SJ140080	Oil store(L) DYHE P=380	油受ケ(L) DYHE P=380	1	
	SJ140050	Oil store(L) DYHE P=520	油受ケ(L) DYHE P=520	1	
2	SJ140300	Oil store(Center) XY-C P=380	油受ケ(中間) XY-C P=380	1	4T
	SJ140280	Oil store(Center) XY-C P=520	油受ケ(中間) XY-C P=520	1	4T
3	SJ140290	Oil store(R) XY-C P=380	油受ケ(R) XY-C P=380	1	
	SJ140270	Oil store(R) XY-C P=520	油受ケ(R) XY-C P=520	1	
4	QJ11E02S38010	Frame(BEXY-S1502C2,450×380/380)	脚フレーム(BEXY-S1502C2,450×380/380)	1	2T
	QJ11E02S52010	Frame(BEXY-S1502C2,450×520/520)	脚フレーム(BEXY-S1502C2,450×520/520)	1	2T
	QJ11E04S38010	Frame(BEXY-S1504C2,450×380/380)	脚フレーム(BEXY-S1504C2,450×380/380)	1	4T
	QJ11E04S52010	Frame(BEXY-S1504C2,450×520/520)	脚フレーム(BEXY-S1504C2,450×520/520)	1	4T
5	SC140130	Table bracket	テーブルブラケット	1	2T
				2	4T
6	A9014163	Color rubber foot(C-30-FRB-3225)	カラーゴム脚(C-30-FRB-3225)	2	
7	SC140170	Support table catch stay(L)	補助テーブル受ケステー(L)	1	
8	A9014161	Rubber foot for pipes(C-31-5)	パイプ用ゴム足(C-31-5)	2	2T
				3	4T
9	SJ140120	Table stand(DYHE)	テーブルスタンド(DYHE)	2	2T
				3	4T
10	SJ140132	Table stand bracket	テーブルスタンドブラケット	2	2T
				3	4T
11	SJ140220	Table stand fixed knob bolt	テーブルスタンド固定ノブボルト	2	2T
				3	4T
12	SC140120	Table stopper	テーブル止メ	1	2T
				2	4T
13	SC140160	Support table catch stay(R)	補助テーブル受ケステー(R)	1	
14	A9019049	Caster(SSC-125NU)	キャスター(SSC-125NU)	4	
15	SJ160040	Frame under cover(DYHE)	脚フレーム下カバー(DYHE)	2	
16	SC160030	Mount base a'ssy(Compact machine)	マウント台ASSY(コンパクト機)	4	
17	SC160010	Mount base(Compact machine)	マウント台(コンパクト機)	4	
18	SC160020	Vibroisolating pad(Compact machine)	防振パッド(コンパクト機)	4	
51		Hex.socket flange bolt M6×12(Chromate)	六角穴付フランジボルト M6×12(クロメート)		
52		Hex.socket flange bolt M5×10(Chromate)	六角穴付フランジボルト M5×10(クロメート)		
53		Hex.socket bolt M5×15(With adhesive) Black(Screw lock red)	六角穴付ボルト M5×15(接着剤付) 黒(ネジロック赤)		
54		Hex.socket flange bolt M5×12	六角穴付フランジボルト M5×12		
55		Hex.socket set screw M5×20	六角穴付止メネジ M5×20		
56		Hex.nut M20	六角ナット M20		
57		Hex.bolt M20×75	六角ボルト M20×75		
58		Truss screw M5×10	十字穴付トラス小ネジ M5×10		

00A-2 Table・Frame A(6T/8T)
テーブル・フレームA（６Ｔ／８Ｔ）

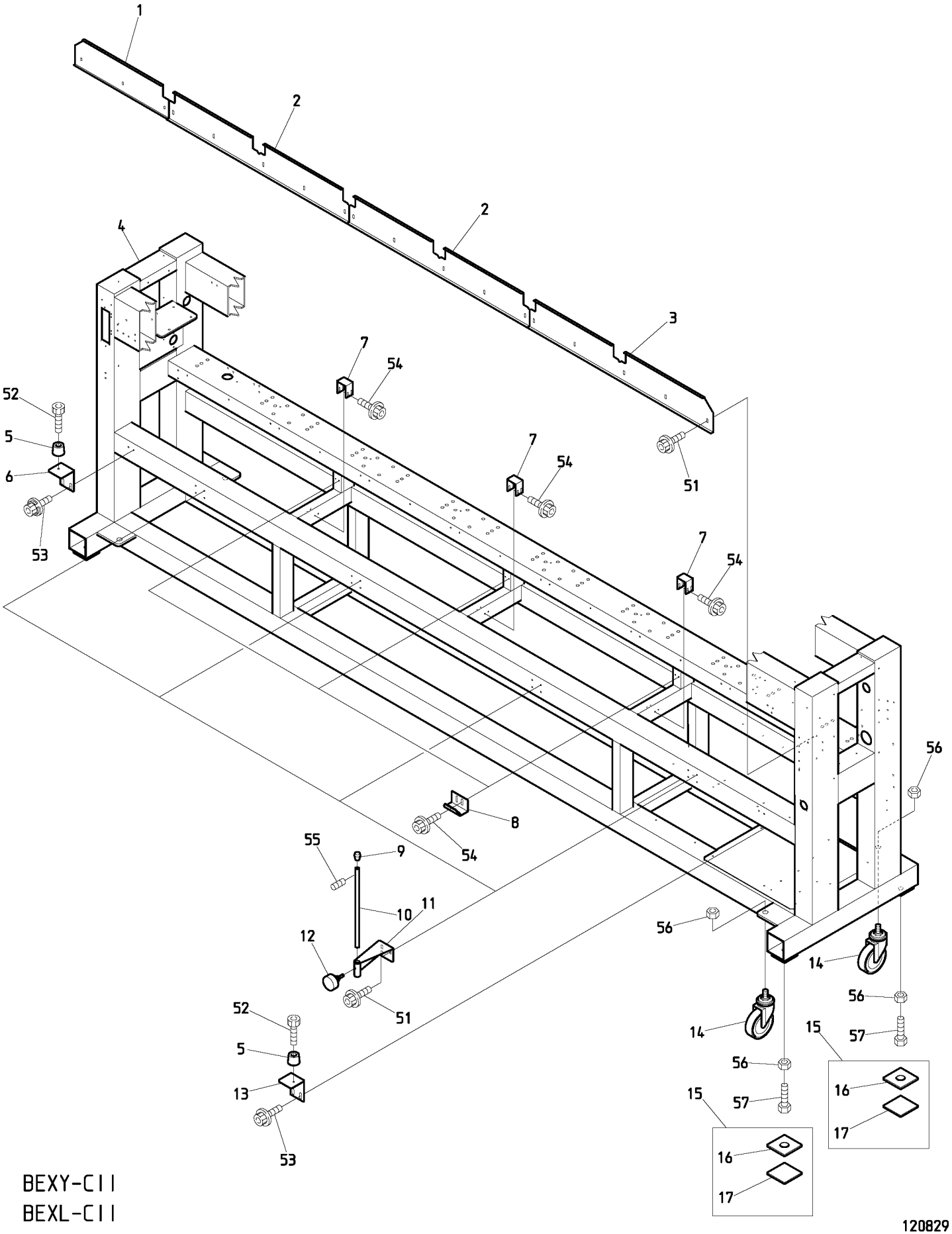

BEXY-CII
BEXL-CII

120829

００Ａ－２　　Table・Frame A(6T/8T)

テーブル・フレームＡ（６Ｔ／８Ｔ）

ITEM	ＬＩＳＴ　No.	ＤＥＳＣＲＩＰＴＩＯＮ	部品名	Q'TY	ＮＯＴＥ
1	SJ140080	Oil store(L) DYHE P=380	油受ケ(L) DYHE P=380	1	
	SJ140050	Oil store(L) DYHE P=520	油受ケ(L) DYHE P=520	1	
2	SJ140300	Oil store(Center) XY-C P=380	油受ケ(中間) XY-C P=380	2	6T
				3	8T
	SJ140280	Oil store(Center) XY-C P=520	油受ケ(中間) XY-C P=520	2	6T
				3	8T
3	SJ140290	Oil store(R) XY-C P=380	油受ケ(R) XY-C P=380	1	
	SJ140270	Oil store(R) XY-C P=520	油受ケ(R) XY-C P=520	1	
4	3AQJ1106S38011	Frame(BN) XY-S1506C2,450×380/380	脚フレーム(BN) XY-S1506C2,450×380/380	1	6T
	3AQJ1106S52011	Frame(BN) XY-S1506C2,450×520/520	脚フレーム(BN) XY-S1506C2,450×520/520	1	6T
	QJ1106S52010EL	Frame(EL) XY-S1506C,450×520/520	脚フレーム(EL) XY-S1506C,450×520/520	1	6T
	3AQJ1108S38010	Frame(BN) XY-S1508C2,450×380/380	脚フレーム(BN) XY-S1508C2,450×380/380	1	8T
	QJ11E08S38020CE	Frame(CE/UK) XY-S1508C2,450×380/380	脚フレーム(CE/UK) XY-S1508C2,450×380/380	1	8T
	QJ11E08S38011	Frame(C2) XY-S1508CⅡ,450×380/380	脚フレーム(C2) XY-S1508CⅡ,450×380/380	1	8T
	QJ11E08S52011	Frame(C2) XY-S1508CⅡ,450×520/520	脚フレーム(C2) XY-S1508CⅡ,450×520/520	1	8T
	QJ11E08S52020CE	Frame(CE) XY-S1508C2,450×520/520	脚フレーム(CE) XY-S1508C2,450×520/520	1	8T
5	A9014163	Color rubber foot(C-30-FRB-3225)	カラーゴム脚(C-30-FRB-3225)	2	
6	SC140170	Support table catch stay(L)	補助テーブル受ケステー(L)	1	
7	SC140130	Table bracket	テーブルブラケット	3	
8	SC140120	Table stopper	テーブル止メ	3	
9	A9014161	Rubber foot for pipes(C-31-5)	パイプ用ゴム足(C-31-5)	4	
10	SJ140120	Table stand(DYHE)	テーブルスタンド(DYHE)	4	
11	SJ140132	Table stand bracket(DYHE-C)	テーブルスタンドブラケット	4	
12	SJ140220	Table stand fixed knob bolt	テーブルスタンド固定ノブボルト	4	
13	SC140160	Support table catch stay(R)	補助テーブル受ケステー(R)	1	
14	A9019049	Caster(SSC-125NU)	キャスター(SSC-125NU)	4	
15	SC160030	Mount base a'ssy(Compact machine)	マウント台ASSY(コンパクト機)	4	
16	SC160010	Mount base(Compact machine)	マウント台(コンパクト機)	4	
17	SC160020	Vibroisolating pad(Compact machine)	防振パッド(コンパクト機)	4	
51		Hex.socket flange bolt M6×12(Chromate)	六角穴付フランジボルト M6×12(クロメート)		
52		Hex.socket bolt M5×15(With adhesive) Black(Screw lock red)	六角穴付ボルト M5×15(接着剤付) 黒(ネジロック赤)		
53		Hex.socket flange bolt M5×12	六角穴付フランジボルト M5×12		
54		Hex.socket flange bolt M5×10(Chromate)	六角穴付フランジボルト M5×10(クロメート)		
55		Hex.socket set screw M5×20	六角穴付止メネジ M5×20		
56		Hex.nut M20	六角ナット M20		
57		Hex.bolt M20×75	六角ボルト M20×75		

00B Table・Frame B
テーブル・フレームB

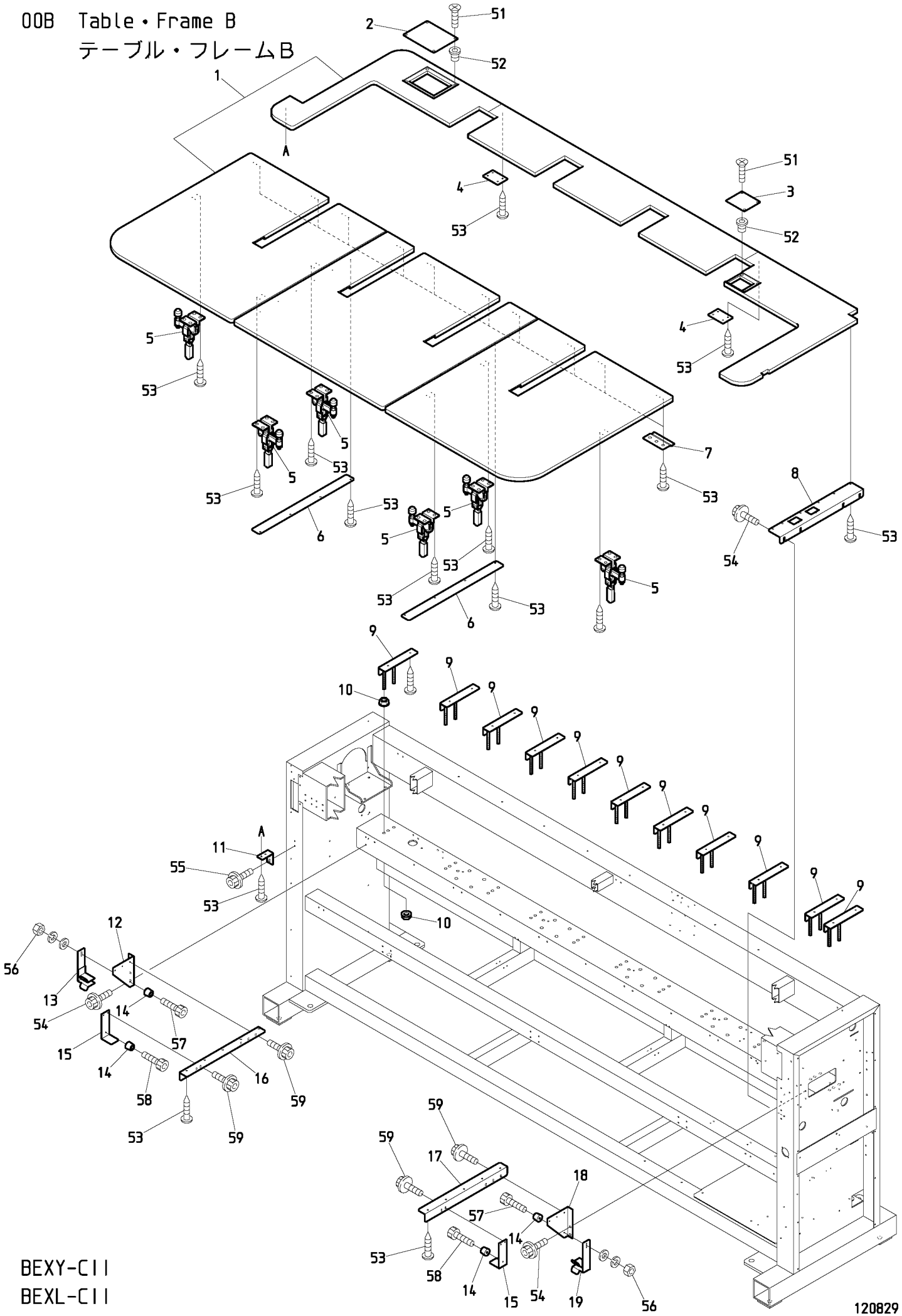

BEXY-CII
BEXL-CII

ＯＯＢ　Table・Frame B　(H=Head Q'TY)

テーブル・フレームＢ　（Ｈ＝頭数）

ITEM	ＬＩＳＴ No.	ＤＥＳＣＲＩＰＴＩＯＮ	部品名	Q'TY	ＮＯＴＥ
1	QJ12E02S52010	Table(XY-S1502C2 450×520/520)	テーブル(XY-S1502C2 450×520/520)	1	2T
	QJ12E04S38010	Table(XY-S1504C2 450×380/380)	テーブル(XY-S1504C2 450×380/380)	1	4T
	QJ12E04S52010	Table(XY-S1504C2 450×520/520)	テーブル(XY-S1504C2 450×520/520)	1	4T
	QJ12E0638010	Table(BEXY-06C2 450×380/380)	テーブル(BEXY-06C2 450×380/380)	1	6T
	QJ12E0652010	Table(BEXY-06C2 450×520/520)	テーブル(BEXY-06C2 450×520/520)	1	6T
	QJ12E0838010	Table(BEXY-08C2 450×380/380)	テーブル(BEXY-08C2 450×380/380)	1	8T
2	SC120030	Thread cut service cover	糸切リサービスカバー	1	
3	SC120040	Encoder service cover	エンコーダーサービスカバー	1	
4	RQ120080	Jointed plate	ツギ板	2	
5	A9013070	Toggle clamp(KAKUTA No.40A)	トグルクランプ(カクタNo.40A)	2	2T
				6	4T
				8	6T/8T
6	SC120010	Joint plate	ジョイントプレート	2	4T
				3	6T/8T
7	HM140120	Table stopper(Front)	テーブル止メ(前)	H×2+2	
8	SJ140022	R-side stand table support(XY-C)	R側スタンドテーブル受ケ(XY-C)	1	
9	SC140140	Table support(L=200)	テーブル受ケ(L=200)	H×2+2	
10	SC210010	Adjust nut M10	アジャストナット M10	２４	2T
				４０	4T
				５６	6T
				７２	8T
11	SC140090	Table support angle	テーブル受ケアングル	1	
12	SJ140010	LH-table support bracket(DYHE)	LHテーブル受ケブラケット(DYHE)	1	
13	SJ140110	Table support L-lower(DYHE-C)	テーブル受ケL-下(DYHE-C)	1	
14	A9014163	Color rubber foot(C-30-FRB-3225)	カラーゴム脚(C-30-FRB-3225)	4	
15	SC140041	Table support stay	テーブル受ケステー	2	
16	SC140030	LH-table support	LHテーブル受ケ	1	
17	SC140020	RH-table support	RHテーブル受ケ	1	
18	SJ140000	RH-table support bracket(DYHE)	RHテーブル受ケブラケット(DYHE)	1	
19	SJ140100	Table support R-lower(DYHE-C)	テーブル受ケR-下(DYHE-C)	1	
51		Flush screw(Under cut) M4×8	十字穴付皿小ネジ M4×8		
52		Rag nut(C) M4	鬼目ナット(C) M4		
53		Pierce screw M5×19	ピアスビス M5×19		
54		Hex.socket flange bolt M6×12(Chromate)	六角穴付フランジボルト M6×12(クロメート)		
55		Hex.socket flange bolt M6×12	六角穴付フランジボルト M6×12		
56		Hex.nut M5	六角ナット M5		
57		Hex.socket bolt M5×30(Black)	六角穴付ボルト M5×30(黒)		
58		Hex.socket bolt M5×15(Black)	六角穴付ボルト M5×15(黒)		
59		Hex.socket flange bolt M5×10(Chromate)	六角穴付フランジボルト M5×10(クロメート)		

01A Head・Bed A
ヘッド・ベッドA

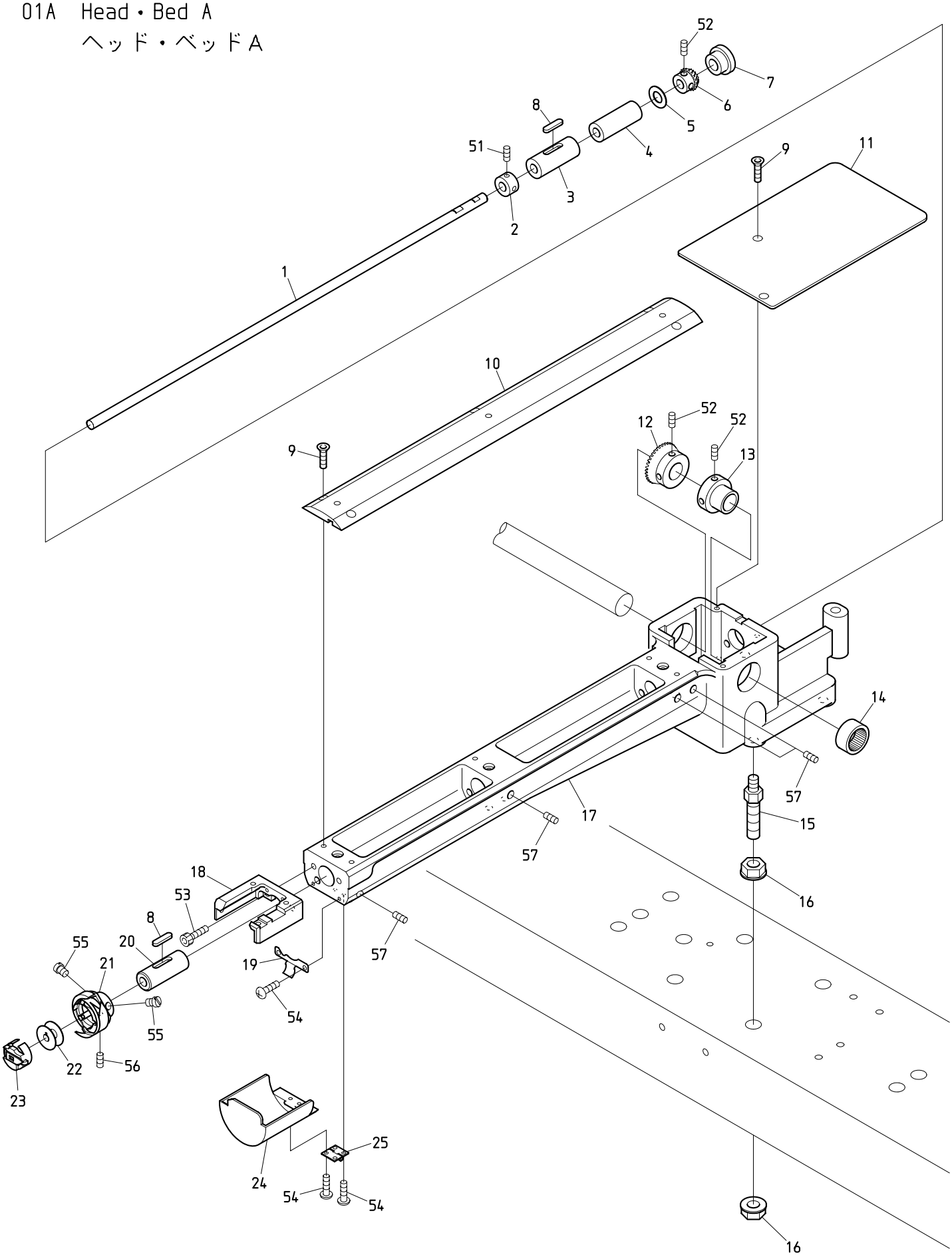

BEVY-Y9C BEVS-Z12C/Z15C BEVY-Z12C/Z15C BEVT-Z1201CII/Z1501CII

０１Ａ　Head・Bed A　(H=Head Q'TY)

ヘッド・ベッドＡ　（Ｈ＝頭数）

ITEM	ＬＩＳＴ No.	ＤＥＳＣＲＩＰＴＩＯＮ	部品名	Q'TY	ＮＯＴＥ
1	HS210021	Lower shaft	下軸	Ｈ×１	Small bobbin 小釜
	HS210020	Lower shaft	下軸	Ｈ×１	Middle bobbin 中釜
2	KF220290	Lower shaft collar	下軸カラー	Ｈ×１	
3	KF220230	Lower shaft metal(Front)	下軸メタル(前)	Ｈ×１	
4	HS220010	Lower shaft metal(Cylinder back side)	下軸メタル(シリンダー後側)	Ｈ×１	
5	HT220061	Thrust washer (Lower shaft)	スラストワッシャー(下軸)	Ｈ×１	
6	SJ220010	Lower shaft gear(Small gear,Korean)	下軸ギヤー(小ギヤ 韓国)	Ｈ×１	
7	A9014059	Gromet MG(MG-1)	膜付グロメットMG(MG-1)	Ｈ×１	
8	KL220140	Oil felt C(5×25×20)	オイルフェルトC(5×25×20)	Ｈ×２	
9	KX250080	Throat plate set screw(Hex.socket)	針板止メネジ(六角穴)	Ｈ×７	
10	SJ210120	Cylinder bed cover,correspond barrel frame	シリンダーベッドカバー 筒枠対応	Ｈ×１	
11	HS210042	Bed cover	ベッドカバー	Ｈ×１	
12	SJ320010	Lower shaft gear(Large gear,Korean)	下軸ギヤー(大ギヤ 韓国)	Ｈ×１	
13	HP321090C	Lower shaft connecting shaft collar	下軸連結シャフトカラー	Ｈ×１	
14	A9011111	Needle bearing(TLA-2012Z)	ニードルベアリング(TLA-2012Z)	Ｈ×１	
15	SC210000	Adjust bolt	アジャストボルト	Ｈ×４	
16	SC210010	Adjust nut M10	アジャストナット M10	Ｈ×８	
17	SJ210090	Bsrrel bed(Small bobbin) correspond barrel frame	筒型ベッド(小釜) 筒枠対応	Ｈ×１	Small bobbin 小釜
	SJ210150	Bsrrel bed R-type(Middle bobbin) correspond barrel frame	筒型ベッドR型(中釜) 筒枠対応	Ｈ×１	Middle bobbin 中釜
18	SJ210081	Throat plate base(BA)	針板ベース(BA)	Ｈ×１	
19	KC250482	Barrel bed cover hold spring	筒型ベッドカバー押エバネ	Ｈ×１	
20	KF220240	Vertical shaft metal(Upper)	縦軸メタル(上)	Ｈ×１	
21	KF220700	Rotating hook HSL-ATR(M1QTS)	釜 HSL-ATR(M1QTS)	Ｈ×１	Small bobbin 小釜
	KF221040	Middle bobbin for automatic feed oil HSM-A(MQ2L)	自動給油用中釜 HSM-A(MQ2L)	Ｈ×１	Middle bobbin 中釜
22	KF220530	Bobbin	ボビン	Ｈ×１	Small bobbin 小釜
	KF220421	Bobbin(HSM)(DBM)(For aluminum,middle bobbin)	ボビン(HSM)(DBM)(アルミ、中釜用)	Ｈ×１	Middle bobbin 中釜
23	KF221020	Bobbin case(4B19-S6-BA)	ボビンケース(4B19-S6-BA)	Ｈ×１	Small bobbin 小釜
	KF220302	Bobbin case BC-DBM(Z2)-NBL5 middle bobbin	ボビンケース BC-DBM(Z2)-NBL5 中釜	Ｈ×１	Middle bobbin 中釜
24	HS210031	Barrel bed cover(Short type)	筒型ベッドカバー(ショートタイプ)	Ｈ×１	
25	A9012490	Hinge(TH-TM-72)	蝶板(TH-TM-72)	Ｈ×１	
51		Hex.socket set screw SM1/4 40×4	六角穴付止メネジ SM1/4 40×4		
52		Hex.socket set screw M5×6	六角穴付止メネジ M5×6		
53		Hex.socket bolt M5×15	六角穴付ボルト M5×15		
54		Pan screw M3×6	十字穴付ナベ小ネジ M3×6		
55		Screw(SM11/64 40×5)	すり割り付平小ネジ(SM11/64 山40×5)		
56		Set screw(SM11/64 40×5)	すり割り付穴止メネジ(SM11/64 山40×4)		
57		Hex.socket set screw(Cup point) M6×12	六角穴付止メネジ(くぼみ先) M6×12		
58		Hex.socket set screw(Flat point) M6×12	六角穴付止メネジ(平先) M6×12		

01B Head・Bed B
ヘッド・ベッドB

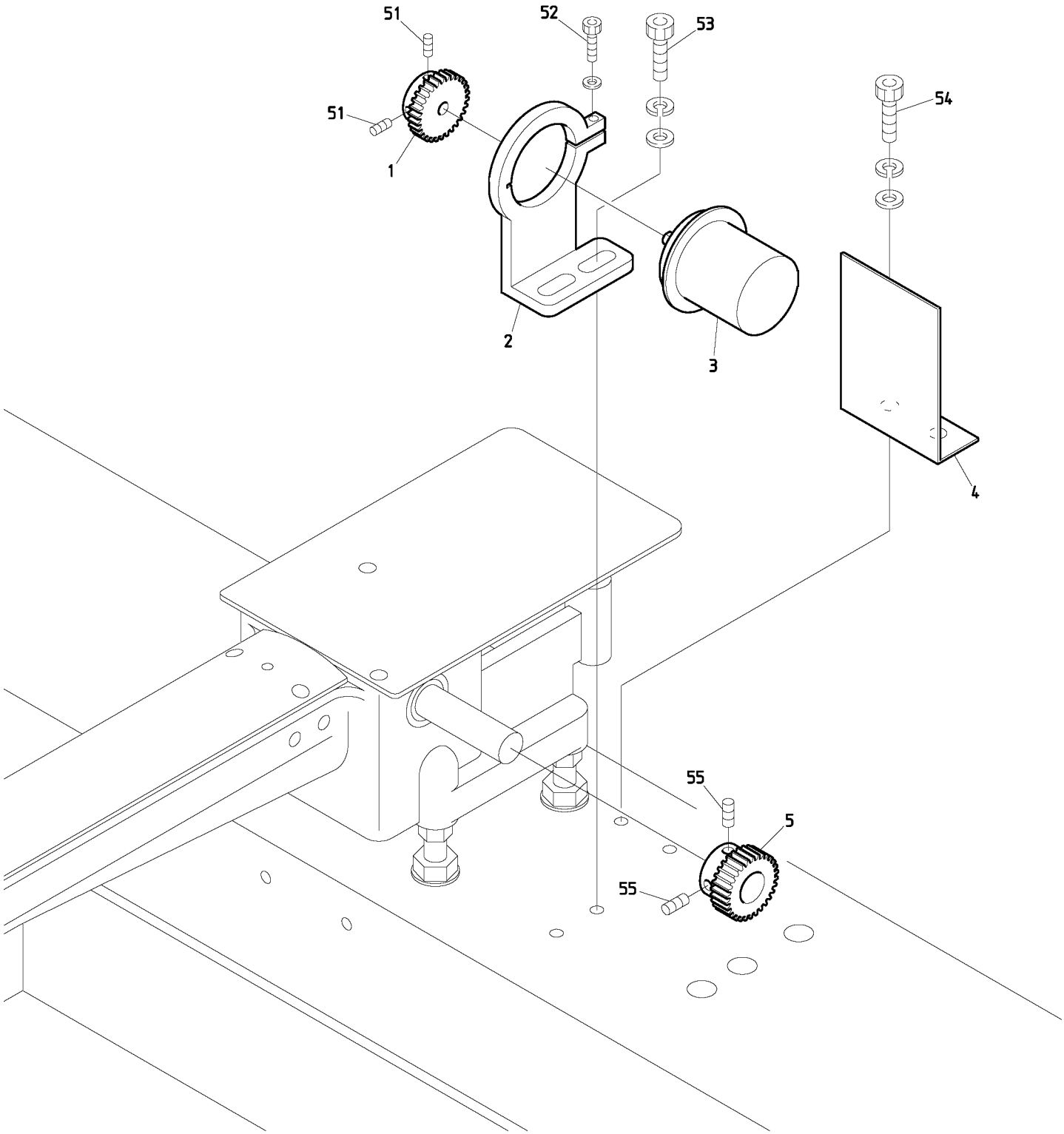

BEXS-C BEXY-C BEXY-CII
BEXR-C BEXL-C BEXL-CII

120831

０１Ｂ　Head･Bed B

ヘッド・ベッドＢ

ITEM	ＬＩＳＴ No.	ＤＥＳＣＲＩＰＴＩＯＮ	部品名	Q'TY	ＮＯＴＥ
1	HP321720C	Encoder driving gear No.2	エンコーダ駆動ギヤー No.2	1	
2	SC330131	Encoder retainer	エンコーダ保持器	1	
3	KN511020	Position coder TS5307N54	ポジションコーダー TS5307N54	1	
4	SC250080	Encoder safety cover	エンコーダー安全カバー	1	
5	HP321710C	Encoder driving gear No.1	エンコーダ駆動ギヤー No.1	1	
51		Hex.socket set screw M4×8	六角穴付止メネジ M4×8		
52		Hex.socket bolt M4×14	六角穴付ボルト M4×14		
53		Hex.socket bolt M6×25	六角穴付ボルト M6×25		
54		Hex.socket bolt M6×15	六角穴付ボルト M6×15		
55		Hex.socket set screw M5×5	六角穴付止メネジ M5×5		

02A Thread cut A

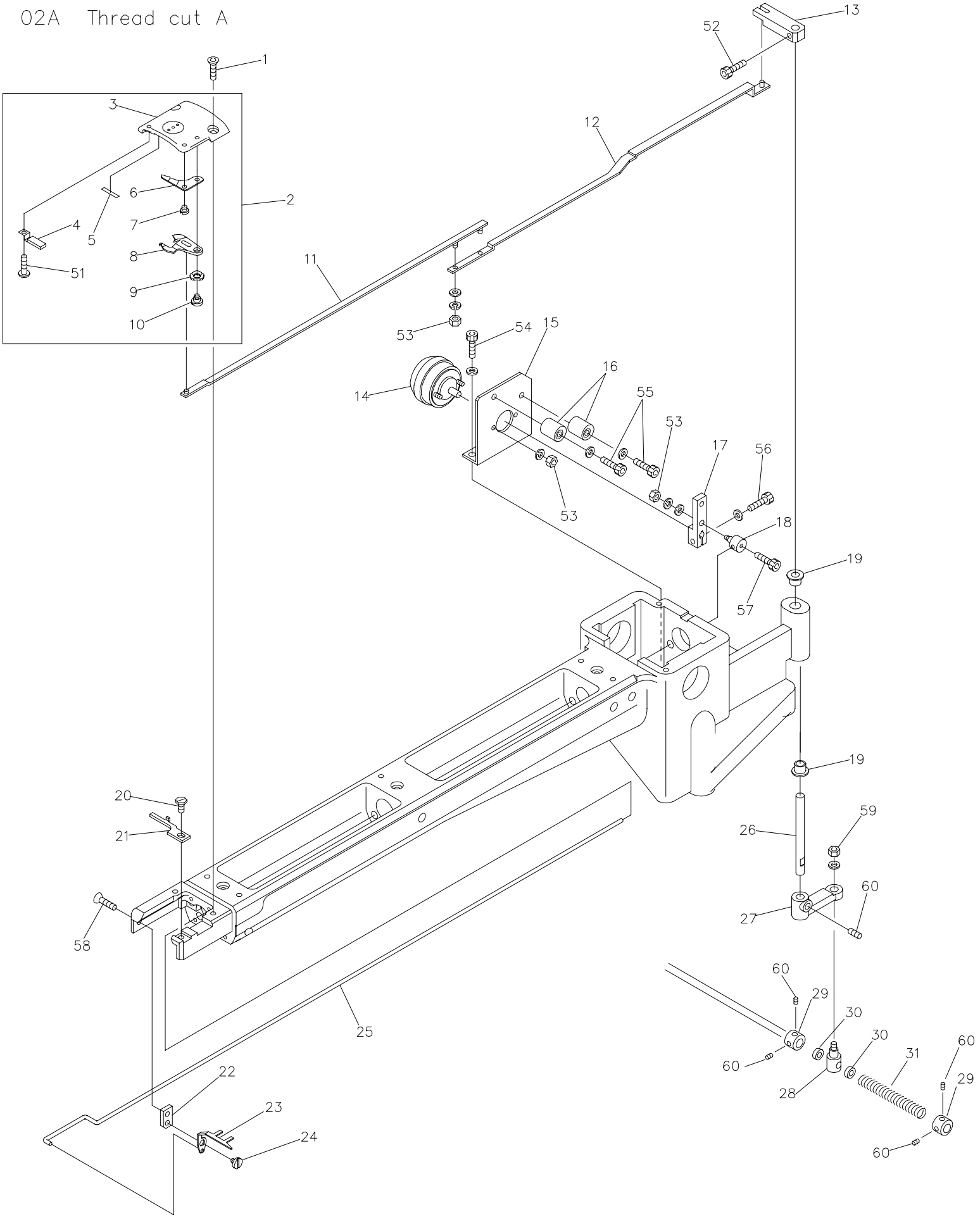

BEVS-Z12C/Z15C BEVY-Z12C/Z15C BEVT-Z1201CII/Z1501CII
BEXS-Z12C/Z15C BEVY-Y9C

090901

０２Ａ　Thread cut A　(H=Head Q'TY)

糸切りＡ　（Ｈ＝頭数）

ITEM	ＬＩＳＴ No.	ＤＥＳＣＲＩＰＴＩＯＮ	部品名	Q'TY	ＮＯＴＥ
1	KX250081	Throat plate set screw(Hex.socket)	針板止メネジ(六角穴)	Ｈ×２	
2	SJ270123	Throat plate a'ssy(With lower thread support) BA	針板Assy(下糸保持付) BA	Ｈ×１	
3	SJ270022	Cylinder throat plate(BA)	シリンダー針板(BA)	Ｈ×１	
4	HT270182	Lower thread support stay(Cylinder) CMP	下糸保持ステー(シリンダー) CMP	Ｈ×１	
5	SJ270300	Lower thread support hook and loop fastener(BA)	下糸保持マジックテープ(BA)	Ｈ×１	
6	SJ270040	Fixed knife barrel frame correspondence	固定メス 筒枠対応	Ｈ×１	
7	KX270010	Fixed knife set screw	固定メス止メネジ	Ｈ×１	
8	SJ20030	Driving knife barrel frame correspondence	動メス 筒枠対応	Ｈ×１	
9	A9013066	Wave washer(WW5)(SK)	ウェーブワッシャー(WW5)(SK)	Ｈ×１	
10	KN272010	Lower thread knife rotary shaft	下糸メス回転軸	Ｈ×１	
11	HS210111	Lower thread knife drive rod A	下糸メス駆動ロッドA	Ｈ×１	
12	HS210121	Lower thread knife drive rod B	下糸メス駆動ロッドB	Ｈ×１	
13	HS210100	Lower thread knife drive lever upper	下糸メス駆動レバー上	Ｈ×１	
14	A9056030	3ER25-35×3×8×9 M960371 R(ETL)	3ER25-35×3×8×9 M960371 R(ETL)	Ｈ×１	
15	SJ210040	Solenoid stay(Short small bobbin)	ソレノイドステー(ショート小釜)	Ｈ×１	
	HS210060	Solenoid stay(For middle bobbin)	ソレノイドステー(中釜用)	Ｈ×１	
16	KN272401	Stopper eccentric	ストッパーエキセン	Ｈ×２	
17	KC271940C	Soleroid lever A	ソレノイドレバーA	Ｈ×１	
18	HS210080	Connecting clamp	連結クランプ	Ｈ×１	
19	A9011284	DU bush with flange(K5F0606-12)	鍔付DUブッシュ(K5F0606-12)	Ｈ×２	
20	KX270430	Screw(Cylinder)	釜止メ用ネジ(シリンダー)	Ｈ×１	
21	SJ210170	Rotating hook bobbin case holder position bracket(Cylinder) BA	釜止メ(シリンダー) BA	Ｈ×１	
22	HS210051	Hook fixed stay(Short type)	突込ミフック取付ステー(ショートタイプ)	Ｈ×１	
23	HS210300	Hook(Cylinder MK5)	突込ミフック(シリンダーMK5)	Ｈ×１	
	HS210142	Hook(For middle bobbin)	突込ミフック(中釜用)	Ｈ×１	
24	KC271001	Upper thread knife rotary shaft	上糸メス回転軸	Ｈ×１	
25	HS210070	Hook drive rod	フック駆動ロッド	Ｈ×１	
26	HS210090	Knife lever rotary shaft	メスレバー回転軸	Ｈ×１	
27	KN271560C	Knife lever	メスレバー	Ｈ×１	
28	HM270000	Connecting bar clamp	連結棒クランプ	Ｈ×１	
29	SJ270220	Fixed Collar		Ｈ×２	
30	SJ270210	Free Collar		Ｈ×２	
31	SJ270230	Cushion Spring		Ｈ×１	
51		Pan screw M3×3	十字穴付ナベ小ネジ M3×3		
52		Hex.socket bolt M4×6	六角穴付ボルト M4×6		
53		Hex.nut M3	六角ナット M3		
54		Hex.socket bolt M4×8(With plain washer)	六角穴付ボルト M4×8(平座金付)		
55		Hex.socket bolt M4×18	六角穴付ボルト M4×18		
56		Hex.socket bolt M4×10	六角穴付ボルト M4×10		
57		Hex.socket bolt M3×5	六角穴付ボルト M3×5		
58		Hex.socket flush screw M4×6	六角穴付皿ネジ M4×6		
59		Hex.nut M4	六角ナット M4		
60		Hex.socket set screw M5×6	六角穴付止メネジ M5×6		

02B Thread cut B
糸切りB

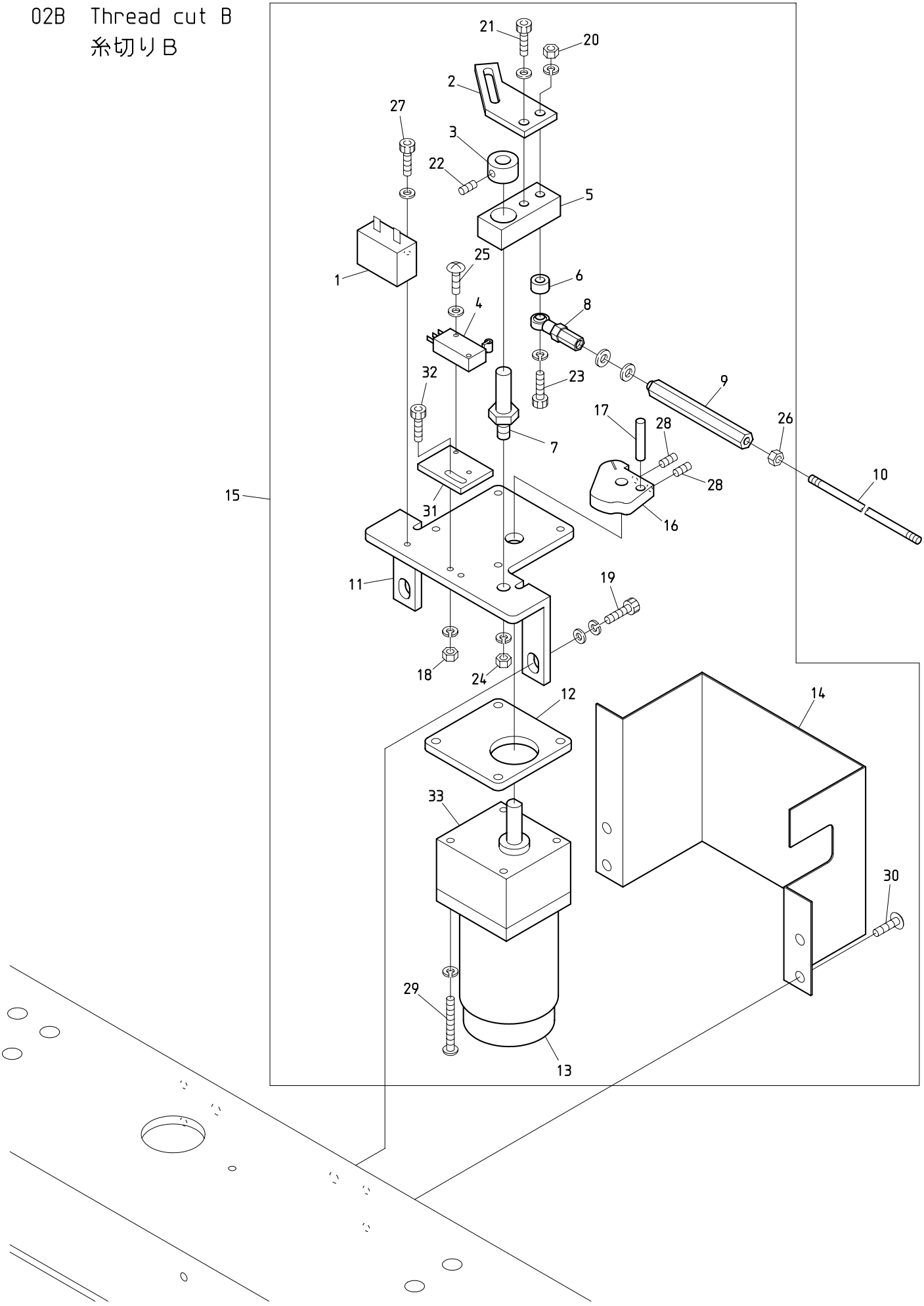

BEVY-Y9C BEDSHE-ZQ-BS BEVS-Z12C/Z15C BEVY-Z12C/Z15C BEDLHE-Z12/ZQ-C

060622

０２Ｂ　Thread cut B

糸切りＢ

ITEM	ＬＩＳＴ No.	ＤＥＳＣＲＩＰＴＩＯＮ	部品名	Q'TY	ＮＯＴＥ
1		Condenser(CH45UL)	コンデンサーモールド型(CH45UL)	1	Motor accessory モーター付属品
2	HS270030	Motor cam lever	モーターカムレバー	1	
3	KC330180	Collar φ10	カラー φ10	1	
4	A9052078	Micro switch(D2VW-01L2A-1)	マイクロスイッチ(D2VW-01L2A-1)	1	
5	KN271782	Drive lever	駆動レバー	1	
6	HM270010	Motor lever collar	モーターレバーカラー	1	
7	KN271750	Motor lever rotary shaft	モーターレバー回転軸	1	
8	A9012002	Uniball joint(PR-6)	ユニボールジョイント(PR-6)	1	
9	KC330510	Hex.connecting rod(Large)	六角連結棒(大)	1	
10	KC330410	Lock connecting rod(2M)	ロック連結ロッド(2M)	3	
11	SJ270070	Thread cutter motor bracket (Barrel frame correspondence)	糸切リモータブラケット (筒枠対応)	1	
12	SJ270080	Motor spacer(Barrel frame correspondence)	モータースペーサー(筒枠対応)	1	
13	A9065092	Reversible motor 3RJ10GB-AUL-E4	リバーシブルモーター 3RJ10GB-AUL-E4	1	
14	SJ270060	Thread cutter central drive cover (Barrel frame correspondence)	糸切リ集中駆動カバー (筒枠対応)	1	
15	SJ270050	Thread cutter central drive a'ssy MK5 (Barrel frame)	糸切リ集中駆動部ASSY MK5 (筒枠)	1 set	
16	SJ270090	Drive cam(Barrel frame correspondence)	駆動カム(筒枠対応)	1	
17	KN272350	Drive pin	駆動ピン	1	
18		Hex.nut M3	六角ナット M3		
19		Hex.socket bolt M8×20	六角穴付ボルト M8×20		
20		Hex.nut M6	六角ナット M6		
21		Hex.socket bolt M6×12	六角穴付ボルト M6×12		
22		Hex.socket set screw M5×6	六角穴付止メネジ M5×6		
23		Hex.socket bolt M6×55	六角穴付ボルト M6×55		
24		Hex.nut M8	六角ナット M8		
25		Truss screw M3×15,M3×20	十字穴付トラス小ネジ M3×15,M3×20		
26		Hex.nut M5	六角ナット M5		
27		Hex.socket bolt M4×10	六角穴付ボルト M4×10		
28		Hex.socket set screw M5×6	六角穴付止メネジ M5×8		
29		Pan screw M5×65	十字穴付ナベ小ネジ M5×65		
30		Truss screw M6×10	十字穴付トラス小ネジ M6×10		
31	HS270070	Switch fixed bracket(Cylinder)	スイッチ取付ブラケット(シリンダ)		
32		Hex.socket bolt M4×12	六角穴付ボルト M4×12		
33	A9065107	Gear head 3GB36K	ギヤヘッド 3GB36K	1	
	A9053054	Thread cutter motor cable 0.75×6×8M	糸切リモーターケーブル 0.75×6×8M	1	

02C Thread cut C
糸切りC

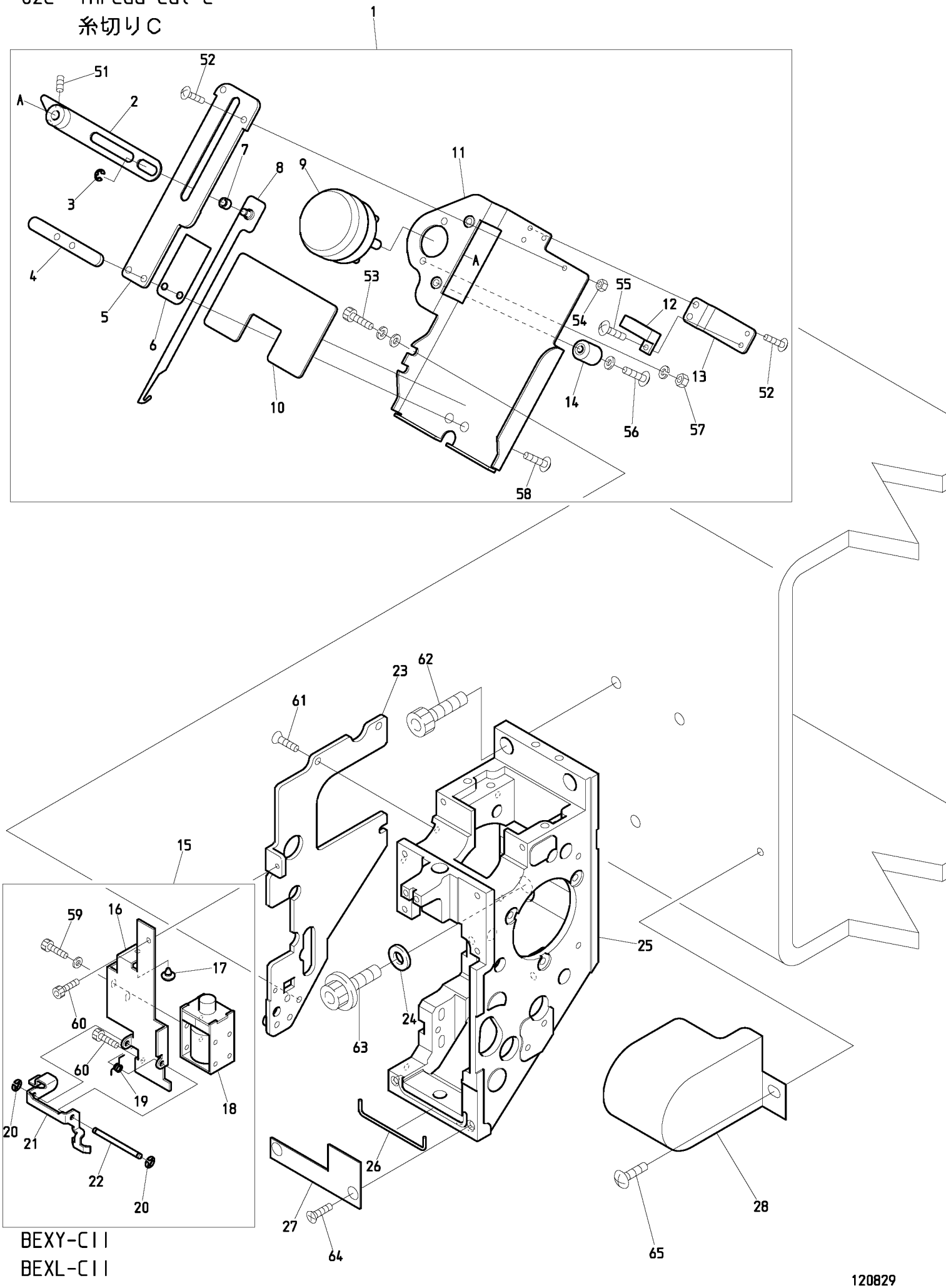

BEXY-CII
BEXL-CII

120829

０２Ｃ　Thread cut C　(H=Head Q'TY)

糸切りＣ　（Ｈ＝頭数）

ITEM	ＬＩＳＴ No.	ＤＥＳＣＲＩＰＴＩＯＮ	部品名	Q'TY	ＮＯＴＥ
1	QK270170	Thread away a'ssy	糸払イASSY	Ｈ×１	
2	NB0QK270040	Thread away solenoid lever	糸払イソレノイドレバー	Ｈ×１	
3	A9012127	E-ring(φ3)	E型止メ輪(呼ビ径3)	Ｈ×１	
4	NB0QK270050	Nut plate	ナットプレート	Ｈ×１	
5	NB0QK270000	Thread away hook guide	糸払イフックガイド	Ｈ×１	
6	KL270450	Hook guide plate	フックガイドプレート	Ｈ×１	
7	A9011313	Bush 80B-0404	ブッシュ 80B-0404	Ｈ×１	
8	NB0QK270010	Thread away hook	糸払イフック	Ｈ×１	
9	A9056038	Rotary solenoid 4ER45-33×3×8×9(ETL)	ロータリーソレノイド 4ER45-33×3×8×9(ETL)	Ｈ×１	
10	NB0QK270070	Oil catch felt	油受ケフェルト	Ｈ×１	
11	NB0QK270030	Thread away base	糸払イベース	Ｈ×１	
12	A9052028	Proximity switch(RS-603)	近接スイッチ(RS-603)	Ｈ×１	
13	NB0QK270020	Switch stay	スイッチステー	Ｈ×１	
14	KN272401	Stopper eccentric	ストッパーエキセン	Ｈ×１	
15	QK270250	Thread support a'ssy(S-head)	糸保持ASSY(S頭部)	Ｈ×１	
16	QK270110	Thread support bracket	糸保持ブラケット	Ｈ×１	
17	A9014211	Rubber cushion TM-96-3	プラグクッションゴム TM-96-3	Ｈ×１	
18	A9056052	Keep solenoid TDS-K10SL-28P	キープソレノイド TDS-K10SL-28P	Ｈ×１	
19	QK270130C	Thread support lever spring	糸保持レバースプリング	Ｈ×１	
20	A9012465	E-ring(φ2)	E型止メ輪(呼ビ径2)	Ｈ×２	
21	QK270120	Thread support lever	糸保持レバー	Ｈ×１	
22	QK270100C	Thread support lever shaft	糸保持レバーシャフト	Ｈ×１	
23	QK250010	Arm left cover	アーム左カバー	Ｈ×１	
24	A9015011	Disc spring D16×D8.2×T0.6	皿バネ D16×D8.2×T0.6	Ｈ×１	
25	QK210001	Arm(S-head)	アーム(S頭部)	Ｈ×１	
26	QK250030	O-ring string φ1.78×70	Oリングヒモ φ1.78×70	Ｈ×１	
27	QK250020C	Oil stop plate	油止メプレート	Ｈ×１	
28	QJ310050	Side cover(First head)	サイドカバー(1頭目)	１	
51		Hex.socket set screw M4×6	六角穴付止メネジ M4×6		
52		Truss screw M3×6(With adhesive)	十字穴付トラス小ネジ M3×6(接着剤付)		
53		Hex.socket bolt M4×8(With washers)	六角穴付ボルト M4×8(平座金 バネ座金付)		
54		Hex.nut M3 Ⅲ	六角ナット M3 3種		
55		Truss screw M3×5	十字穴付トラス小ネジ M3×5		
56		Truss screw M4×20(With plain washer)	十字穴付トラス小ネジ M4×20(平座金付)		
57		Hex.nut M4 Ⅲ(With spring washer)	六角ナット M4 3種(バネ座金付)		
58		Truss screw M4×8(With adhesive)	十字穴付トラス小ネジ M4×8(接着剤付)		
59		Hex.socket bolt M3×5(With washer)	六角穴付ボルト M3×5(平座金 バネ座金付)		
60		Hex.socket bolt M3×5	六角穴付ボルト M3×5		
61		Flush screw M4×8	十字穴付皿小ネジ M4×8		
62		Hex.socket bolt M8×25	六角穴付ボルト M8×25		
63		Hex.socket flange bolt M8×25	六角穴付フランジボルト M8×25		
64		Flush screw M4×6	十字穴付皿小ネジ M4×6		
65		Truss screw M5×8	十字穴付トラス小ネジ M5×8		

03 Take up lever
天秤

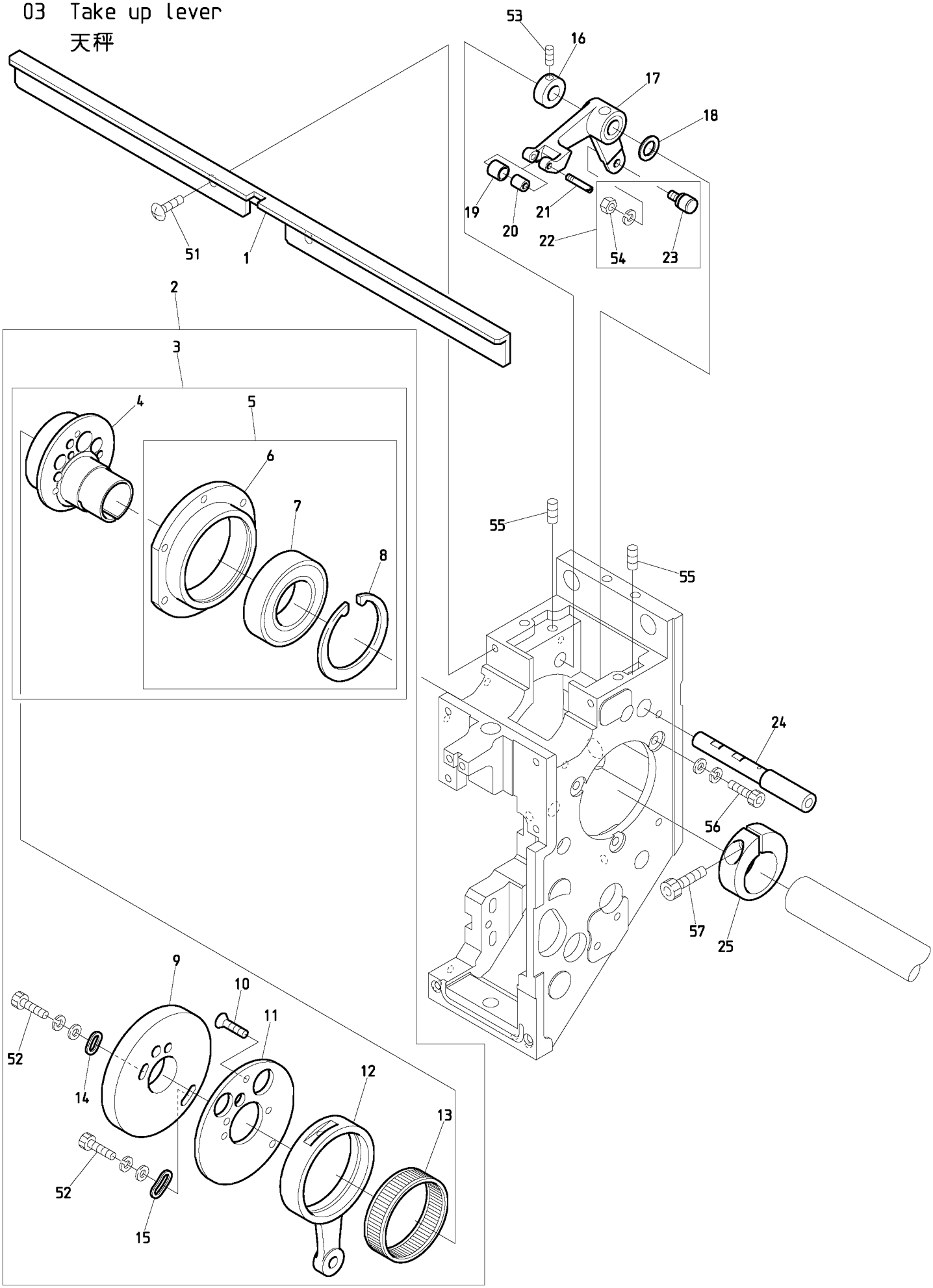

BEXY-CII
BEXL-CII

120829

０３　Take up lever　　(H=Head Q'TY)

天秤　　（Ｈ＝頭数）

ITEM	ＬＩＳＴ No.	ＤＥＳＣＲＩＰＴＩＯＮ	部品名	Q'TY	ＮＯＴＥ
1	NB2QK230510	Take up lever stocker(S15)	天秤ストッカー(S15)	Ｈ×１	
2	QK230600	Take up lever･Needle bar drive a'ssy(S-head)	天秤・針棒駆動a'ssy(S頭部)	Ｈ×１	
3	RN230010	Needle bar driving cam a'ssy	針棒駆動カムa'ssy	Ｈ×１	
4	RN230020C2	Needle bar driving cam(Eccentric 9.2 φ20)	針棒駆動カム(偏心9.2 φ20)	Ｈ×１	
5	RN230030	Bearing case a'ssy	ベアリングケースa'ssy	Ｈ×１	
6	RN230040	Bearing case	ベアリングケース	Ｈ×１	
7	A9010073	Ball bearing(6005ZZ)	ボールベアリング(6005ZZ)	Ｈ×１	
8	A9012421	C-ring for hole φ47	C型止メ輪穴用 φ47	Ｈ×１	
9	QK230240	Take up lever cam S6S(S-head)	天秤カムS6S(S頭部)	Ｈ×１	
10	HB230620	Flush screw	十字穴付皿小ネジ(浸炭焼入)	Ｈ×３	
11	NB0QK230230	Take up lever cam base(S-head)	天秤カムベース(S頭部)	Ｈ×１	
12	NB0QK230220	Needle bar crank rod P54.5	針棒クランクロッド P54.5	Ｈ×１	
13	RH230271	Needle bearing	ニードルベアリング	Ｈ×１	
14	HB230070C	Washer for cam(1)	カム用ワッシャー(1)	Ｈ×１	
15	HB230080C	Washer for cam(2)	カム用ワッシャー(2)	Ｈ×１	
16	HB230800C	Take up lever drive lever fixed pin set collar	天秤駆動レバー固定ピンセットカラー	Ｈ×１	
17	NB2QK230260	Take up lever driving lever	天秤駆動レバー	Ｈ×１	
18	RH230610	Thrust washer	スラストワッシャー	Ｈ×１	
19	QK230271	Take up lever driving roller	天秤駆動コロ	Ｈ×１	
20	A9010140	Needle bearing(K3×6×7TV)	ニードルベアリング(K3×6×7TV)	Ｈ×１	
21	QK230250C	Take up lever driving roller shaft	天秤駆動コロ軸	Ｈ×１	
22	KF230501	Take up lever roller a'ssy	天秤コロa'ssy	Ｈ×１	
23	KF230680	Cam followers(KR×4×7.9×15-1P×1)	カムフォロア(KR×4×7.9×15-1P×1)	Ｈ×１	
24	NB0QK230210	Take up lever driving lever shaft	天秤駆動レバー軸	Ｈ×１	
25	RH230330C	Needle bar driving cam set collar	針棒駆動カム締付カラー	Ｈ×１	
51		Truss screw M4×8	十字穴付トラス小ネジ M4×8		
52		Hex.socket bolt M4×8(With washers)	六角穴付ボルト M4×8(平座金 バネ座金付)		
53		Hex.socket set screw M5×5	六角穴付止メネジ M5×5		
54		Hex.nut M4 I (With spring washer)	六角ナット M4 1種(バネ座金付)		
55		Hex.socket set screw M5×10	六角穴付止メネジ M5×10		
56		Hex.socket bolt M4×12(With washers)	六角穴付ボルト M4×12(平座金 バネ座金付)		
57		Hex.socket bolt M5×18	六角穴付ボルト M5×18		

04A Needle bar A
針棒A

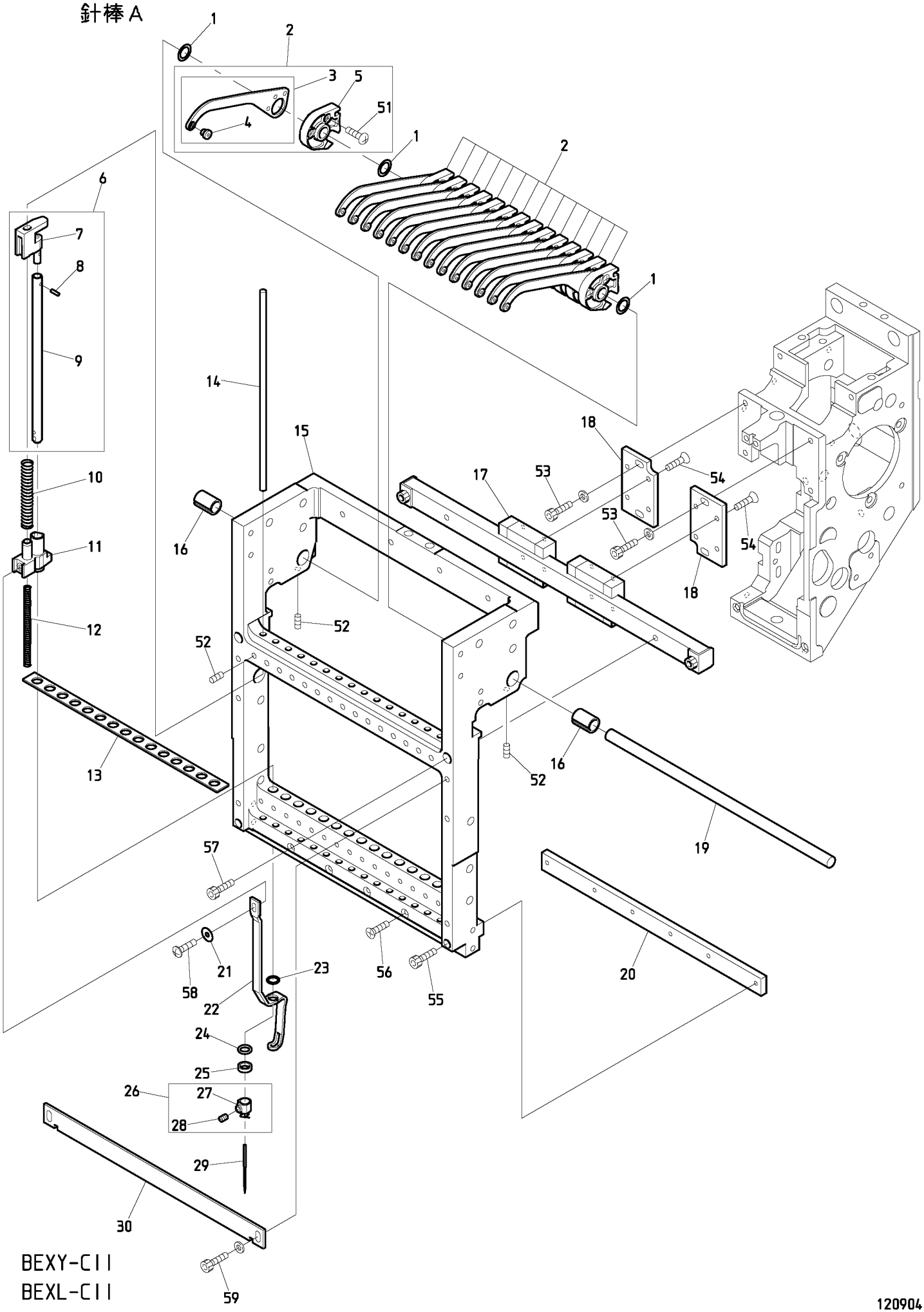

BEXY-CII
BEXL-CII

120904

０４Ａ　Needle bar A　(H=Head Q'TY)

針棒Ａ　（Ｈ＝頭数）

ITEM	ＬＩＳＴ No.	ＤＥＳＣＲＩＰＴＩＯＮ	部品名	Q'TY	ＮＯＴＥ
1	QK230520	Shim ring 8×12×0.5	シムリング 8×12×0.5	Ｈ×16	
2	QK230590	Take up lever a'ssy(S-head)	天秤ASSY(S頭部)	Ｈ×15	
3	NB0QK230300	Take up lever(S-head)	天秤(S頭部)	Ｈ×15	
4	HB230751	Take up lever thread guide	天秤糸道ガイド	Ｈ×15	
5	QK230310C	Take up lever timing block	天秤従動ブロック	Ｈ×15	
6	QK230451	Needle bar a'ssy(S-head)	針棒ASSY(S頭部)	Ｈ×15	
7	QK230380C	Needle bar guide	針棒ガイド	Ｈ×15	
8	A9012539	Fluted pin PS03NC2×6.4(Without guide)	溝付ピン PS03NC2×6.4(案内部無シ)	Ｈ×15	
9	QK230370C	Needle bar	針棒	Ｈ×15	
10	KV230040	Needle bar spring(Upper,for thick type)	針棒バネ(上,厚物用)	Ｈ×15	
11	QK230290C	Cloth hold clamp	布押エクランプ	Ｈ×15	
12	SG230220	Needle bar spring(Lower)	針棒バネ(下)	Ｈ×15	
13	SL230081	Needle bar felt	針棒フェルト	Ｈ×１	
14	QK230360C	Needle bar guide shaft	針棒ガイド軸	Ｈ×15	
15	QK230490	Slide block(S15)	スライドブロック(S15)	Ｈ×1-1	Except for 1st head 1頭目除く
	QK230580	Slide block(S15) Color change	スライドブロック(S15) 色換エ	１	1st head 1頭目
16	NB0QK230390	Take up lever collar	天秤割カラー	Ｈ×２	
17	A9011316	Linear guide way(MGN15C2R280EZFCM)	リニアガイドウェイ(MGN15C2R280EZFCM)	Ｈ×１	
18	QK230280C	Linear guide base	リニアガイドベース	Ｈ×２	
19	NB0QK230470	Take up lever shaft(S15)	天秤シャフト(S15)	Ｈ×１	
20	NB0QK230500	Bearing plate(S15)	ベアリングプレート(S15)	Ｈ×１	
21	QK230530	Shim ring 3×10×0.3	シムリング 3×10×0.3	Ｈ×15	
22	QK230350C	Cloth hold(SH)	布押エ(SH)	Ｈ×15	
23	A9014167	O-ring SS065	Oリング SS065	Ｈ×15	
24	KF232130	O-ring(1B-AS568-902) C03091B	Oリング(1B-AS568-902) C03091B	Ｈ×15	
25	HT230120	Washer 2.4	ジュラコンワッシャー 2.4	Ｈ×15	
26	RH230440	Needle clamp(With hook,set screw)	針止メ(フック・止メネジ付)	Ｈ×15	
27	RH230450	Needle clamp(With hook)	針止メ(フック付)	Ｈ×15	
28	RH230460	Needle clamp screw	針止ネジ	Ｈ×15	
29	FN070011RG	Needle(DBXK5 11RG)	針(DBXK5 11RG)	Ｈ×15	
30	QK230480	Needle bar stocker(S15)	針棒ストッカー(S15)	Ｈ×１	
51		Pan screw M3×8	十字穴付ナベ小ネジ M3×8		
52		Hex.socket set screw M4×6	六角穴付止メネジ M4×6		
53		Hex.socket bolt M4×12(With plain washer)	六角穴付ボルト M4×12(平座金付)		
54		Hex.socket flush bolt M3×6(With adhesive)	六角穴付皿ボルト M3×6(接着剤付)		
55		Hex.socket bolt M3×30	六角穴付ボルト M3×30		
56		Flush screw M3×28	十字穴付皿小ネジ M3×28		
57		Hex.socket bolt M4×25	六角穴付ボルト M4×25		
58		Plus-minus binding head screw M3×6	プラスマイナスバインド小ネジ M3×6		
59		Hex.socket bolt M4×8(With plain washer t0.5)	六角穴付ボルト M4×8(t0.5 平座金付)		

04B Needle bar B
針棒B

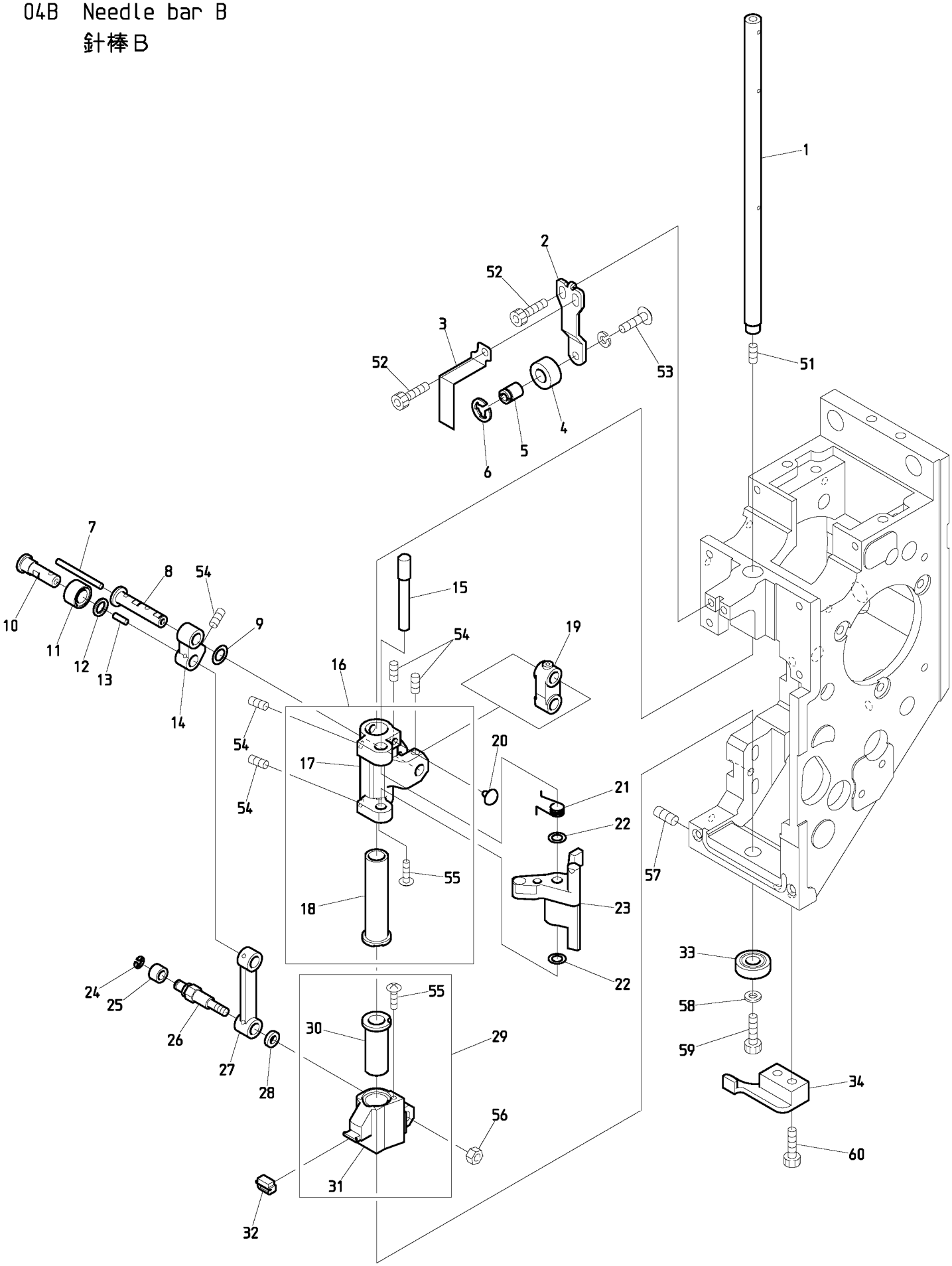

BEXY-CII
BEXL-CII

120829

０４Ｂ　Needle bar B　(H=Head Q'TY)

針棒Ｂ　（Ｈ＝頭数）

ITEM	ＬＩＳＴ No.	ＤＥＳＣＲＩＰＴＩＯＮ	部品名	Q'TY	ＮＯＴＥ
1	QK230170	Driving shaft	駆動軸	Ｈ×１	
2	NB0QK230181	Needle bar stopper bracket	針棒ストッパーブラケット	Ｈ×１	
3	NB0QK230200	Indication plate(S-head)	表示プレート(S頭部)	Ｈ×１	
4	NB0HT230220	Needle bar stopper	針棒ストッパ	Ｈ×１	
5	QK230190C	Needle bar stopper fixing pin	針棒ストッパ取付ピン	Ｈ×１	
6	A9012471	E-ring(φ6) Black oxide finish	E型止メ輪(呼ビ径6) 黒染	Ｈ×２	
7	HT230750	Oil core(30mm)	油芯(30mm)	Ｈ×１	
8	HT230471	Small link pin	小リンクピン	Ｈ×１	
9	HT230730	Shim ring(φ10 t=0.3)	シムリング(φ10 t=0.3)	Ｈ×１	
10	RR230131	Link roller joint pin	リンクコロジョイントピン	Ｈ×１	
11	RR230151	Cloth hold roller	布押エコロ	Ｈ×１	
12	RR230140	Thrust washer	スラスト座金	Ｈ×１	
13	HT230760	Oil core(8mm)	油芯(8mm)	Ｈ×１	
14	NB0QK230080	Link(Small) P14	リンク(小) P14	Ｈ×１	
15	QK230060C	Needle bar driver pin	針棒叩キピン	Ｈ×１	
16	QK230671	Needle bar driver slide block a'ssy	針棒叩キ摺動ブロックASSY	Ｈ×１	
17	QK230091C	Needle bar driver slide block	針棒叩キ摺動ブロック	Ｈ×１	
18	QK230650	Needle bar driver slide SUS bush(G7)	針棒叩キ摺動SUSブッシュ(G7)	Ｈ×１	
19	NB0QK230050	Needle bar driving link	針棒駆動リンク	Ｈ×１	
20	A9014211	Rubber cushion TM-96-3	プラグクッションゴム TM-96-3	Ｈ×１	
21	QK230110C	Needle bar driver spring	針棒叩キバネ	Ｈ×１	
22	QK230460	Shim ring 5×8.5×0.7	シムリング 5×8.5×0.7	Ｈ×２	
23	QK230120C	Needle bar driver	針棒叩キ	Ｈ×１	
24	A9012127	E-ring(φ3)	E型止メ輪(呼ビ径3)	Ｈ×１	
25	KF230531	Roller(For take up lever)	コロ(天秤用)	Ｈ×１	
26	SG230180	Link roller joint pin(Large)	リンクコロジョイントピン(大)	Ｈ×１	
27	NB0QK230070	Link(Large) P40	リンク(大) P40	Ｈ×１	
28	SG230190	Washer for joint pin	ジョイントピン用ワッシャー	Ｈ×１	
29	QK230680	Cloth hold support slide block a'ssy	布押エ受摺動ブロックASSY	Ｈ×１	
30	QK230660	Cloth hold support slide SUS bush(G7)	布押エ受摺動SUSブッシュ(G7)	Ｈ×１	
31	QK230150C	Cloth hold support slide block	布押エ受摺動ブロック	Ｈ×１	
32	HT230340	Cloth hold support rubber	布押エ受ゴム	Ｈ×１	
33	A9010139	Ball bearing(697ZZ)	ボールベアリング(697ZZ)	Ｈ×１	
34	QK230320C	Slide block guide	スライドブロックガイド	Ｈ×１	
51		Hex.socket set screw M4×4(With nylon)	六角穴付止メネジ M4×4(ナイロン付)		
52		Hex.socket bolt M4×8	六角穴付ボルト M4×8		
53		Hex.socket button bolt M4×8(Spring washer)	六角穴付ボタンボルト M4×8(バネ座金付)		
54		Hex.socket set screw M4×6(With nylon)	六角穴付止メネジ M4×6(ナイロン付)		
55		Truss screw M2.5×4(With adhesive)	十字穴付トラス小ネジ M2.5×4(接着剤付)		
56		Hex.nut M4 I	六角ナット M4 1種		
57		Hex.socket set screw(Truncated cone point) M5×8	六角穴付止メネジ(トガリ先) M5×8		
58		Plain washer(φ4.3×φ10×t0.8 Black oxide finish)	平座金(φ4.3×φ10×t0.8 黒染)		
59		Hex.socket bolt M4×6	六角穴付ボルト M4×6		
60		Hex.socket bolt M4×12	六角穴付ボルト M4×12		

04C Needle bar C
針棒C

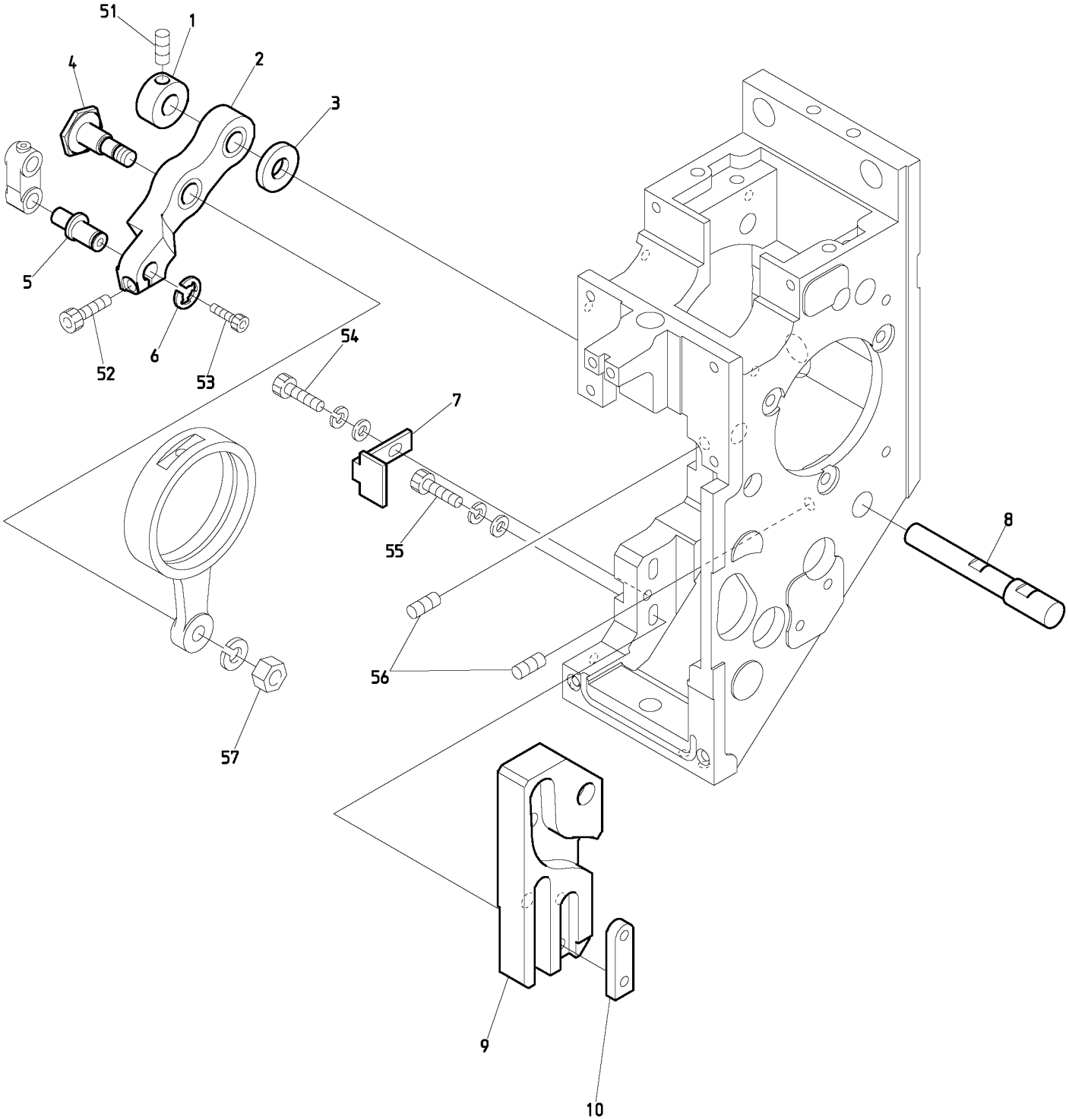

BEXY-CII
BEXL-CII

120829

０４Ｃ　Needle bar C　(H=Head Q'TY)

針棒Ｃ　（Ｈ＝頭数）

ITEM	ＬＩＳＴ No.	ＤＥＳＣＲＩＰＴＩＯＮ	部品名	Q'TY	ＮＯＴＥ
1	HB230271C	Needle bar driving lever fixing pin set collar	針棒駆動レバー固定ピンセットカラー	Ｈ×１	
2	NB2QK230030	Needle bar driving lever	針棒駆動レバー	Ｈ×１	
3	NB0QK230010	Needle bar driving lever thrust collar	針棒駆動レバースラストカラー	Ｈ×１	
4	HB230262C	Needle bar driving lever connecting pin	針棒駆動レバー連結ピン	Ｈ×１	
5	NB0QK230000	Needle bar driving lever pin	針棒駆動レバーピン	Ｈ×１	
6	A9012540	Bowed E-ring BETW-6	弓E形止メ輪 BETW-6(キジ)	Ｈ×１	
7	SG230270	Cam guide plate	カムガイドプレート	Ｈ×１	
8	NB0QK230020	Needle bar driving lever shaft	針棒駆動レバー軸	Ｈ×１	
9	QK230040	Cloth hold K4 cam	布押エK4カム	Ｈ×１	
10	MK230080C	Cam tap plate	カムタッププレート	Ｈ×１	
51		Hex.socket set screw M5×5	六角穴付止メネジ M5×5		
52		Hex.socket bolt M4×12	六角穴付ボルト M4×12		
53		Hex.socket bolt M3×4	六角穴付ボルト M3×4		
54		Hex.socket bolt M4×10(With washers)	六角穴付ボルト M4×10(平座金 バネ座金付)		
55		Hex.socket bolt M4×22(With washers)	六角穴付ボルト M4×22(平座金 バネ座金付)		
56		Hex.socket set screw M5×10	六角穴付止メネジ M5×10		
57		Hex.nut M6 I (With spring washer)	六角ナット M6 1種(バネ座金付)		

04D Needle bar D
針棒D

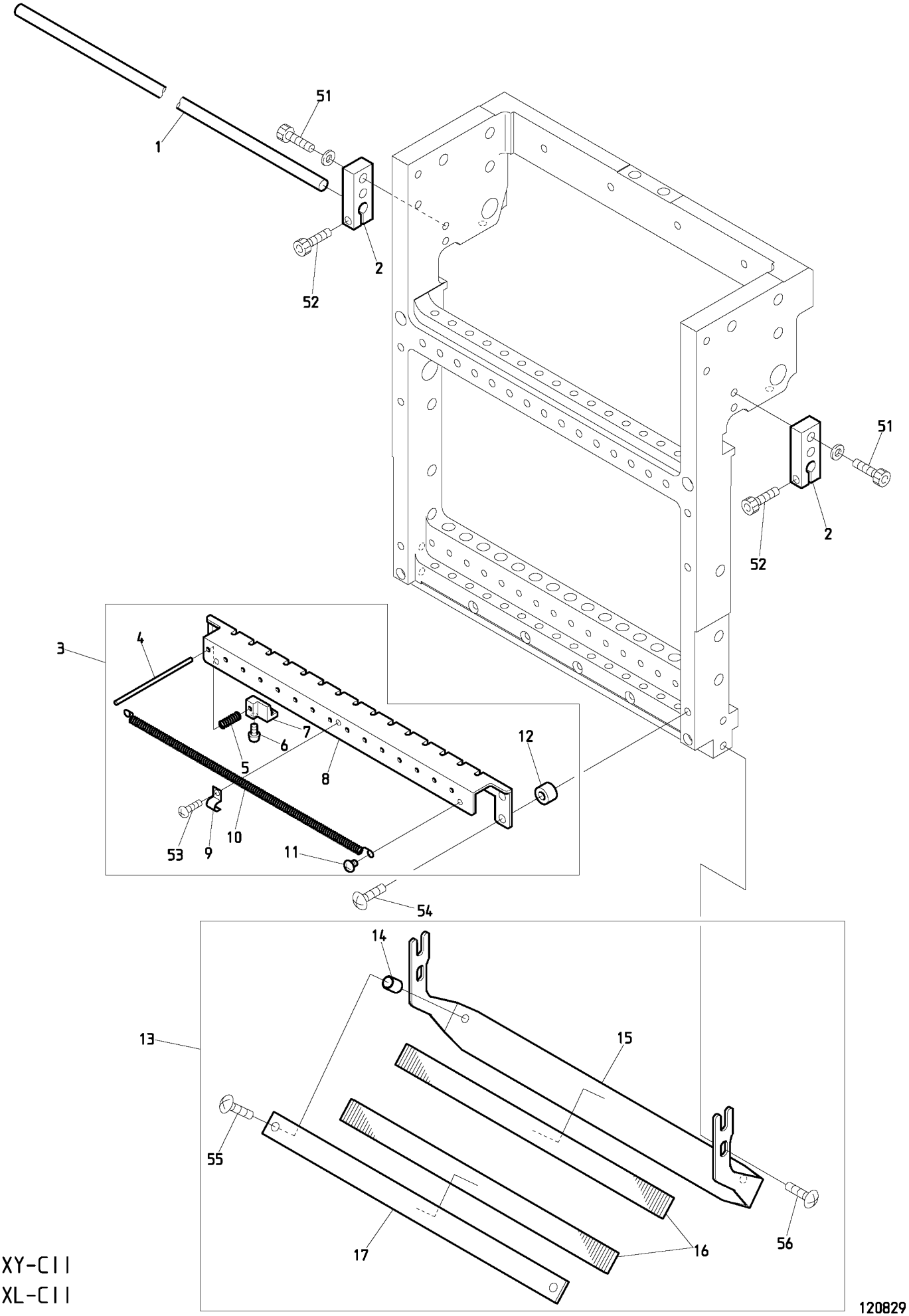

BEXY-CII
BEXL-CII

120829

０４Ｄ　Needle bar D　(H=Head Q'TY)(※ Depends on machine type)

針棒Ｄ　（Ｈ＝頭数）(※は機種によって異なる)

ITEM	ＬＩＳＴ No.	ＤＥＳＣＲＩＰＴＩＯＮ	部品名	Q'TY	ＮＯＴＥ
1	SG330010	Connecting rod	連結ロッド	1	※
2	SG230290	Slide block holder	スライドブロックホルダー	Ｈ×２	
3	QK270270	Thread support apron a'ssy(S15)	糸保持エプロンASSY(S15)	Ｈ×１	
4	QK270150	Thread support pin(SH)	糸保持ピン(SH)	Ｈ×15	
5	PF270050	Thread support spring(TSQ)	糸保持バネ(TSQ)	Ｈ×15	
6	HT270063	Thread support clamp set screw(YN)	糸保持クランプ止メネジ(YN)	Ｈ×15	
7	PF270040	Thread support clamp(TSQ)	糸保持クランプ(TSQ)	Ｈ×15	
8	SL270150	Thread support apron(S15)	糸保持エプロン(Z15)	Ｈ×１	
9	PF270060	Thread holder spring fixed bracket	糸止メバネ取付ブラケット	Ｈ×１	
10	SL270130	Thread holder spring(S15)	糸止メバネ-Z15/S15	Ｈ×１	
11	SL270040	Thread holder spring fixed screw	糸止メバネ取付ネジ	Ｈ×２	
12	QK270160	Thread support apron spacer t6	糸保持エプロンスペーサー t6	Ｈ×２	
13	QK270200	Thread guard disk(S15) a'ssy	糸掛皿(S15) ASSY	Ｈ×１	
14	A9012548	Spacer(Roll bush) 5×8	スペーサー(巻ブッシュ) 5×8	Ｈ×２	
15	NBOQK270210	Thread guard disk bracket(S15)	糸掛皿ブラケット(S15)	Ｈ×１	
16	RD270020	Napped plate	植毛プレート	Ｈ×２	
17	NBORD270040	Thread guard disk(Upper)	糸掛皿(上)	Ｈ×１	
51		Hex.socket bolt M4×15(With plain washer)	六角穴付ボルト M4×15(平座金付)		
52		Hex.socket bolt M4×14	六角穴付ボルト M4×14		
53		Pan screw M3×3	十字穴付ナベ小ネジ M3×3		
54		Truss screw M4×15	十字穴付トラス小ネジ M4×15		
55		Truss screw M4×12	十字穴付トラス小ネジ M4×12		
56		Truss screw M4×8	十字穴付トラス小ネジ M4×8		

04E Needle bar E
針棒E

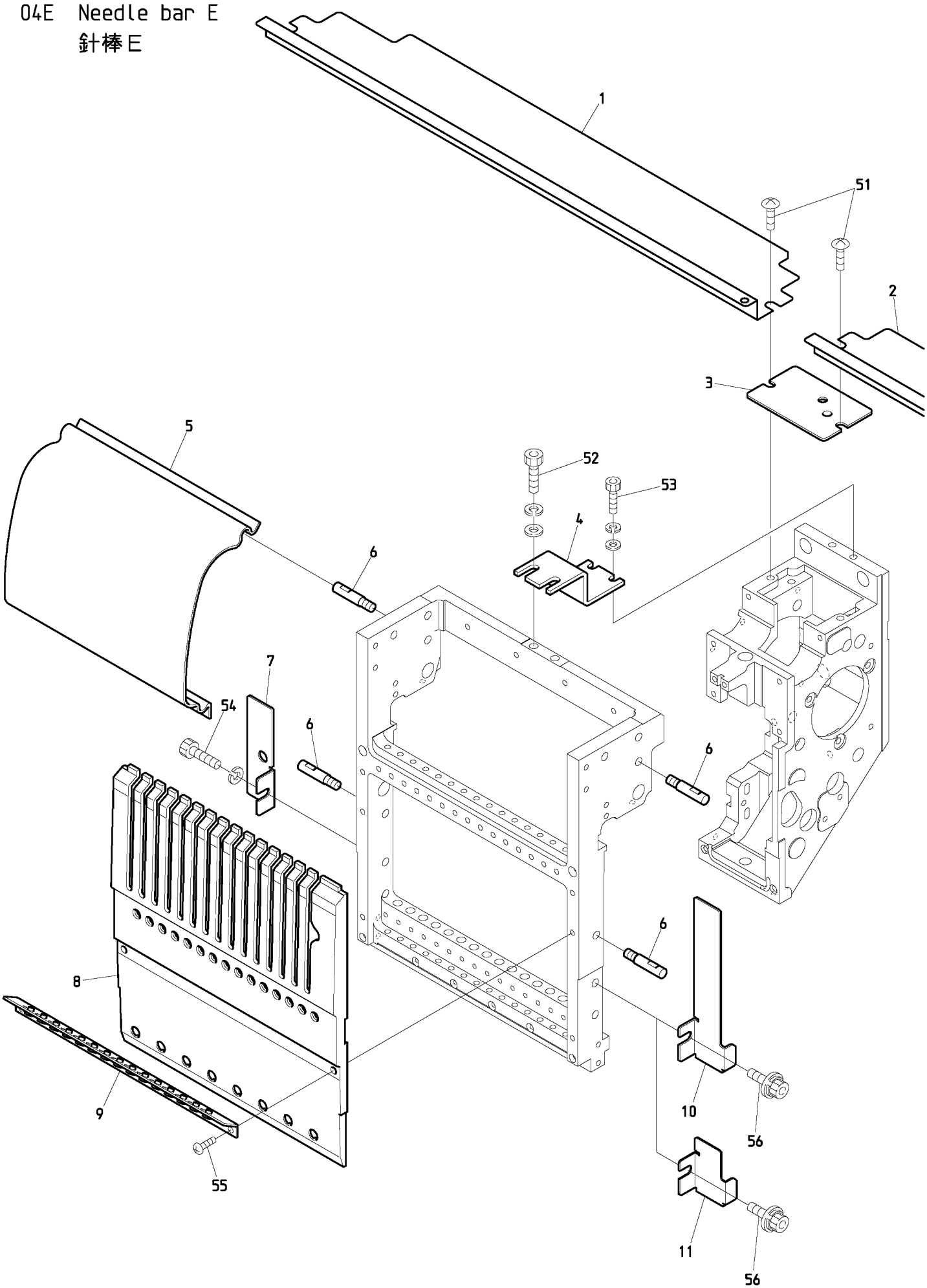

BEXY-CII
BEXL-CII

120829

０４Ｅ　Needle bar E　(H=Head Q'TY)

針棒Ｅ　（Ｈ＝頭数）

ITEM	ＬＩＳＴ No.	ＤＥＳＣＲＩＰＴＩＯＮ	部品名	Q'TY	ＮＯＴＥ
1	QJ250280	Upper shaft guard(Needle between 380) XY-S15CⅡ	上軸ガード(針間380) XY-S15CⅡ	Ｈ－２	
	QJ250110	Upper shaft guard(Needle between 520) XY-S15C	上軸ガード(針間520) XY-S15C	Ｈ－２	
2	QJ250300	Upper shaft guard (Needle between 380,Color change) S-head A3	上軸ガード (針間380,色換エ) S頭部 A3	1	2T/4T
	QJ250290	Upper shaft guard (Needle between 380,Color change) XY-S15CⅡ	上軸ガード (針間380,色換エ) XY-S15CⅡ	1	6T/8T
	QJ250110	Upper shaft guard (Needle between 520,Color change) XY-S15C	上軸ガード (針間520,色換エ) XY-S15C	1	
3	NB0QK250000	Arm upper cover(S-head)	アーム上蓋(S頭部)	Ｈ×１	
4	QK230440	Slide block fixed plate	スライドブロック固定金具	Ｈ×１	Machine shipment remove 機械出荷時除去
5	NB0QK250230P380	Head between cover(S15,P=380)	ヘッド間カバー(S15,P=380)	Ｈ－１	
	NB0QK250230P520	Head between cover(S15,P=520)	ヘッド間カバー(S15,P=520)	Ｈ－１	
6	NB0QK250071	Cover set pin	カバー固定ピン	H×4-4	Without 1st head right side・Last head left side 1頭目右側と最終頭左側不要
7	QK250380	L-flare cover(Last head)	Lフレアカバー(最終頭)	1	
8	NB0QK250150	Head cover(S15)	ヘッドカバー(S15)	Ｈ×１	
9	QK240120	Thread guard(With ceramic) S15	大糸掛ケ(碍子付) S15	Ｈ×１	
10	QK250161	R-flare cover	Rフレアカバー	1	1st head 1頭目
11	QK250170	R-flare cover(Small)	Rフレアカバー(小)	H×1-1	Except for 1st head 1頭目除く
51		Truss screw M5×8 chrome plating	十字穴付トラス小ネジ M5×8 クロムメッキ		
52		Hex.socket bolt M6×15(With washers)	六角穴付ボルト M6×15(平座金 バネ座金付)		
53		Hex.socket bolt M5×12(With washers)	六角穴付ボルト M5×12(平座金 バネ座金付)		
54		Hex.socket bolt M6×8(With spring washer)	六角穴付ボルト M6×8(バネ座金付)		
55		Pan screw M4×15	十字穴付ナベ小ネジ M4×15		
56		Sems hex.socket bolt with washers M6×10	座金組込六角穴付ボルト M6×10		

05 Jump
ジャンプ

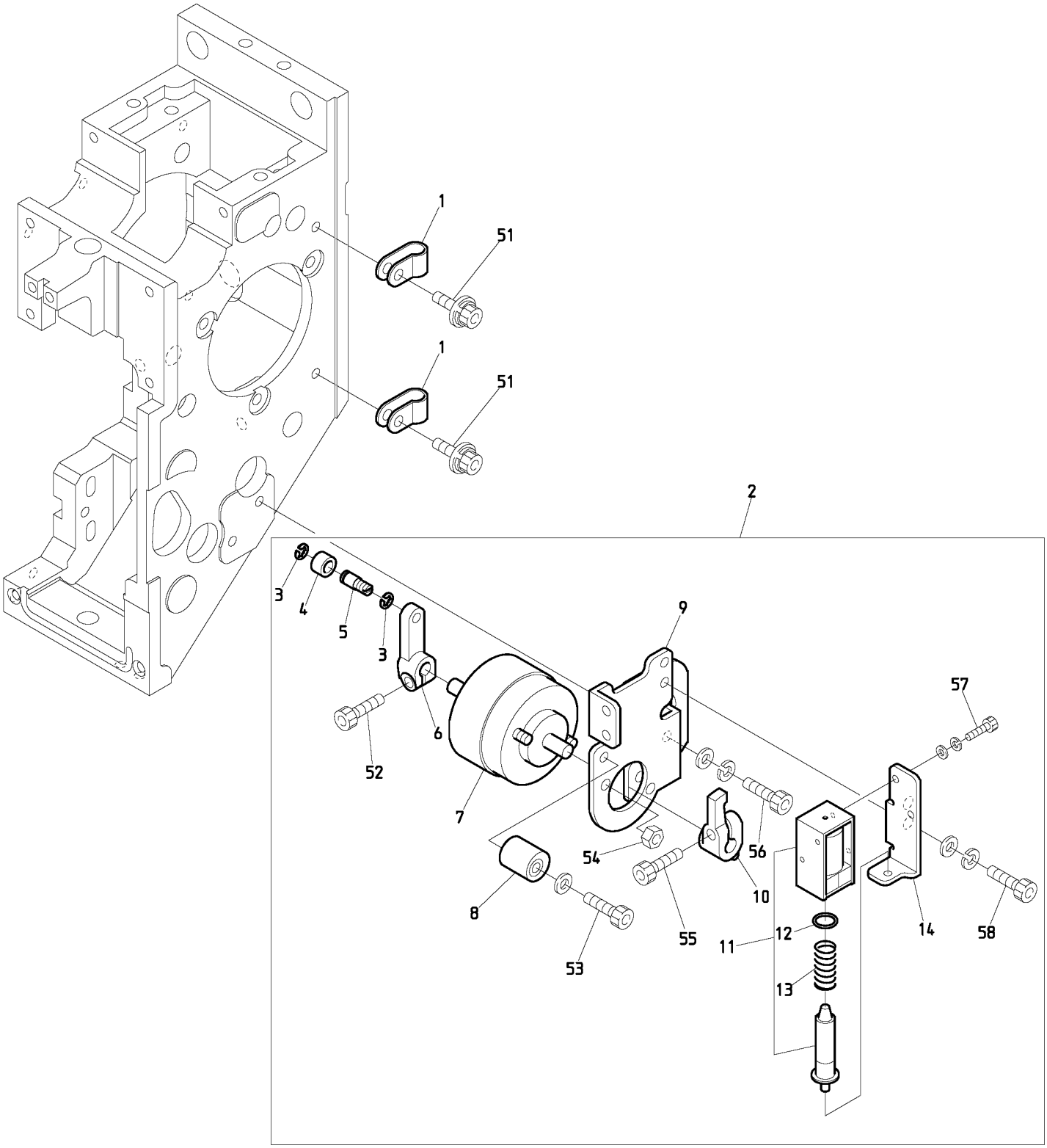

BEXY-CII
BEXL-CII

０５　Jump　　(H=Head Q'TY)

ジャンプ　　（Ｈ＝頭数）

ITEM	ＬＩＳＴ No.	ＤＥＳＣＲＩＰＴＩＯＮ	部品名	Q'TY	ＮＯＴＥ
1	A9068002	Nylon clamp(SN-4A)	ナイロンクランプ(SN-4A)	Ｈ×２	
2	QK240000	Jump a'ssy	ジャンプASSY	Ｈ×１	
3	A9012127	E-ring(φ3)	E型止メ輪(呼ビ径3)	Ｈ×２	
4	KF230531	Roller(For take up lever)	コロ(天秤用)	Ｈ×１	
5	QK240040C	Jump roller shaft	ジャンプコロ軸	Ｈ×１	
6	NB0QK240011	Jump solenoid lever	ジャンプレバー	Ｈ×１	
7	A9056055	Rotary solenoid 4ER25-34×3×4×8×9(ETL)	ロータリーソレノイド 4ER25-34×3×4×8×9(ETL)	Ｈ×１	
8	KN272401	Stopper eccentric	ストッパーエキセン	Ｈ×１	
9	NB0QK240051	Jump solenoid bracket	ジャンプSOLブラケット	Ｈ×１	
10	NB0QK240020	Jump stop lever	ジャンプストップレバー	Ｈ×１	
11	HB560212	Keep solenoid TDS-K07A(ETL)	キープソレノイド TDS-K07A(ETL)	Ｈ×１	
12	A9014218	O-ring(1ASS-7.5)	Oリング(1ASS-7.5)	Ｈ×１	
13	HB560061	Keep solenoid spring	キープソレノイドスプリング	Ｈ×１	
14	QK240061	Jump keep solenoid bracket	ジャンプキープSOLブラケット	Ｈ×１	
51		Sems hex.socket bolt with washers M4×8	座金組込六角穴付ボルト M4×8		
52		Hex.socket bolt M4×10	六角穴付ボルト M4×10		
53		Hex.socket bolt M4×18(With plain washer)	六角穴付ボルト M4×18(平座金付)		
54		Hex.nut M4 Ⅲ	六角ナット M4 3種		
55		Hex.socket bolt M4×12	六角穴付ボルト M4×12		
56		Hex.socket bolt M4×12(With washers)	六角穴付ボルト M4×12(平座金 バネ座金付)		
57		Hex.socket bolt M2.6×5(With washers)	六角穴付ボルト M2.6×5(平座金 バネ座金付)		
58		Hex.socket bolt M4×8(With washers)	六角穴付ボルト M4×8(平座金 バネ座金付)		

06 Thread guide
糸道

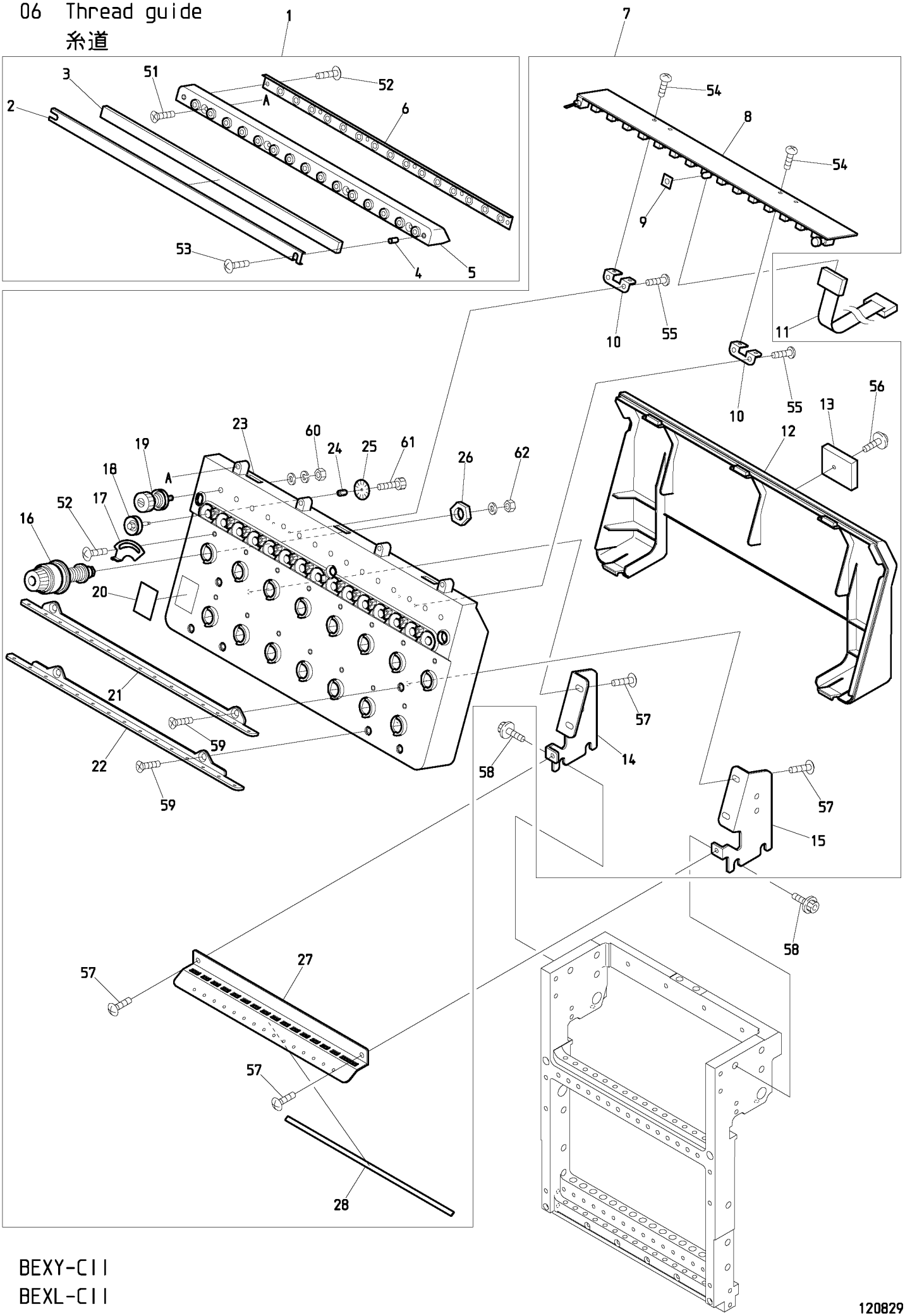

BEXY-CII
BEXL-CII

120829

０６　Thread guide　(H=Head Q'TY)

糸道　（Ｈ＝頭数）

ITEM	ＬＩＳＴ No.	ＤＥＳＣＲＩＰＴＩＯＮ	部品名	Q'TY	ＮＯＴＥ
1	PG240030	Thread collar base a'ssy(VS-Z15)	糸口ベースAssy(VS-Z15)	Ｈ×１	
2	RV240100	Felt frame(DSH-ZQ)	フェルト枠(DSH-ZQ)	Ｈ×１	
3	RV240110	Felt(DSH-ZQ)	フェルト(DSH-ZQ)	Ｈ×１	
4	A9012438	Felt hold spacer(DSH-ZQ)	フェルト押エ部スペーサ	Ｈ×２	
5	PG240040	Thread collar base(VS-Z15)	糸口ベース(VS-Z15)	Ｈ×１	
6	RV240180	Tube holder(D-ZQ)	チューブホルダー(D-ZQ)	Ｈ×１	
7	QK240130	Tension base a'ssy(S15)	テンション台ASSY(S15)	Ｈ×１	
8	EBY02613	C1215・switch board with thread detection	C1215・15本針糸検付スイッチ基板	Ｈ×１	
9	RR240660	LED oil avoid rubber plate	LED油避ケゴム板	Ｈ×１	
10	RR240330	Switch board fixed base	スイッチ基板取付ベース(DS)	Ｈ×２	
11	EP535860	K2074,16 needle flat cable 900L(Braid)	K2074,16芯フラットケーブル900L(ヘンソ)	Ｈ／２	Odd head 奇数頭
	EP535940	16 needle flat cable 1500L(Braid)	16芯フラットケーブル1500L(編組)	Ｈ／２	Even head 偶数頭
12	PG240020	Tension base cover(VS-Z15)	テンション台カバー(VS-Z15)	Ｈ×１	
13	A9068032	FCW clamp(FCW-26)	FCWクランプ(FCW-26)	Ｈ×１	
14	NB0QK240140	Tension base bracket・R(S15)	テンション台ベース・R(S15)	Ｈ×１	
15	NB0QK240150	Tension base bracket・L(S15)	テンション台ベース・L(S15)	Ｈ×１	
16	RD240154	Dial tension a'ssy(DS)	ダイヤル糸調子組(DS)	Ｈ×15	
17	RR240510	Thread spring adjusting plate	糸掛ケバネ調整板	Ｈ×15	
18	HT240290	Tension wheel a'ssy	テンションホイール組立	Ｈ×15	
19	RR240300C	Tension a'ssy(DS)	糸調子ASSY(DS)	Ｈ×15	
20	RR240390	Number label	番号ラベル	Ｈ×１	
21	RV240040	Thread guide plate upper(DSH-ZQ)	糸案内プレート・上(DSH-ZQ)	Ｈ×１	
22	RV240050	Thread guide plate lower(DSH-ZQ)	糸案内プレート・下(DSH-ZQ)	Ｈ×１	
23	PG240010	Tension base case a'ssy(VS-Z15)	テンション台ケース Assy(VS-Z15)	Ｈ×１	
24	KN540510	Tension wheel nut	テンションホイールナット	Ｈ×15	
25	HT240101	Lower thread detection sensor disk(YN)	下糸検知センサーディスク(YN)	Ｈ×15	
26	HT240180	SM-nut	SMナット	Ｈ×15	
27	NB0QK240160	Second thread guide plate(S15)	第二糸案内プレート(S15)	Ｈ×１	
28	QK240170	Sponge rubber(S15)	スポンジゴム(S15)	Ｈ×１	
51		Flush screw M3×8	十字穴付皿小ネジ M3×8		
52		Truss screw M3×5	十字穴付トラス小ネジ M3×5		
53		Truss screw M3×14	十字穴付トラス小ネジ M3×14		
54		Pan screw M3×8	十字穴付ナベ小ネジ M3×8		
55		Pan head tapping screw B tight M3×8	十字穴付ナベ頭タップ Bタイト M3×8		
56		Pan head tapping screw B tight with flange M3×8	十字穴付ナベ頭タップ Bタイト フランジ付 M3×8		
57		Truss screw M4×10	十字穴付トラス小ネジ M4×10		
58		Hex.socket flange bolt M6×15	六角穴付フランジボルト M6×15		
59		Flush screw M4×8	十字穴付皿小ネジ M4×8		
60		Hex.nut SM11/64(With washers)	六角ナット SM11/64(平座金 バネ座金付)		
61		Hex.socket bolt M2×3	六角穴付ボルト M2×3		
62		Hex.nut M4 I (With plain washer)	六角ナット M4 1種(平座金付)		

07A Color change A
色換えA

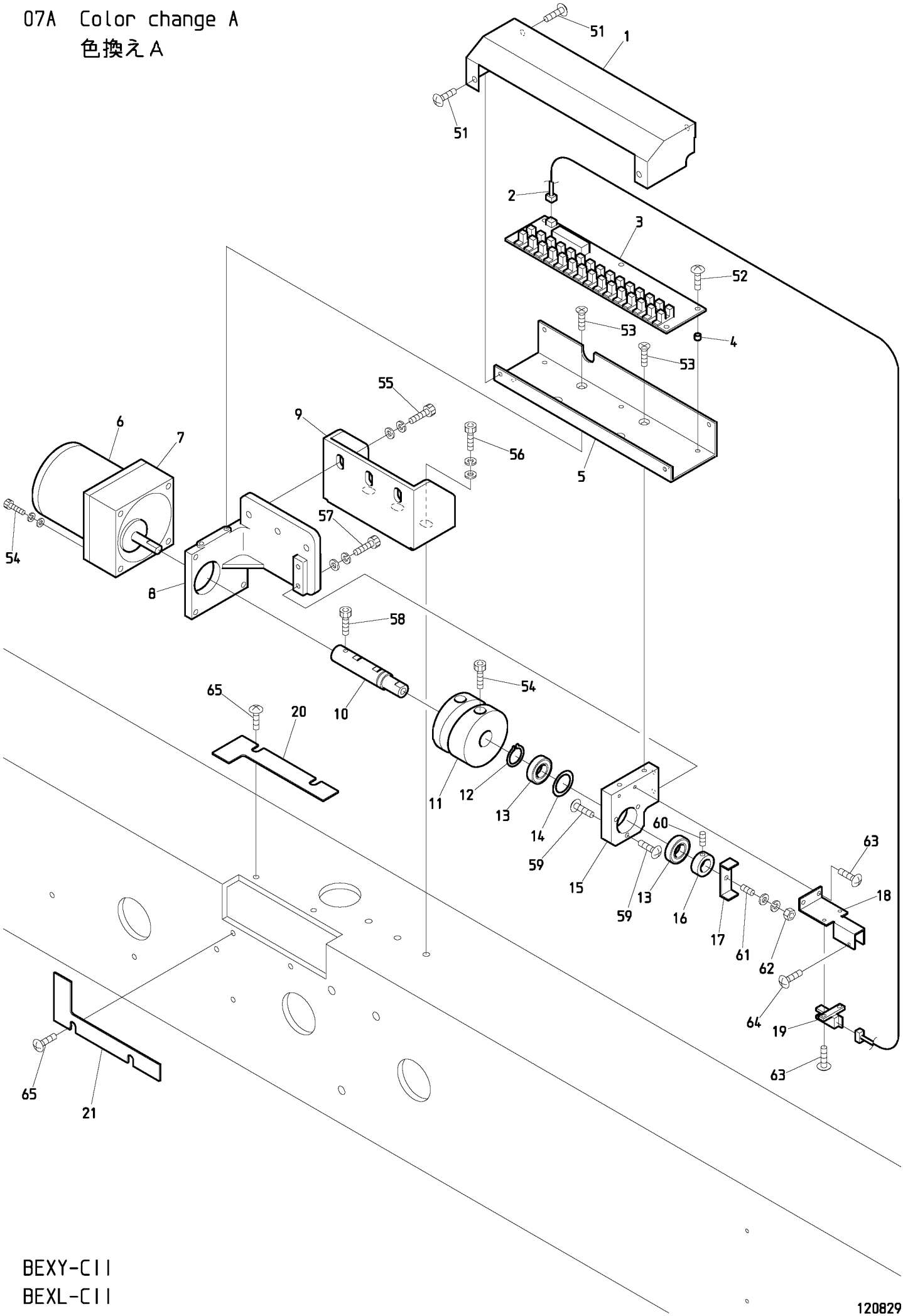

BEXY-CII
BEXL-CII

120829

０７Ａ　Color change A
色換えＡ

ITEM	ＬＩＳＴ No.	ＤＥＳＣＲＩＰＴＩＯＮ	部品名	Q'TY	ＮＯＴＥ
1	QJ330060	Color change cover(XY-S15C)	色換エカバー(XY-S15C)	1	
2	A9053079	Lock sensor cable Z type	ロックセンサーケーブルZ用	1	
3	EBY01650	Needle positionally board(For BEMAX)	ニードルポジショナリー基板(BEMAX用)	1	
4	A9012208	Spacer(Roll bush) φ5×4L	スペーサー(巻ブッシュ) φ5×4L	5	
5	SC330100	Color change board base plate	色換エ基板ベースプレート	1	
6	A9065092	Reversible motor 3RJ10GB-AUL-E4	リバーシブルモーター 3RJ10GB-AUL-E4	1	
7	A9065093	Gear head 3GB18K	ギヤヘッド 3GB18K	1	
8	SC330080C	Color change base	色換エベース	1	
9	QJ330041	Color change bracket(Plate frame) XY-S15C	色換エブラケット(板金フレーム) XY-S15C	1	2T/4T
	QJ330021	Color change bracket(Rolling steel frame) XY-S15C	色換エブラケット(形鋼フレーム) XY-S15C	1	6T/8T
10	SC330041C	Color change cam connecting shaft	色換エカム連結シャフト	1	
11	NB2SC330010	Color change cam(Compact)	色換エカム(コンパクト)	1	
12	A9012068	C-ring(For shaft φ15)	C型止メ輪(軸用φ15)	1	
13	A9010113	Ball bearing(6901ZZ)	ボールベアリング(6901ZZ)	2	
14	SJ330060	Shim ring(For color change)	シムリング(色換用)	1	
15	SC330092	Color change bearing	色換エ軸受ケ	1	
16	SJ330050	Color change set collar	色換エセットカラー(DYHE)	1	
17	SC330052	Revolution sensor plate	回転センサー感知片	1	
18	SC330061	sensor stay	センサーステー	1	
19	A9060063	Photo micro sensor EE-SX672A(OMRON)	アンプ内蔵フォトマイクロセンサー EE-SX672A(オムロン)	1	
20	QJ330080	Blank cover rear(Color change,Plate) XY-S15C	メクラカバー後(色換エ,板金) XY-S15C	1	2T/4T
21	QJ330070	Blank cover front(Color change,Plate) XY-S15C	メクラカバー前(色換エ,板金) XY-S15C	1	2T/4T
51		Truss screw M4×8(Chromate)	十字穴付トラス小ネジ M4×8(クロメート)		
52		Truss screw M4×8	十字穴付トラス小ネジ M4×8		
53		Flush screw M4×8	十字穴付皿小ネジ M4×8		
54		Hex.socket bolt M4×60(With washers)	六角穴付ボルト M4×60(平座金 バネ座金付)		
55		Hex.socket bolt M6×15(Black)	六角穴付ボルト M6×15(黒)		
56		Hex.socket bolt M6×18(Black)	六角穴付ボルト M6×18(黒)		
57		Hex.socket bolt M4×8(Black)	六角穴付ボルト M4×8(黒)		
58		Hex.socket bolt M4×8	六角穴付ボルト M4×8		
59		Truss screw M4×5	十字穴付トラス小ネジ M4×5		
60		Hex.socket set screw M4×5	六角穴付止メネジ M4×5		
61		Hex.socket set screw M6×20	六角穴付止メネジ M6×20		
62		Hex.nut M6	六角ナット M6		
63		Truss screw M3×8	十字穴付トラス小ネジ M3×8		
64		Truss screw M3×12	十字穴付トラス小ネジ M3×12		
65		Truss screw M5×8	十字穴付トラス小ネジ M5×8		

07B Color change B
色換えB

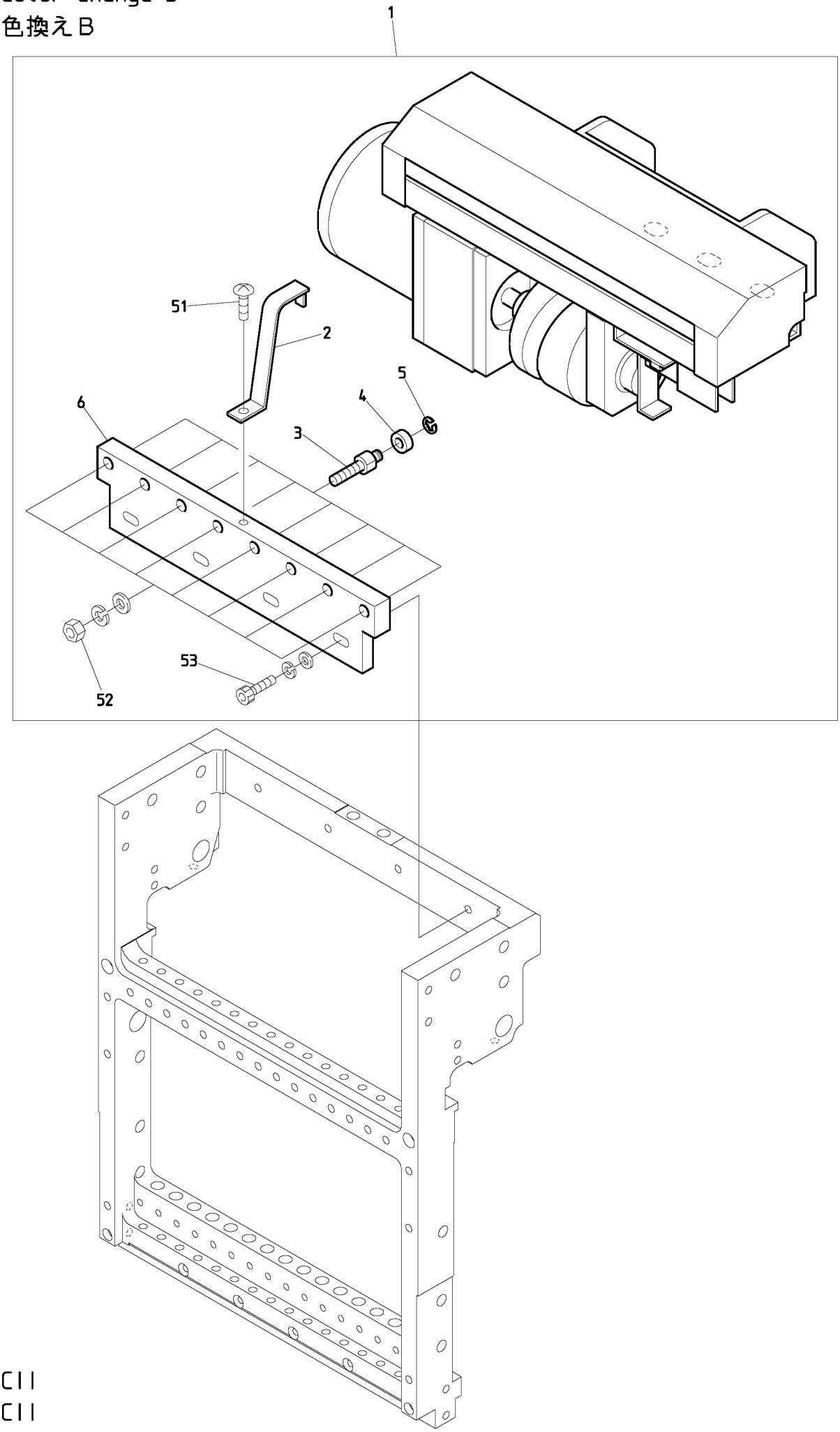

BEXY-CII
BEXL-CII

120829

０７Ｂ　Color change B

色換えＢ

ITEM	ＬＩＳＴ No.	ＤＥＳＣＲＩＰＴＩＯＮ	部品名	Q'TY	ＮＯＴＥ
1	QJ330050	Color change unit a'ssy(Compact machine) XY-S15C	色換エユニットASSY(コンパクト機) XY-S15C	1 set	
2	QJ330030	Color change sense plate(XY-S15C)	色換エ感知片(XY-S15C)	1	
3	KX330160	Connecting collar shaft	連結コロ軸	8	
4	A9010063	Bearing MR105ZZ(NSK)	ミニチュア玉軸受ケ MR105ZZ(NSK)	8	
5	A9012127	E-ring φ3	E型止メ輪 呼ビ φ3	8	
6	QJ330010	Connecting block(XY-S15C)	連結ブロック(XY-S15C)	1	
51		Truss screw M4×6	十字穴付トラス小ネジ M4×6		
52		Hex.nut M6 Ⅲ(With washers)	六角ナット M6 3種(平座金 バネ座金付)		
53		Hex.socket bolt M4×16(Black)	六角穴付ボルト M4×16(黒)		

08-1 Drive(2T/4T)
駆動（２Ｔ／４Ｔ）

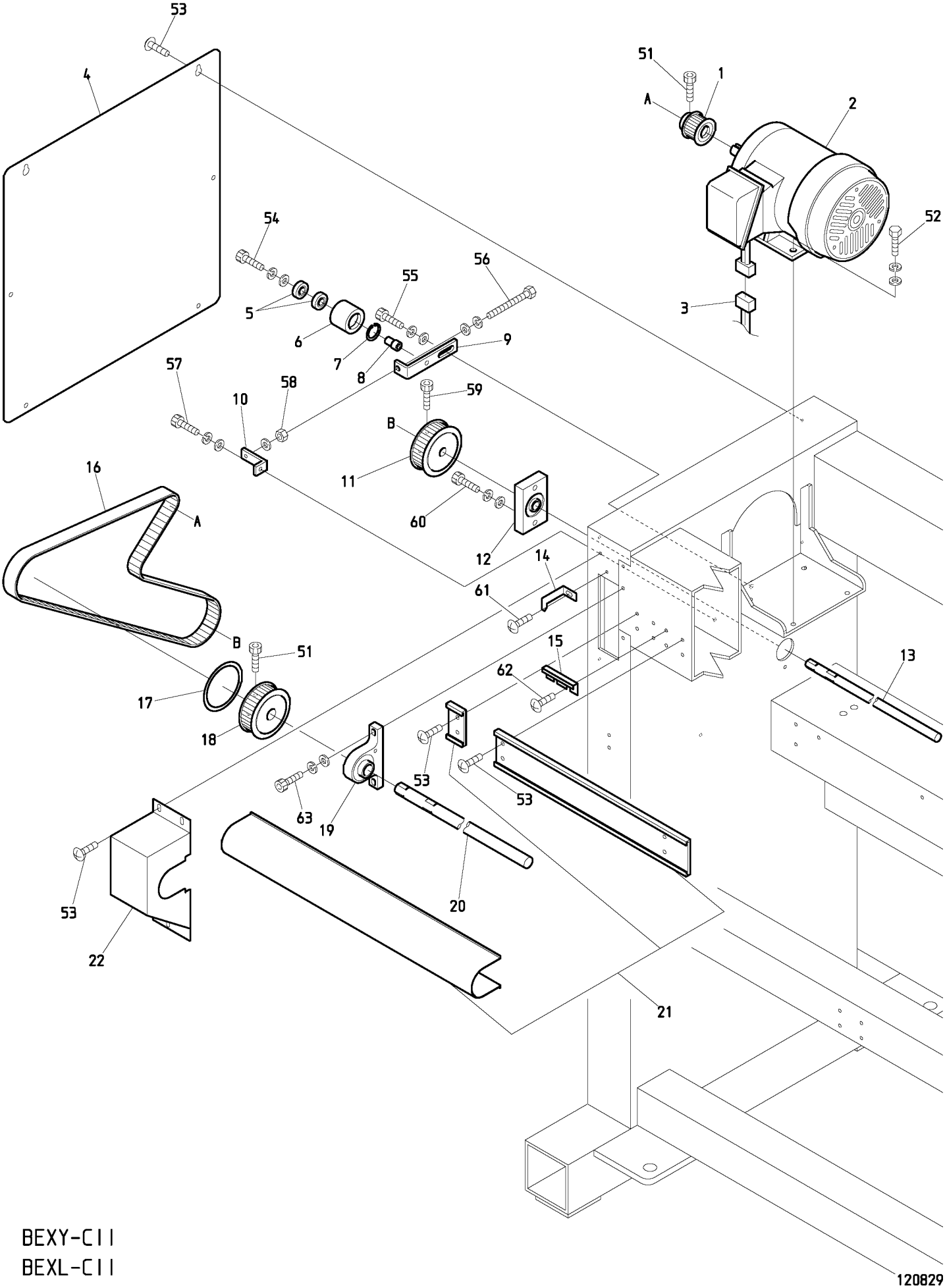

BEXY-CII
BEXL-CII

０８－１　Drive(2T/4T)
駆動（２Ｔ／４Ｔ）

ITEM	ＬＩＳＴ No.	ＤＥＳＣＲＩＰＴＩＯＮ	部品名	Q'TY	ＮＯＴＥ
1	MM310110	Motor pulley(S5M-24,0.2kw)	モータープーリー(S5M-24,0.2kw)	1	2T
	RP310170	Motor pulley(S5M-26)	モータープーリー(S5M-26)	1	4T
2	RA310380	Main motor 1K-FCKL8-4P-0.2kw(ETL)	メインモーター 1K-FCKL8-4P-0.2kw(ETL)	1	2T
	RP310202	Main motor IK-FBKK8-4P-0.55kw VF3(ETL)	メインモーター IK-FBKK8-4P-0.55kw VF3(ETL)	1	4T
3	EP530030	Main motor cable(CE) DYHE	メインモーターケーブル(CE) DYHE	1	
	A9053081	Motor cable 1.25×4×5m	モーターケーブル(試縫機用) 1.25×4×5m	1	
4	SJ160030	Frame upper cover	脚フレーム上カバー	2	
5	A9010003	Bearing 6001ZZ	ベアリング 6001ZZ	2	
6	RQ310000	Idler	アイドラー	1	
7	A9012063	C-ring(For hole φ28)	C型止メ輪(穴用φ28)	1	
8	SC310021	Idler shaft	アイドラー軸	1	
9	SC310030	Idler bracket	アイドラーブラケット	1	
10	SC310150	Tension bracket	テンションブラケット	1	
11	MM310030	Lower shaft timing pulley(S5M-48)	下軸タイミングプーリー(S5M-48)	1	2T
	SC310010	φ15 lower shaft timing pulley(S5M-52)	φ15下軸タイミングプーリー(S5M-52)	1	4T
12	SC310062	Lower shaft housing	下軸ハウジング	1	
13	SC310131	Lower shaft φ15(For 2T)	下軸φ15(2頭用)	1	2T
	SC310110	Lower shaft φ15(For 4T)	下軸φ15(4頭用)	1	4T
14	SC310050	Angle instructions plate	角度指示針	1	
15	QJ250170	Hook plate(S-head,A3) XY-C	フックプレート(S頭部,A3) XY-C	1	4T
16	A9020220	Timing belt B150S5M1420	ベアバックタイミングベルト B150S5M1420	1	2T
	A9020180	Timing belt B250S5M1420	タイミングベルト B250S5M1420	1	4T
17	SC310100	Rotary angle label	回転角ラベル	1	
18	MM310020	Upper shaft timing pulley(S5M-48)	上軸タイミングプーリー(S5M-48)	1	2T
	SC310000	φ20 upper shaft timing pulley(S5M-52)	φ20上軸タイミングプーリー(S5M-52)	1	4T
19	SC310071	Upper shaft housing	上軸ハウジング	1	
20	SC310141	Upper shaft φ20(For 2T)	上軸φ20(2頭用)	1	2T
	SC310120	Upper shaft φ20(For 4T)	上軸φ20(4頭用)	1	4T
21	QJ310100	Shaft mogol & cover(S-head,A3) 380/380	シャフトモール＆カバー(S頭部,A3) 380/380	1	P=380
	QJ310070	Shaft mogol & cover(S-head,A3) 520/520	シャフトモール＆カバー(S頭部,A3) 520/520	1	P=520
22	SJ250041	Pulley box(DYHE)	プーリーボックス(DYHE)	1	
51		Hex.socket bolt M6×15(Black)	六角穴付ボルト M6×15(黒)		
52		Hex.bolt M8×20	六角ボルト M8×20		
53		Truss screw M6×10	十字穴付トラス小ネジ M6×10		
54		Hex.socket bolt M8×35(Black)	六角穴付ボルト M8×35(黒)		
55		Hex.socket bolt M8×20(Black)	六角穴付ボルト M8×20(黒)		
56		Hex.bolt M6×60(Full screw)	六角ボルト M6×60(全ネジ)		
57		Hex.socket bolt M6×15(Chromate)	六角穴付ボルト M6×15(クロメート)		
58		Hex.nut M6	六角ナット M6		
59		Hex.socket bolt M5×8	六角穴付ボルト M5×8		
61		Truss screw M5×6	十字穴付トラス小ネジ M5×6		
62		Truss screw M6×6	十字穴付トラス小ネジ M6×6		
63		Hex.socket bolt M6×18(Black)	六角穴付ボルト M6×18(黒)		

08-2 Drive(6T/8T)
駆動（６Ｔ／８Ｔ）

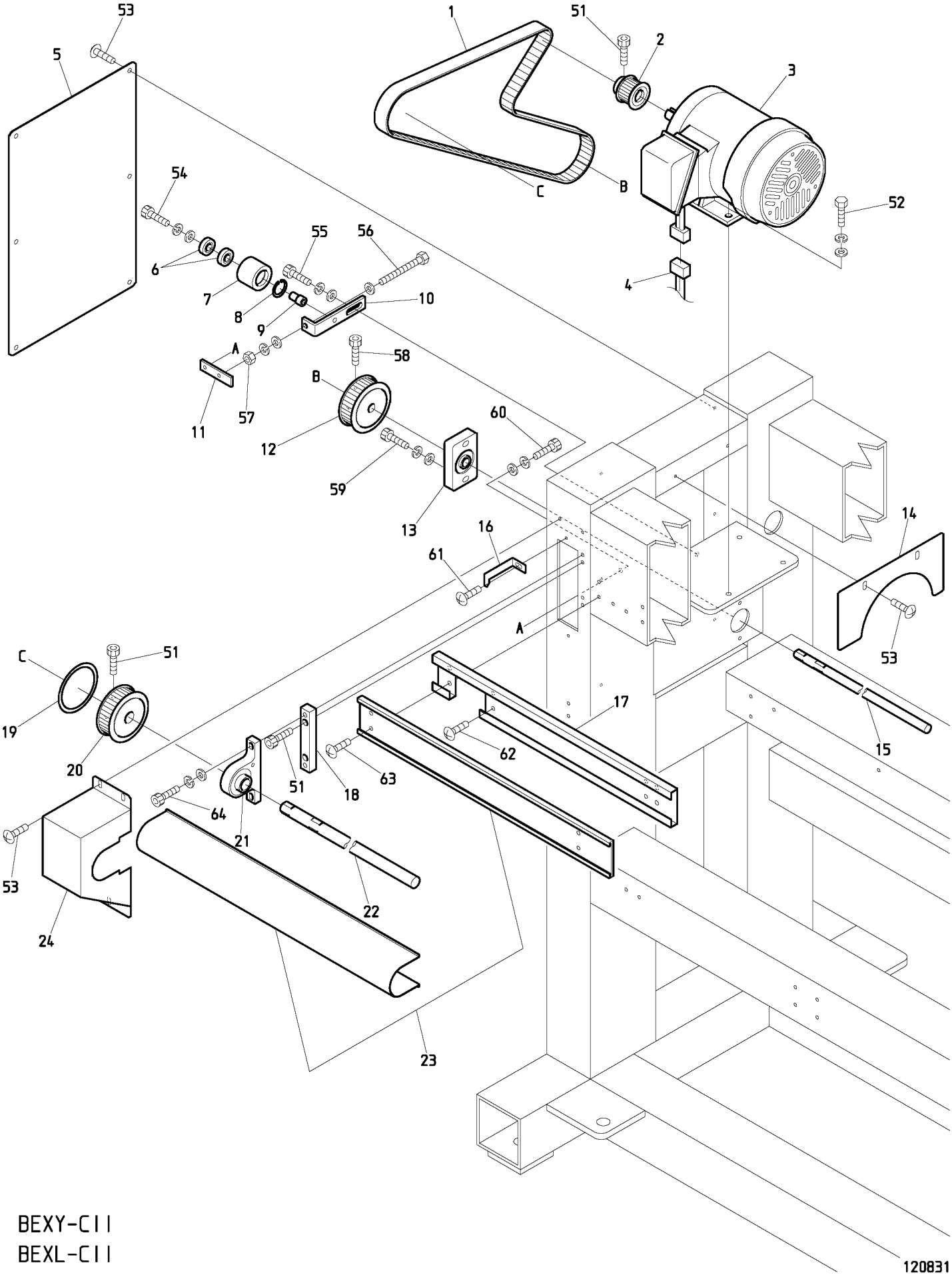

BEXY-CII
BEXL-CII

０８－２　Drive(6T/8T)
駆動（６Ｔ／８Ｔ）

ITEM	ＬＩＳＴ No.	ＤＥＳＣＲＩＰＴＩＯＮ	部品名	Q'TY	ＮＯＴＥ
1	A9020180	Timing belt B250S5M1420	タイミングベルトB250S5M1420	1	
2	RP310170	Motor pulley(S5M-26)	モータープーリー(S5M-26)	1	
3	RP310201	Main motor IK-FBKK8-4P-0.55kw VF3(ETL)	メインモーター IK-FBKK8-4P-0.55kw VF3(ETL)	1	
4	EP530030	Main motor cable(CE) DYHE	メインモーターケーブル(CE) DYHE	1	
	A9053081	Motor cable 1.25×4×5m	モーターケーブル(試縫機用) 1.25×4×5m	1	
5	SC160041	Stand cover	スタンドカバー	2	
6	A9010003	Bearing 6001ZZ	ベアリング 6001ZZ	2	
7	RQ310000	Idler	アイドラー	1	
8	A9012063	C-ring(For hole φ28)	C型止メ輪(穴用φ28)	1	
9	SC310021	Idler shaft	アイドラー軸	1	
10	SC310030	Idler bracket	アイドラーブラケット	1	
11	SC310040	Tension plate	テンションプレート	1	
12	SC310010	φ15 lower shaft timing pulley(S5M-52)	φ15下軸タイミングプーリー(S5M-52)	1	
13	MS310080	Lower shaft housing(Elongated hole)	下軸ハウジング(長穴)	1	
14	SJ250080	Drive motor cover(DYHE)	駆動モーターカバー(DYHE)	1	
15	SC310080	Lower shaft φ15	下軸φ15	1	6T
	SC310160	Lower shaft φ15(C08,P=380)	下軸φ15(C08,P=380)	1	8T
16	QJ310020	Angle instructions plate(XY-S15C)	角度指示針(XY-S15C)	1	
17	QJ310090	Shaft mogol base(XY-S15C) P=380	シャフトモールベース(XY-S15C) P=380	1	P=380
	QJ310040	Shaft mogol base(XY-S15C) P=520	シャフトモールベース(XY-S15C) P=520	1	P=520
18	QJ310010	Upper shaft holder spacer(XY-S15C)	上軸受ケ間座(XY-S15C)	1	
19	SC310100	Rotary angle label	回転角ラベル	1	
20	SC310000	φ20 upper shaft timing pulley(S5M-52)	φ20上軸タイミングプーリー(S5M-52)	1	
21	SC310071	Upper shaft housing	上軸ハウジング	1	
22	SC310090	Upper shaft φ20	上軸φ20	1	6T
	SC310170	Upper shaft φ20(C08,P=380)	上軸φ20(C08,P=380)	1	8T
23	QJ310080	Shaft mogol & cover(XY-S15C,380/380))	シャフトモール＆カバー(XY-S15C,380/380)	1	P=380
	QJ310060	Shaft mogol & cover(XY-S15C,520/520)	シャフトモール＆カバー(XY-S15C,520/520)	1	P=520
24	QJ310030	Pulley box(XY-S15C)	プーリーボックス(XY-S15C)	1	
51		Hex.socket bolt M6×15(Black)	六角穴付ボルト M6×15(黒)		
52		Hex.bolt M8×20	六角ボルト M8×20		
53		Truss screw M5×10	十字穴付トラス小ネジ M5×10		
54		Hex.socket bolt M8×35(Black)	六角穴付ボルト M8×35(黒)		
55		Hex.socket bolt M8×20(Black)	六角穴付ボルト M8×20(黒)		
56		Hex.bolt M6×60(Full screw)	六角ボルト M6×60(全ネジ)		
57		Hex.nut M6	六角ナット M6		
58		Hex.socket bolt M5×8	六角穴付ボルト M5×8		
59		Hex.socket bolt M5×8	六角穴付ボルト M5×8		
60		Hex.socket bolt M6×15(Chromate)	六角穴付ボルト M6×15(クロメート)		
61		Truss screw M5×6	十字穴付トラス小ネジ M5×6		
62		Truss screw M6×8	十字穴付トラス小ネジ M6×8		
63		Truss screw M6×10	十字穴付トラス小ネジ M6×10		
64		Hex.socket bolt M6×18(Black)	六角穴付ボルト M6×18(黒)		

10A Pantograph drive A(Option)
枠駆動A（オプション）

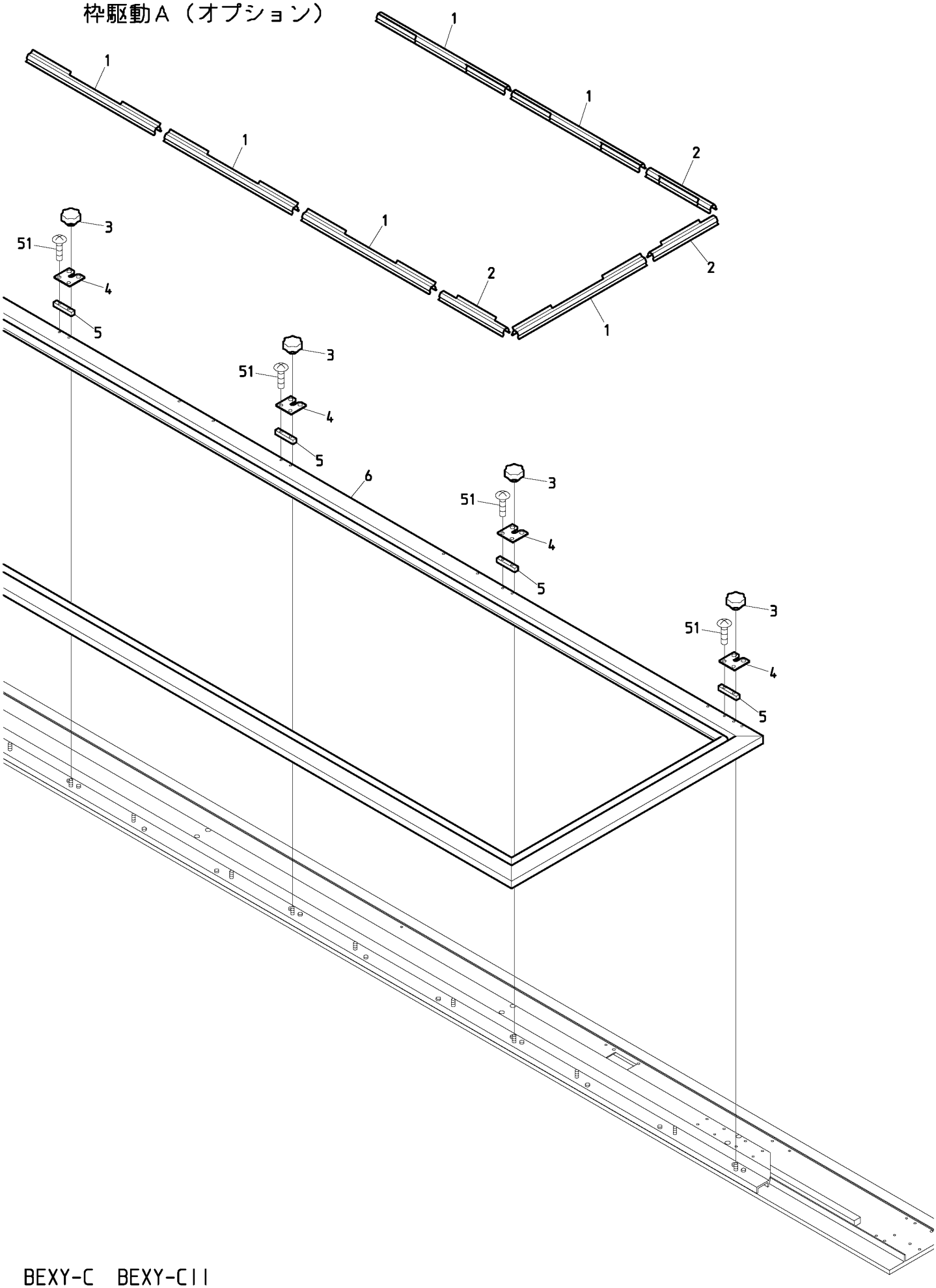

BEXY-C BEXY-CII
BEXL-C BEXL-CII

120926

１０Ａ　Pantograph drive A(Option)　(H=Head Q'TY)

枠駆動Ａ（オプション）　（Ｈ＝頭数）

ITEM	ＬＩＳＴ No.	ＤＥＳＣＲＩＰＴＩＯＮ	部品名	Q'TY	ＮＯＴＥ
1	KF730750	Clip(300L)	クリップ(300L)	８	2T
				１６	4T
				２２	6T/8T
2	KF730760	Clip(150L)	クリップ(150L)	２	4T/8T
				４	6T/2T
3	A9012437	Knob nut(φ32 M6 tap hole)	ノブナット(φ32 M6タップ穴)	Ｈ＋１	
4	SC730041	Pantograph fixing plate	一発枠取付プレート	Ｈ＋１	
5	SC730031	Pantograph fixed spacer B	元枠取付スペーサーB	Ｈ＋１	
6	SC730381	Pantograph a'ssy(C02,520P)	一発枠ASSY(C02,520P)	１	2T
	SC730341	Pantograph a'ssy(C04,520P)	一発枠ASSY(C04,520P)	１	4T
	SC730361	Pantograph a'ssy(C06,520P)	一発枠ASSY(C06,520P)	１	6T
	SC730371	Pantograph a'ssy(C08,380P)	一発枠ASSY(C08,380P)	１	8T
51		Truss screw M4×20	十字穴付トラス小ネジ M4×20		

10B Pantograph drive B
枠駆動B

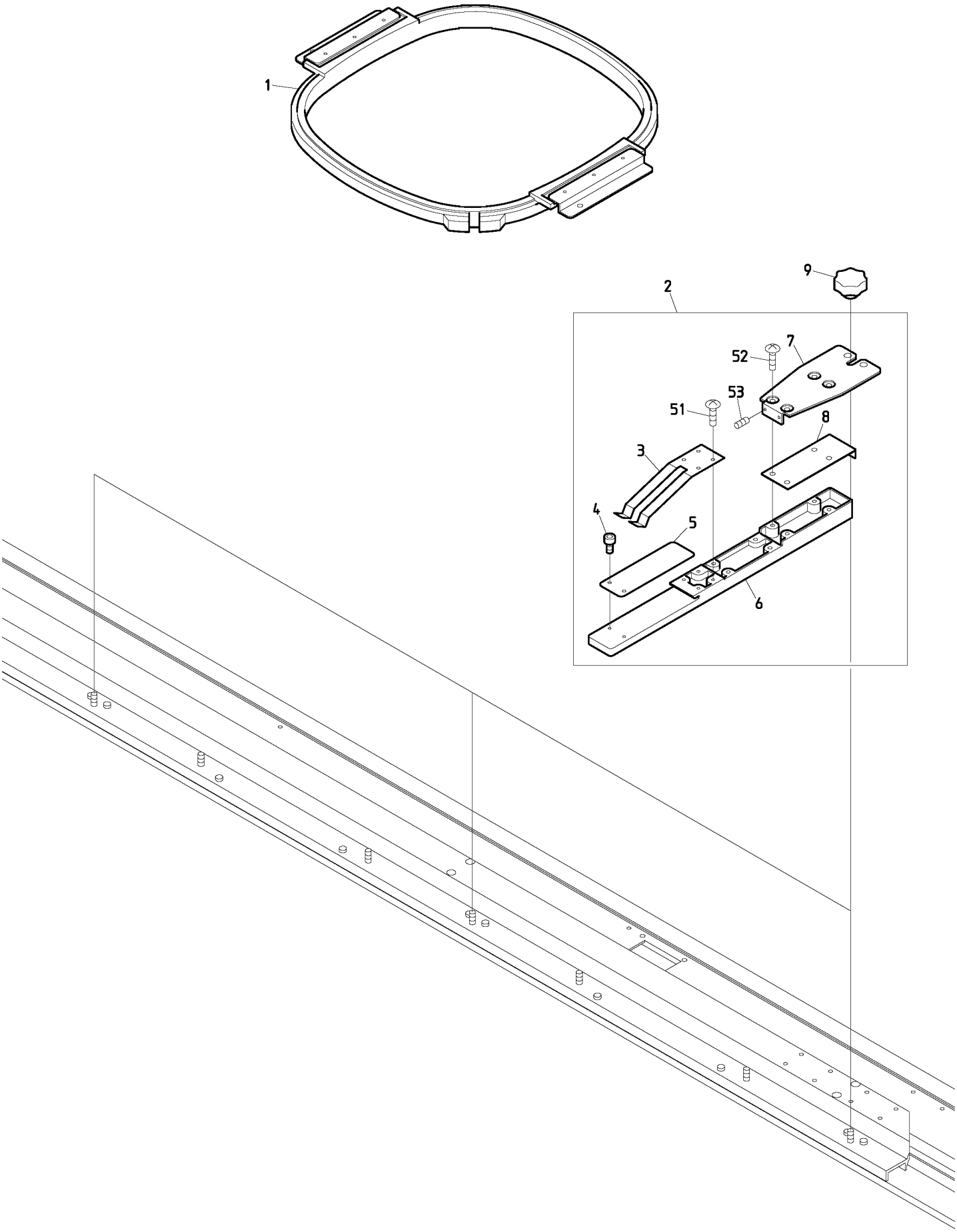

BEXY-C BEXY-CII
BEXL-C BEXL-CII

120831

１０Ｂ　Pantograph drive B　(H=Head Q'TY)

枠駆動Ｂ　（Ｈ＝頭数）

ITEM	ＬＩＳＴ No.	ＤＥＳＣＲＩＰＴＩＯＮ	部品名	Q'TY	ＮＯＴＥ
1	FR92460434A520S	Square pantograph a'ssy(460×434)	四角枠 a'ssy(460×434)	Ｈ×１	2T/4T/6T
	FR92300290A380A	Square pantograph a'ssy(300×290)	四角枠 a'ssy(300×290)	Ｈ×１	8T
2	SC730092	Product pantograph stay a'ssy for compact mashine	コンパクト機用製品枠ステーASSY	Ｈ＋１	
3	LA730650	Product pantograph hold spring	製品枠押エバネ	Ｈ＋１	
4	LA730610	Positioning pin	位置決メボルト	H×2+2	
5	LA730630	Slide plate	スライドプレート	Ｈ＋１	
6	LA730590	Pantograph stay main body	枠ステー本体(試縫機)	Ｈ＋１	
7	SC730102	Stay bracket for compact mashine	コンパクト機用ステーブラケット	Ｈ＋１	
8	SC730111	Spacer	試縫機用スペーサー	Ｈ＋１	
9	A9012437	Knob nut(φ32 M6 tap hole)	ノブナット(φ32 M6タップ穴)	Ｈ＋１	
51		Truss screw M3×10	十字穴付トラス小ネジ M3×10		
52		Truss screw M4×10	十字穴付トラス小ネジ M4×10		
53		Hex.socket set screw M3×8(With nylons)	六角穴付止メネジ M3×8(ナイロン付)		

10C Pantograph drive C
枠駆動C

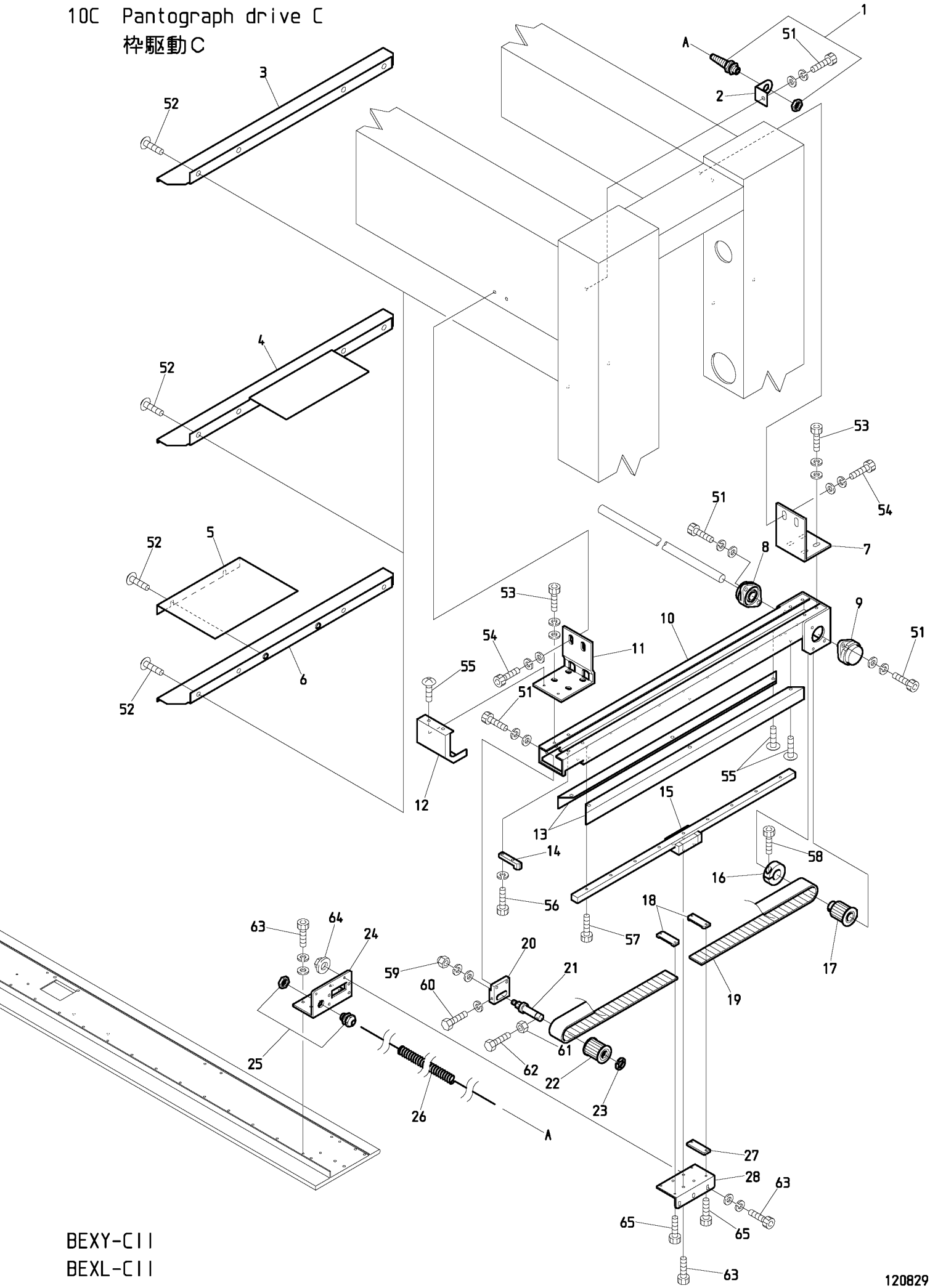

BEXY-CII
BEXL-CII

120829

１０Ｃ　Pantograph drive C
枠駆動Ｃ

ITEM	ＬＩＳＴ No.	ＤＥＳＣＲＩＰＴＩＯＮ	部品名	Q'TY	ＮＯＴＥ
1	A9068152	Super seal(NW-7S-P)	スーパーシール(NW-7S-P)	1	
2	SC480290	Bracket for electrical cable	電線用ブラケット	1	
3	SJ250060	V-spline cover(DYHE)	Vスプラインカバー(DYHE)	1	2T/4T
4	SJ250090	V-spline cover(DYHE) for 6・8 heads	Vスプラインカバー(DYHE) 6・8頭用	1	6T
5	QJ250410	V-spline cover,Side(XY-08CⅡ P520)	Vスプラインカバー,サイド(XY-08CⅡ P520)	1	8T
6	QJ250400	V-spline cover,Main body(XY-08CⅡ P520)	Vスプラインカバー,本体(XY-08CⅡ P520)	1	8T
7	SC480330	H-rail base fixed stay(Rear)	Hレール土台取付ステー(後)	1	
8	A9011243	Bearing unit(UFL002C)	軸受ユニット(UFL002C)	1	
9	A9011244	Bearing unit(UFL002D)	軸受ユニット(UFL002D)	1	
10	SJ480060	H-rail base CE(ST=450) DYHE	Hレール土台 CE(ST=450) DYHE	1	
	SJ480010	H-rail base(ST=450) DYHE	Hレール土台(ST=450) DYHE	1	
11	QJ480021	H-rail base fixed stay(Front) XY-S15CⅡ	Hレール土台取付ステー(前) XY-S15CⅡ	1	
12	SC250040	H-rail front cover	Hレール前カバー	1	
13	SC250070	H-rail side cover	Hレールサイドカバー	2	
14	RP480201	Pulley stopper	プーリーストッパー	1	
15	SC480041	LM guide(LWES15C1R540EG02-IKO)	LMガイド(LWES15C1R540EG02-IKO)	1	
16	HH481980	φ19 clamp	φ19割リクランプ	1	
17	SJ480000	Pantograph drive pulley(16 tooth)	枠駆動プーリー(16歯)	1	
18	HP482940	Timing belt set rack(5M)	タイミングベルト押エラック(5M)	2	
19	SC480020	Timing belt MA5	タイミングベルト MA5	1	
20	SJ480081	Pulley bracket	プーリーブラケット	1	
21	HH481991C	Timing pulley shaft	従動プーリーシャフト	1	
22	SC480010	Pantograph drive pulley(Front)	枠駆動プーリー(前)	1	
23	A9012052	E-ring(φ10)	E型止メ輪(φ10)	1	
24	SC480080	Guide stay(R)	ガイドステー(R)	1	
25	A9068153	Super seal(NW-7S)	スーパーシール(NW-7S)	1	
26	A9068151	Curl cord(Compact machine) VY-C	カールコード(コンパクト機) VY-C	1	
27	SJ480020	Rack spacer	ラックスペーサ	1	
28	SC480120	Guide base(R)	ガイドベース(R)	1	
51		Hex.socket bolt M6×15(Chromate)	六角穴付ボルト M6×15(クロメート)		
52		Truss screw M6×10	十字穴付トラス小ネジ M6×10		
53		Hex.socket bolt M5×15(Chromate)	六角穴付ボルト M5×15(クロメート)		
54		Hex.socket bolt M6×20(Chromate)	六角穴付ボルト M6×20(クロメート)		
55		Truss screw M4×6(Chromate)	十字穴付トラス小ネジ M4×6(クロメート)		
56		Hex.socket bolt M4×12(With spring washer)	六角穴付ボルト M4×12(バネ座金付)		
57		Hex.socket bolt M4×10(Black)	六角穴付ボルト M4×10(黒)		
58		Hex.socket bolt M5×20(Black)	六角穴付ボルト M5×20(黒)		
59		Hex.cap nut M8(Chromate)	六角袋ナット M8(クロメート)		
60		Hex.bolt M4×30(Chromate)	六角ボルト M4×30(クロメート)		
61		Hex.nut M4	六角ナット M4		
62		Hex.bolt M4×40(Chromate)	六角ボルト M4×40(クロメート)		
63		Hex.socket bolt M4×12(With adhesion)	六角穴付ボルト M4×12(接着剤付)		
64		Flange nut M4	フランジナット M4		
65		Hex.socket bolt M3×15(Black)	六角穴付ボルト M3×15(黒)		

10D Pantograph drive D
枠駆動D

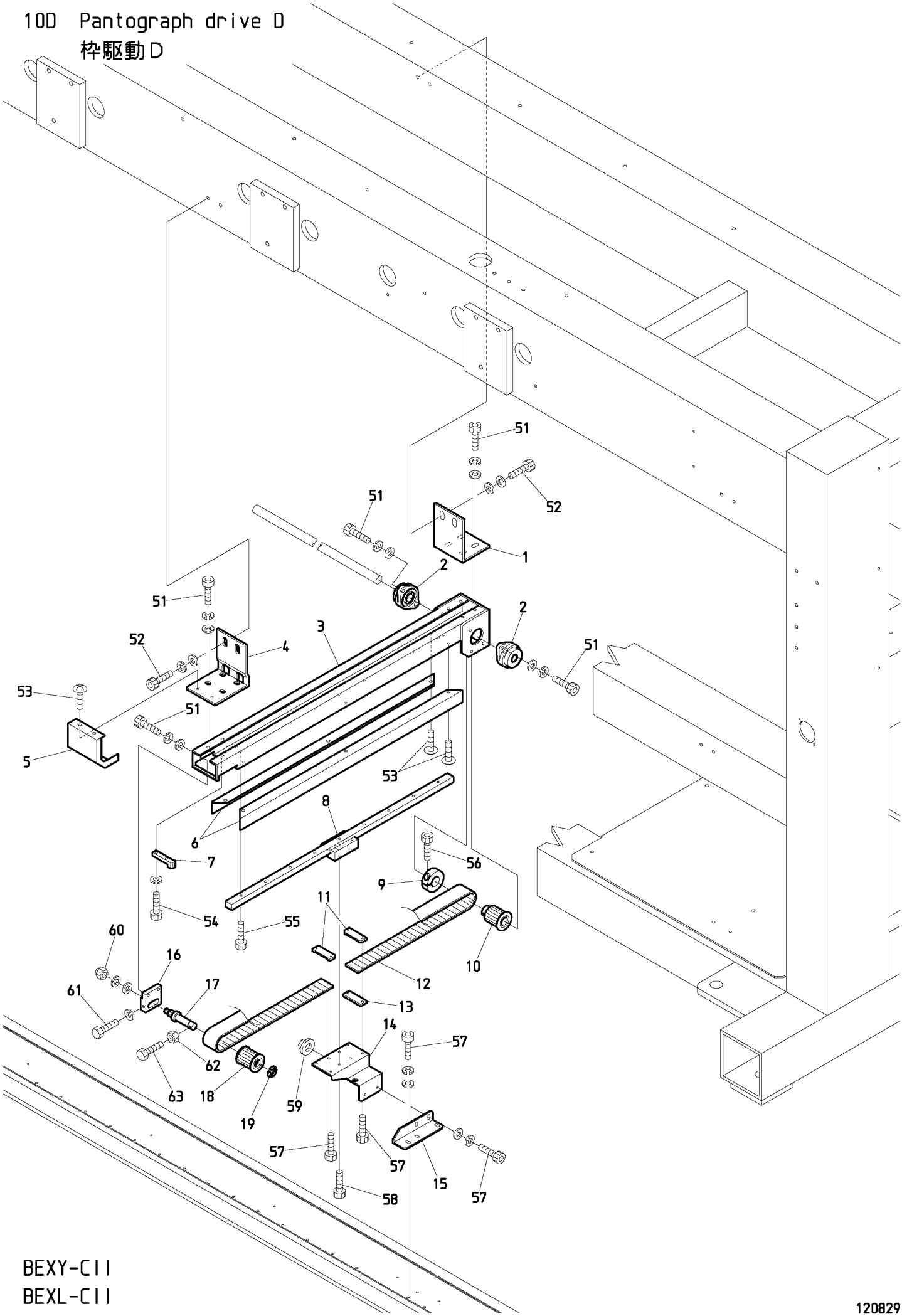

BEXY-CII
BEXL-CII

120829

１０Ｄ　Pantograph drive D
枠駆動Ｄ

ITEM	ＬＩＳＴ No.	ＤＥＳＣＲＩＰＴＩＯＮ	部品名	Q'TY	ＮＯＴＥ
1	SC480330	H-rail base fixed stay(Rear)	Hレール土台取付ステー(後)	1	4T/6T/8T
2	A9011243	Bearing unit(UFL002C)	軸受ユニット(UFL002C)	2	4T/6T/8T
3	SJ480060	H-rail base CE(ST=450) DYHE	Hレール土台 CE(ST=450) DYHE	1	4T/6T/8T
	SJ480010	H-rail base(ST=450) DYHE	Hレール土台(ST=450) DYHE	1	4T/6T/8T
4	QJ480021	H-rail base fixed stay(Front) XY-S15CⅡ	Hレール土台取付ステー(前) XY-S15CⅡ	1	4T/6T/8T
5	SC250040	H-rail frout cover	Hレール前カバー	1	4T/6T/8T
6	SC250070	H-rail side cover	Hレールサイドカバー	2	4T/6T/8T
7	RP480201	Pulley stopper	プーリーストッパー	1	4T/6T/8T
8	SC480041	LM guide(LWES15C1R540EG02-IKO)	LMガイド(LWES15C1R540EG02-IKO)	1	4T/6T/8T
9	HH481980	φ19 clamp	φ19割リクランプ	1	4T/6T/8T
10	SJ480000	Pantograph drive pulley(16 tooth)	枠駆動プーリー(16歯)	1	4T/6T/8T
11	HP482940	Timing belt set rack(5M)	タイミングベルト押エラック(5M)	2	4T/6T/8T
12	SC480020	Timing belt MA5	タイミングベルト MA5	1	4T/6T/8T
13	SJ480020	Rack spacer	ラックスペーサ	1	4T/6T/8T
14	SC480140YN	Guide base(RC) YN-C08	ガイドベース(RC) YN-C08	1	4T/6T/8T
15	SC480100	Guide stay(RC)	ガイドステー(RC)	1	4T/6T/8T
16	SJ480081	Pulley bracket	プーリーブラケット	1	4T/6T/8T
17	HH481991C	Timing pulley shaft	従動プーリーシャフト	1	4T/6T/8T
18	SC480010	Pantograph drive pulley(Front)	枠駆動プーリー(前)	1	4T/6T/8T
19	A9012052	E-ring(φ10)	E型止メ輪(φ10)	1	4T/6T/8T
51		Hex.socket bolt M5×15(Chromate)	六角穴付ボルト M5×15(クロメート)		4T/6T/8T
52		Hex.socket bolt M6×20(Chromate)	六角穴付ボルト M6×20(クロメート)		4T/6T/8T
53		Truss screw M4×6(Chromate)	十字穴付トラス小ネジ M4×6(クロメート)		4T/6T/8T
54		Hex.socket bolt M4×12(With spring washer)	六角穴付ボルト M4×12(バネ座金付)		4T/6T/8T
55		Hex.socket bolt M4×10(Black)	六角穴付ボルト M4×10(黒)		4T/6T/8T
56		Hex.socket bolt M5×20(Black)	六角穴付ボルト M5×20(黒)		4T/6T/8T
57		Hex.socket bolt M3×15(Black)	六角穴付ボルト M3×15(黒)		4T/6T/8T
58		Hex.socket bolt M4×12(With adhesion)	六角穴付ボルト M4×12(接着剤付)		4T/6T/8T
59		Flange nut M4	フランジナット M4		4T/6T/8T
60		Hex.cap nut M8(Chromate)	六角袋ナット M8(クロメート)		4T/6T/8T
61		Hex.bolt M4×30(Chromate)	六角ボルト M4×30(クロメート)		4T/6T/8T
62		Hex.nut M4	六角ナット M4		4T/6T/8T
63		Hex.bolt M4×40(Chromate)	六角ボルト M4×40(クロメート)		4T/6T/8T

10E Pantograph drive E
枠駆動E

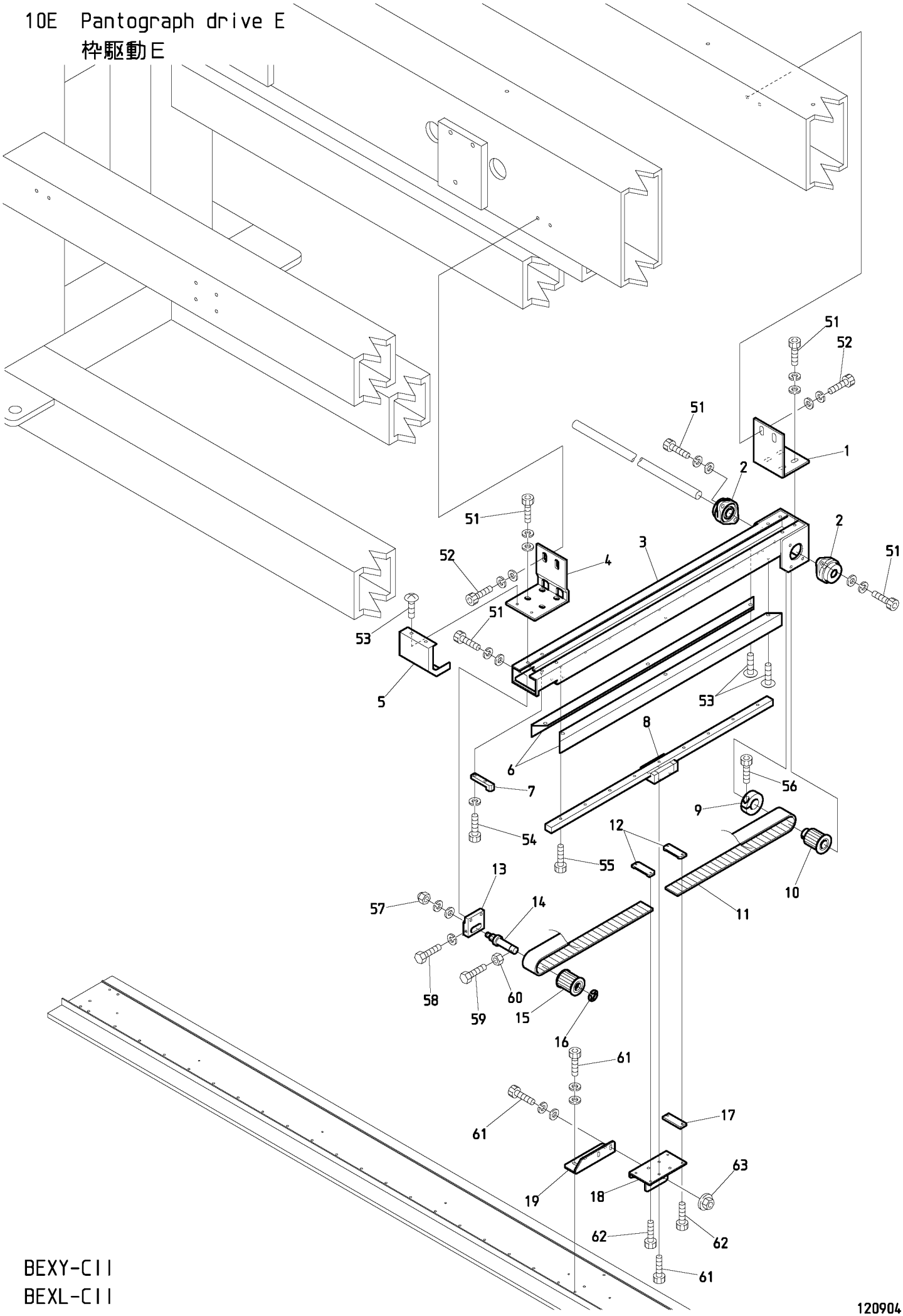

BEXY-CII
BEXL-CII

120904

１０Ｅ　Pantograph drive E

枠駆動Ｅ

ITEM	ＬＩＳＴ No.	ＤＥＳＣＲＩＰＴＩＯＮ	部品名	Q'TY	ＮＯＴＥ
1	SC480330	H-rail base fixed stay(Rear)	Hレール土台取付ステー(後)	1	6T/8T
2	A9011243	Bearing unit(UFL002C)	軸受ユニット(UFL002C)	2	6T/8T
3	SJ480060	H-rail base CE(ST=450) DYHE	Hレール土台 CE(ST=450) DYHE	1	6T/8T
	SJ480010	H-rail base(ST=450) DYHE	Hレール土台(ST=450) DYHE	1	6T/8T
4	QJ480021	H-rail base fixed stay(Front) XY-S15CⅡ	Hレール土台取付ステー(前) XY-S15CⅡ	1	6T/8T
5	SC250040	H-rail frout cover	Hレール前カバー	1	6T/8T
6	SC250070	H-rail side cover	Hレールサイドカバー	2	6T/8T
7	RP480201	Pulley stopper	プーリーストッパー	1	6T/8T
8	SC480041	LM guide(LWES15C1R540EG02-IKO)	LMガイド(LWES15C1R540EG02-IKO)	1	6T/8T
9	HH481980	φ19 clamp	φ19割リクランプ	1	6T/8T
10	SJ480000	Pantograph drive pulley(16 tooth)	枠駆動プーリー(16歯)	1	6T/8T
11	SC480020	Timing belt MA5	タイミングベルト MA5	1	6T/8T
12	HP482940	Timing belt set rack(5M)	タイミングベルト押エラック(5M)	2	6T/8T
13	SJ480081	Pulley bracket	プーリーブラケット	1	6T/8T
14	HH481991	Timing pulley shaft	従動プーリーシャフト	1	6T/8T
15	SC480010	Pantograph drive pulley(Front)	枠駆動プーリー(前)	1	6T/8T
16	A9012052	E-ring(φ10)	E型止メ輪(φ10)	1	6T/8T
17	SJ480020	Rack spacer	ラックスペーサ	1	6T/8T
18	SC480150	Guide base(LC)	ガイドベース(LC)	1	6T/8T
19	SC480110	Guide stay(LC)	ガイドステー(LC)	1	6T/8T
51		Hex.socket bolt M5×15(Chromate)	六角穴付ボルト M5×15(クロメート)		6T/8T
52		Hex.socket bolt M6×20(Chromate)	六角穴付ボルト M6×20(クロメート)		6T/8T
53		Truss screw M4×6(Chromate)	十字穴付トラス小ネジ M4×6(クロメート)		6T/8T
54		Hex.socket bolt M4×12(With spring washer)	六角穴付ボルト M4×12(バネ座金付)		6T/8T
55		Hex.socket bolt M4×10(Black)	六角穴付ボルト M4×10(黒)		6T/8T
56		Hex.socket bolt M5×20(Black)	六角穴付ボルト M5×20(黒)		6T/8T
57		Hex.cap nut M8(Chromate)	六角袋ナット M8(クロメート)		6T/8T
58		Hex.bolt M4×30(Chromate)	六角ボルト M4×30(クロメート)		6T/8T
59		Hex.bolt M4×40(Chromate)	六角ボルト M4×40(クロメート)		6T/8T
60		Hex.nut M4	六角ナット M4		6T/8T
61		Hex.socket bolt M4×12(With adhesion)	六角穴付ボルト M4×12(接着剤付)		6T/8T
62		Hex.socket bolt M3×15(Black)	六角穴付ボルト M3×15(黒)		6T/8T
63		Flange nut M4	フランジナット M4		6T/8T

10F Pantograph drive F
枠駆動F

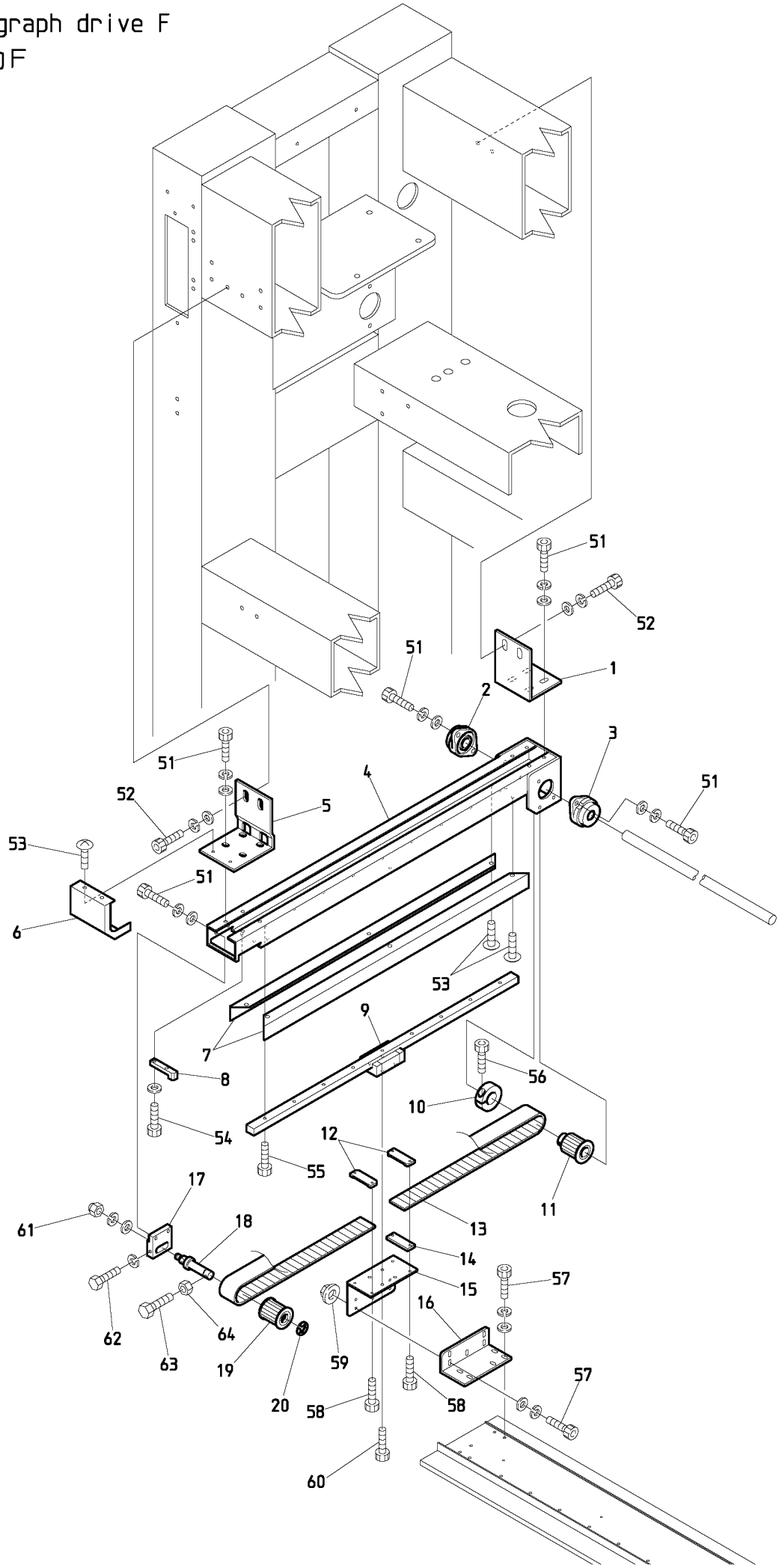

BEXY-CII
BEXL-CII

120831

１０Ｆ　Pantograph drive F

枠駆動Ｆ

ITEM	ＬＩＳＴ No.	ＤＥＳＣＲＩＰＴＩＯＮ	部品名	Q'TY	ＮＯＴＥ
1	SC480330	H-rail base fixed stay(Rear)	Hレール土台取付ステー(後)	1	
2	A9011244	Bearing unit(UFL002D)	軸受ユニット(UFL002D)	1	
3	A9011243	Bearing unit(UFL002C)	軸受ユニット(UFL002C)	1	
4	SJ480060	H-rail base CE(ST=450) DYHE	Hレール土台 CE(ST=450) DYHE	1	
	SJ480010	H-rail base(ST=450) DYHE	Hレール土台(ST=450) DYHE	1	
5	QJ480021	H-rail base fixed stay(Front) XY-S15CⅡ	Hレール土台取付ステー(前) XY-S15CⅡ	1	
6	SC250040	H-rail frout cover	Hレール前カバー	1	
7	SC250070	H-rail side cover	Hレールサイドカバー	2	
8	RP480201	Pulley stopper	プーリーストッパー	1	
9	SC480041	LM guide(LWES15C1R540EG02-IKO)	LMガイド(LWES15C1R540EG02-IKO)	1	
10	HH481980	φ19 clamp	φ19割リクランプ	1	
11	SJ480000	Pantograph drive pulley(16 tooth)	枠駆動プーリー(16歯)	1	
12	HP482940	Timing belt set rack(5M)	タイミングベルト押エラック(5M)	2	
13	SC480020	Timing belt MA5	タイミングベルト MA5	1	
14	SJ480020	Rack spacer	ラックスペーサ	1	
15	SC480130	Guide base(L)	ガイドベース(L)	1	
16	SC480090	Guide stay(L)	ガイドステー(L)	1	
17	SJ480081	Pulley bracket	プーリーブラケット	1	
18	HH481991	Timing pulley shaft	従動プーリーシャフト	1	
19	SC480010	Pantograph drive pulley(Front)	枠駆動プーリー(前)	1	
20	A9012052	E-ring(φ10)	E型止メ輪(φ10)	1	
51		Hex.socket bolt M5×15(Chromate)	六角穴付ボルト M5×15(クロメート)		
52		Hex.socket bolt M6×20(Chromate)	六角穴付ボルト M6×20(クロメート)		
53		Truss screw M4×6(Chromate)	十字穴付トラス小ネジ M4×6(クロメート)		
54		Hex.socket bolt M4×12(With spring washer)	六角穴付ボルト M4×12(バネ座金付)		
55		Hex.socket bolt M4×10(Black)	六角穴付ボルト M4×10(黒)		
56		Hex.socket bolt M5×20(Black)	六角穴付ボルト M5×20(黒)		
57		Hex.socket bolt M4×12(With adhesion)	六角穴付ボルト M4×12(接着剤付)		
58		Hex.socket bolt M3×15(Black)	六角穴付ボルト M3×15(黒)		
59		Flange nut M4	フランジナット M4		
60		Hex.cap nut M8(Chromate)	六角袋ナット M8(クロメート)		
61		Hex.bolt M4×30(Chromate)	六角ボルト M4×30(クロメート)		
62		Hex.bolt M4×40(Chromate)	六角ボルト M4×40(クロメート)		
63		Hex.nut M4	六角ナット M4		

10G Pantograph drive G
枠駆動G

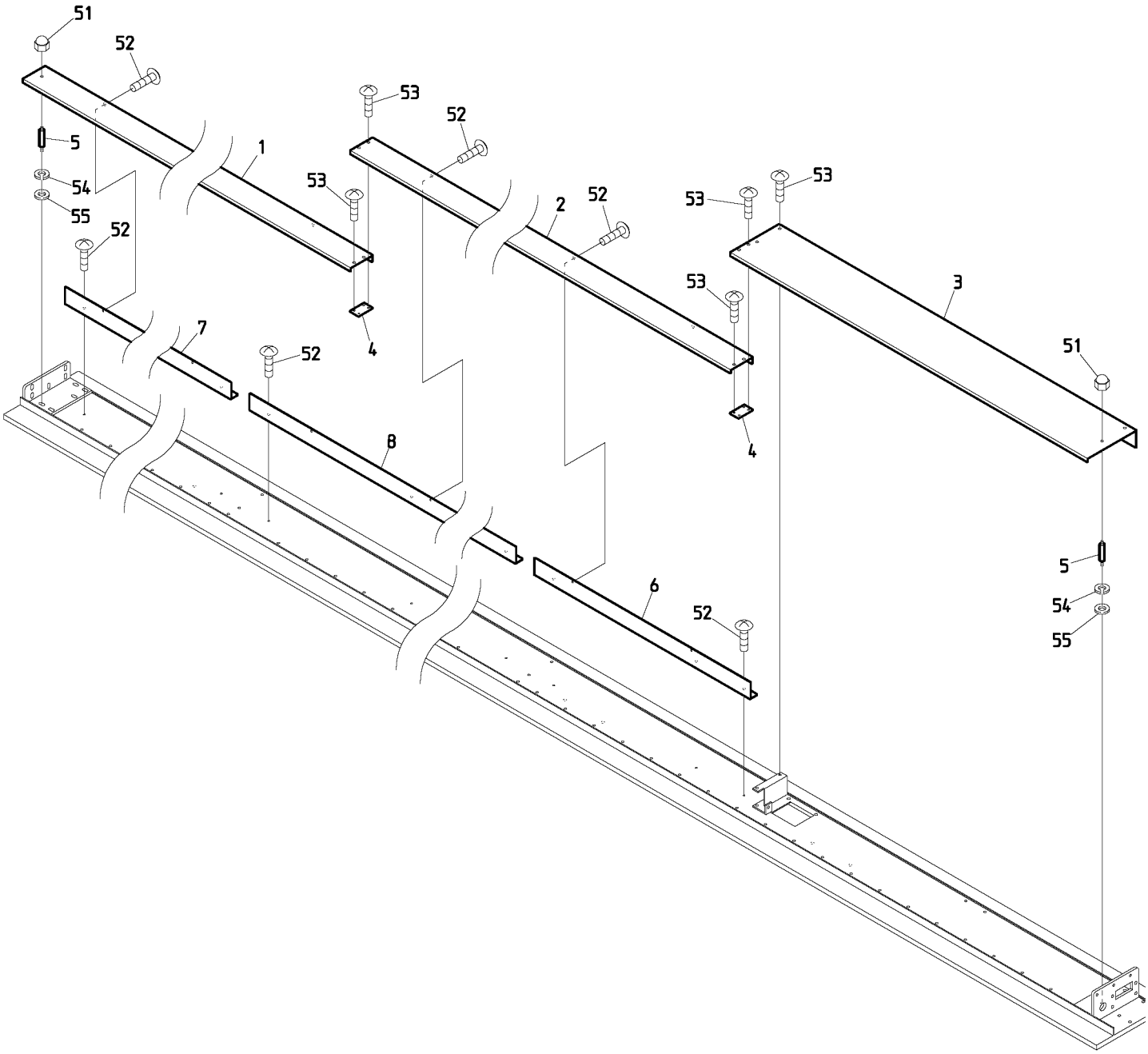

BEXY-C BEXY-CII
BEXL-C BEXL-CII

120831

１０Ｇ　Pantograph drive G

枠駆動Ｇ

ITEM	ＬＩＳＴ No.	ＤＥＳＣＲＩＰＴＩＯＮ	部品名	Q'TY	ＮＯＴＥ
1	SC481310	V-guide cover L(For 2T)	V案内カバー L(2頭用)	1	2T
	SC481230	V-guide cover L(For 4T)	V案内カバー L(4頭用)	1	4T
	SC481040	V-guide cover L	V案内カバー L	1	6T
	SC481490	V-guide cover L(C08,P=380)	V案内カバー L(C08,P=380)	1	8T
2	SC481050	V-guide cover R	V案内カバー R	1	6T/8T
3	SC481061	V-guide drive cover(ST=520)	V案内駆動カバー(ST=520)	1	P=520
	SC481451	V-guide drive cover(ST=380)	V案内駆動カバー(ST=380)	1	P=380
4	SC481080	V-guide cover fixed plate	V案内カバー取付プレート	1	2T/4T
				2	6T/8T
5	SC481120	V-guide cover stad A	V案内カバースタッド A	3	
6	SC481220	V-guide cover stay R(For 4T)	V案内カバーステー R(4頭用)	1	4T
	SC481090	V-guide cover stay R	V案内カバーステー R	1	6T
	SC481460	V-guide cover stay R(C08,P=380)	V案内カバーステー R(C08,P=380)	1	8T
7	SC481300	V-guide cover stay L(For 2T)	V案内カバーステー L(2頭用)	1	2T
	SC481210	V-guide cover stay L(For 4T)	V案内カバーステー L(4頭用)	1	4T
	SC481110	V-guide cover stay L	V案内カバーステー L	1	6T
	SC481480	V-guide cover stay L(C08,P=380)	V案内カバーステー L(C08,P=380)	1	8T
8	SC481100	V-guide cover stay C	V案内カバーステー C	1	6T
	SC481470	V-guide cover stay C(C08,P=380)	V案内カバーステー C(C08,P=380)	1	8T
51		Hex.cap nut M4	六角袋ナット M4		
52		Truss screw M3×6(Chromate)	十字穴付トラス小ネジ M3×6(クロメート)		
53		Truss screw M4×6(Chromate)	十字穴付トラス小ネジ M4×6(クロメート)		
54		Plain washer M4	平座金 M4		
55		Spring washer M4	バネ座金 M4		

10H Pantograph drive H
枠駆動H

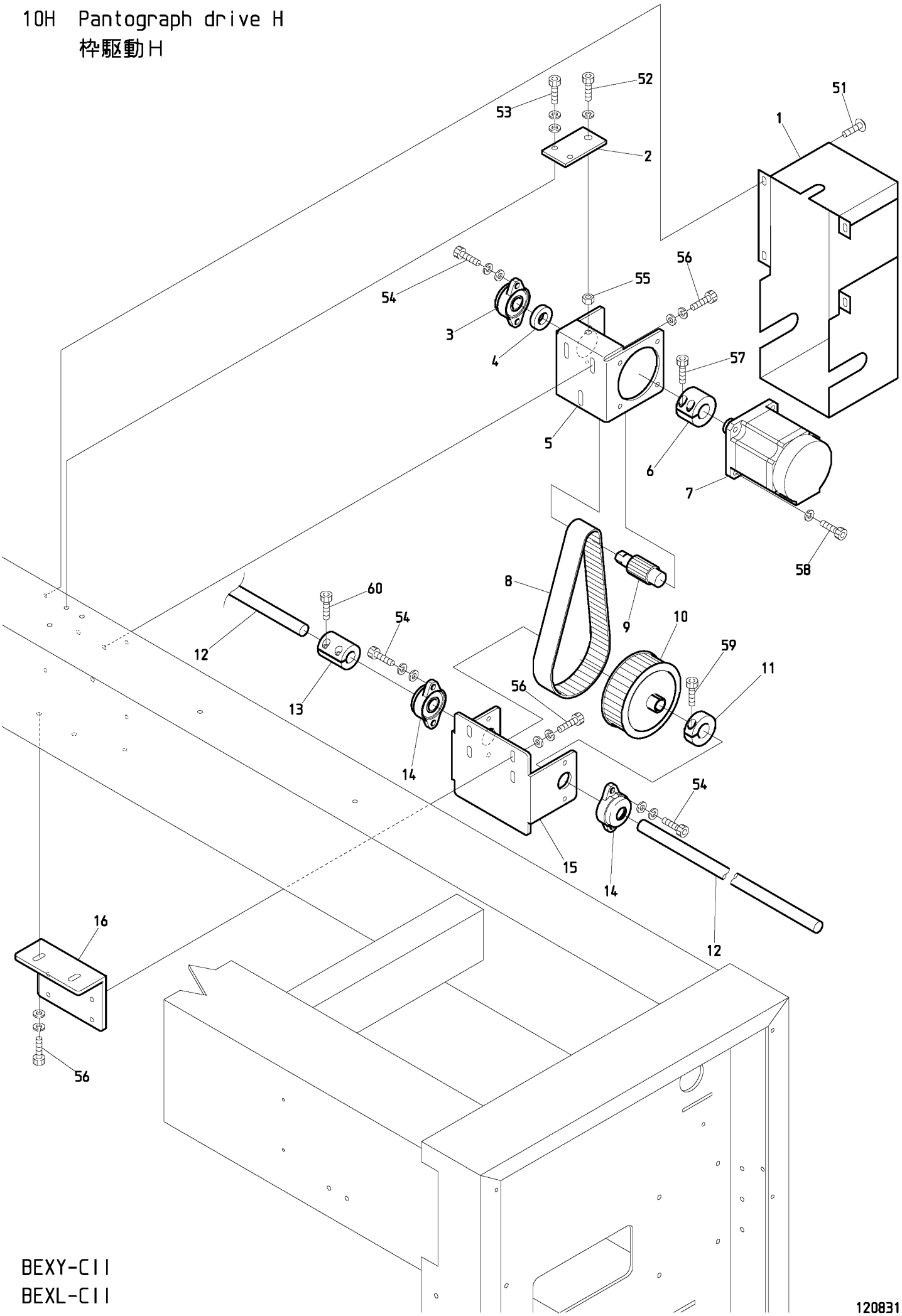

BEXY-CII
BEXL-CII

120831

１０Ｈ　Pantograph drive H

枠駆動Ｈ

ITEM	ＬＩＳＴ No.	ＤＥＳＣＲＩＰＴＩＯＮ	部品名	Q'TY	ＮＯＴＥ
1	QJ480131	H-shaft servo unit cover(XY-CⅡ)	H軸サーボユニットカバー(XY-CⅡ)	1	
2	QJ480101	H-shaft tension plate(XY-CⅡ)	H軸テンションプレート(XY-CⅡ)	1	
3	A9011244	Bearing unit(UFL002D)	軸受ユニット(UFL002D)	1	
4	QV480040	Locator collar(Motor pulley)	位置決メカラー(モータープーリー)	1	
5	QJ480090	H-shaft servo motor fixed bracket(XY-CⅡ)	H軸サーボモーター取付ブラケット(XY-CⅡ)	1	
6	RF490080	Motor pulley connecting coupling	モータープーリ連結カップリング	1	
7	EDY00680	XY servo motor 600W(TS4613N1300E200)	XYサーボモーター600W(TS4613N1300E200)	1	
8	QJ480081	H-shaft drive timing belt(B300S5M530)	H軸駆動タイミングベルト(B300S5M530)	1	
9	QV480030	V-pantograph drive pulley(S5M-P15) Wide 30	枠駆動プーリー(S5M-P15) 幅30	1	
10	QV480020	V-pantograph drive pulley(S5M-P75) Wide 30	枠駆動プーリー(S5M-P60) 幅30	1	
11	HH481980	φ19 clamp	φ19割リクランプ	1	
12	QJ480210E02520	H-pantograph connecting shaf(02CⅡ,P=520)	H枠連結シャフト(02CⅡ,P=520)	1	2T
	QJ480210E04380	H-pantograph connecting shaf(04CⅡ,P=380)	H枠連結シャフト(04CⅡ,P=380)	1	4T P=380
	QJ480210E04520	H-pantograph connecting shaf(04CⅡ,P=520)	H枠連結シャフト(04CⅡ,P=520)	1	4T P=520
	QJ480210E06380	H-pantograph connecting shaf(06CⅡ,P=380)	H枠連結シャフト(06CⅡ,P=380)	1	6T P=380
	QJ480210E06520	H-pantograph connecting shaf(06CⅡ,P=520)	H枠連結シャフト(06CⅡ,P=520)	1	6T P=520
	QJ480210E08380	H-pantograph connecting shaf(08CⅡ,P=380)	H枠連結シャフト(08CⅡ,P=380)	1	8T P=380
	QJ480210E08520	H-pantograph connecting shaf(08CⅡ,P=520)	H枠連結シャフト(08CⅡ,P=520)	1	8T P=520
13	HH481932	Pulse motor coupling	パルスモーターカップリング	1	
14	A9011243	Bearing unit(UFL002C)	軸受ユニット(UFL002C)	2	
15	QJ480121	H-shaft support bracket(XY-CⅡ)	H軸サポートブラケット(XY-CⅡ)	1	
16	QJ480110	H-shaft support base(XY-CⅡ)	H軸サポートベース(XY-CⅡ)	1	
51		Truss screw M5×6	十字穴付トラス小ネジ M5×6		
52		Hex.socket bolt M8×45(With spring washer)	六角穴付ボルト M8×45(バネ座金付)		
53		Hex.socket bolt M6×12(With washers)	六角穴付ボルト M6×12(平座金 バネ座金付)		
54		Hex.socket bolt M5×12(Black)	六角穴付ボルト M5×12(黒)		
55		Hex.nut M8	六角ナット M8		
56		Hex.socket bolt M6×15(Black)	六角穴付ボルト M6×15(黒)		
57		Hex.socket bolt M5×16(Black)	六角穴付ボルト M5×16(黒)		
58		Hex.socket bolt M6×18(Black)	六角穴付ボルト M6×18(黒)		
59		Hex.socket bolt M5×20(Black)	六角穴付ボルト M5×20(黒)		
60		Hex.socket bolt M5×14(Black)	六角穴付ボルト M5×14(黒)		

101 Pantograph drive I
枠駆動 I

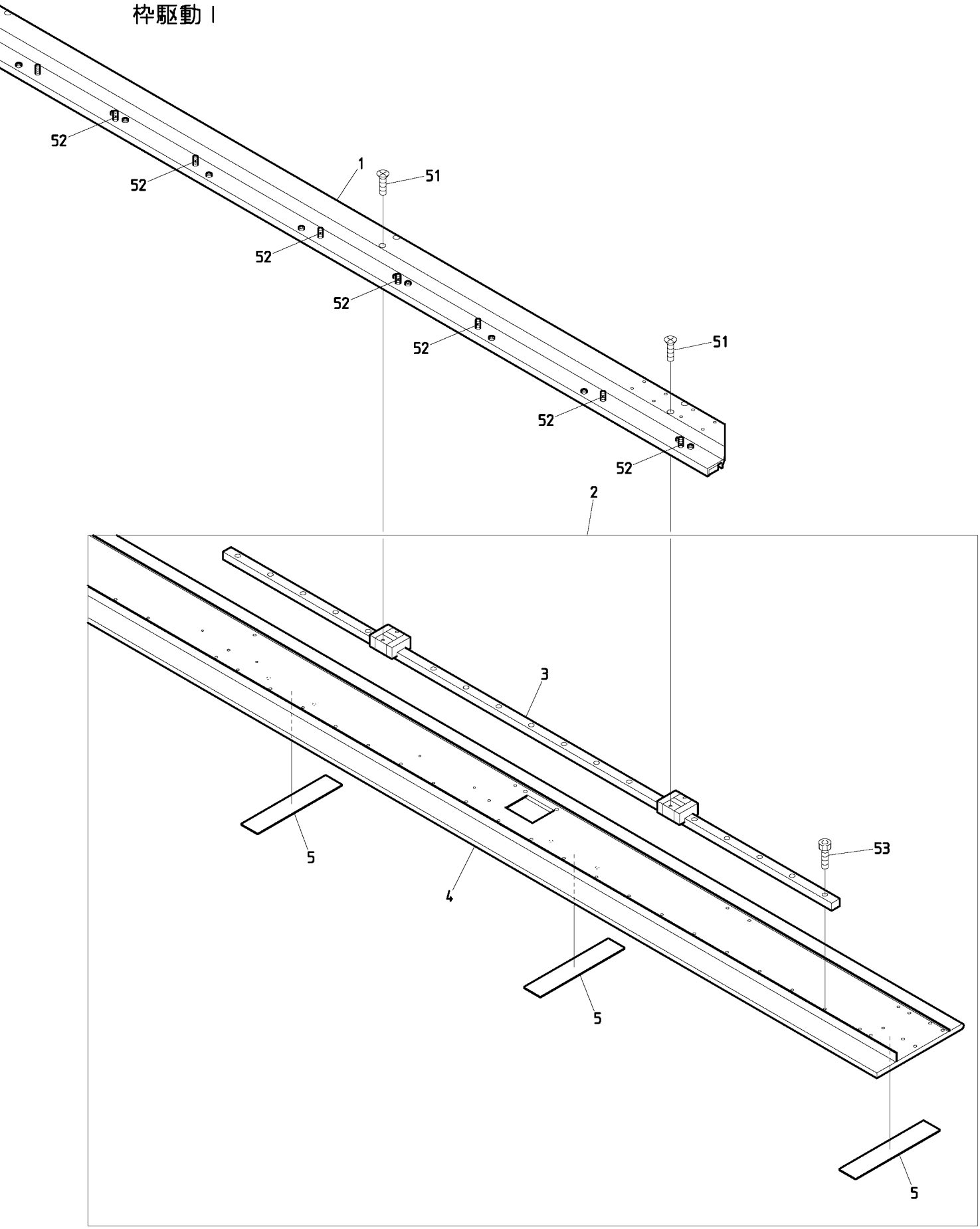

BEXY-C BEXY-CII
BEXL-C BEXL-CII

１０Ｉ　Pantograph drive I　(H=Head Q'TY)

枠駆動Ｉ　（Ｈ＝頭数）

ITEM	ＬＩＳＴ No.	ＤＥＳＣＲＩＰＴＩＯＮ	部品名	Q'TY	ＮＯＴＥ
1	SC481731	V-slide bracket for QS(For 2T) P=520	QS用Vスライドブラケット(2頭用) P=520	１	2T
	SC481751	V-slide bracket for QS(For 4T) P=520	QS用Vスライドブラケット(4頭用) P=520	１	4T
	SC481771	V-slide bracket for QS(For 6T) P=520	QS用Vスライドブラケット(6頭用) P=520	１	6T
	SC481781	V-slide bracket for QS(For 8T) P=380	QS用Vスライドブラケット(8頭用) P=380	１	8T
	SC730670	Positioning pin(Correspondence QS)	位置決メピン(QS対応)	１０	2T
				１８	4T
				２６	6T
				３４	8T
2	SC481401	V-guide pantograph frame a'ssy(2T,P=520)	V案内枠フレームASSY(2頭用,P=520)	１	2T
	SC481201	V-guide pantograph frame a'ssy(4T,P=520)	V案内枠フレームASSY(4頭用,P=520)	１	4T
	SC480801	V-guide pantograph frame a'ssy(6T,P=520)	V案内枠フレームASSY(6頭用,P=520)	１	6T
	SC481433	V-guide pantograph frame a'ssy(8T,P=380)	V案内枠フレームASSY(8頭,P=380)	１	8T
3	SC481291	LM guide(LWESC15C3R1540E344-IKO)	LMガイド(LWESC15C3R1540E344-IKO)	１	2T
	SC480871	LM guide(LWESC15C2R880E343-IKO)	LMガイド(LWESC15C2R1060E348-IKO)	２	4T P=380
	SC480821	LM guide(LWESC15C2R1120E341-IKO)	LMガイド(LWESC15C2R1120E341-IKO)	２	4T P=520
	SC480821	LM guide(LWESC15C2R1120E341-IKO)	LMガイド(LWESC15C2R1120E341-IKO)	２	6T P=380
	SC480821	LM guide(LWESC15C2R1120E341-IKO)	LMガイド(LWESC15C2R1120E341-IKO)	３	6T P=520
	SC481541	LM guide(LWESC15C2R940E347-IKO)	LMガイド(LWESC15C2R940E347-IKO)	１	8T P=380
	SC481551	LM guide(LWESC15C2R1060E348-IKO)	LMガイド(LWESC15C2R1060E348-IKO)	２	
	SC481291	LM guide(LWESC15C3R1540E344-IKO)	LMガイド(LWESC15C3R1540E344-IKO)	３	8T P=520
4	SC481241	V-guide pantograph frame(For 2T) P=520	V案内枠フレーム(2頭用) P=520	１	2T
	SC480861	V-guide pantograph frame(For 4T) P=380	V案内枠フレーム(4頭用) P=380	１	4T P=380
	SC481191	V-guide pantograph frame(For 4T) P=520	V案内枠フレーム(4頭用) P=520	１	4T P=520
	SC480841	V-guide pantograph frame(For 6T) P=380	V案内枠フレーム(6頭用) P=380	１	6T P=380
	SC480811	V-guide pantograph frame(For 6T) P=520	V案内枠フレーム(6頭用) P=520	１	6T P=520
	SC481501	V-guide pantograph frame(For 8T) P=380	V案内枠フレーム(8頭用) P=380	１	8T P=380
	SJ480310	V-guide pantograph frame(08C P=520)	V案内枠フレーム(08C P=520)	１	8T P=520
5	SC480830	V-guide felt(L=150)	V案内フェルト(L=150)	Ｈ＋２	
51		Flush screw M4×10	十字穴付皿小ネジ M4×10		
52		Hex.socket bolt M6×18(With spring washer) (Trivalent chromium plating,white)	六角穴付ボルト M6×18(バネ座金付) (三価クロメート白色)		
53		Hex.socket bolt M4×12(Black)	六角穴付ボルト M4×12(黒)		

10J Pantograph drive J
枠駆動J

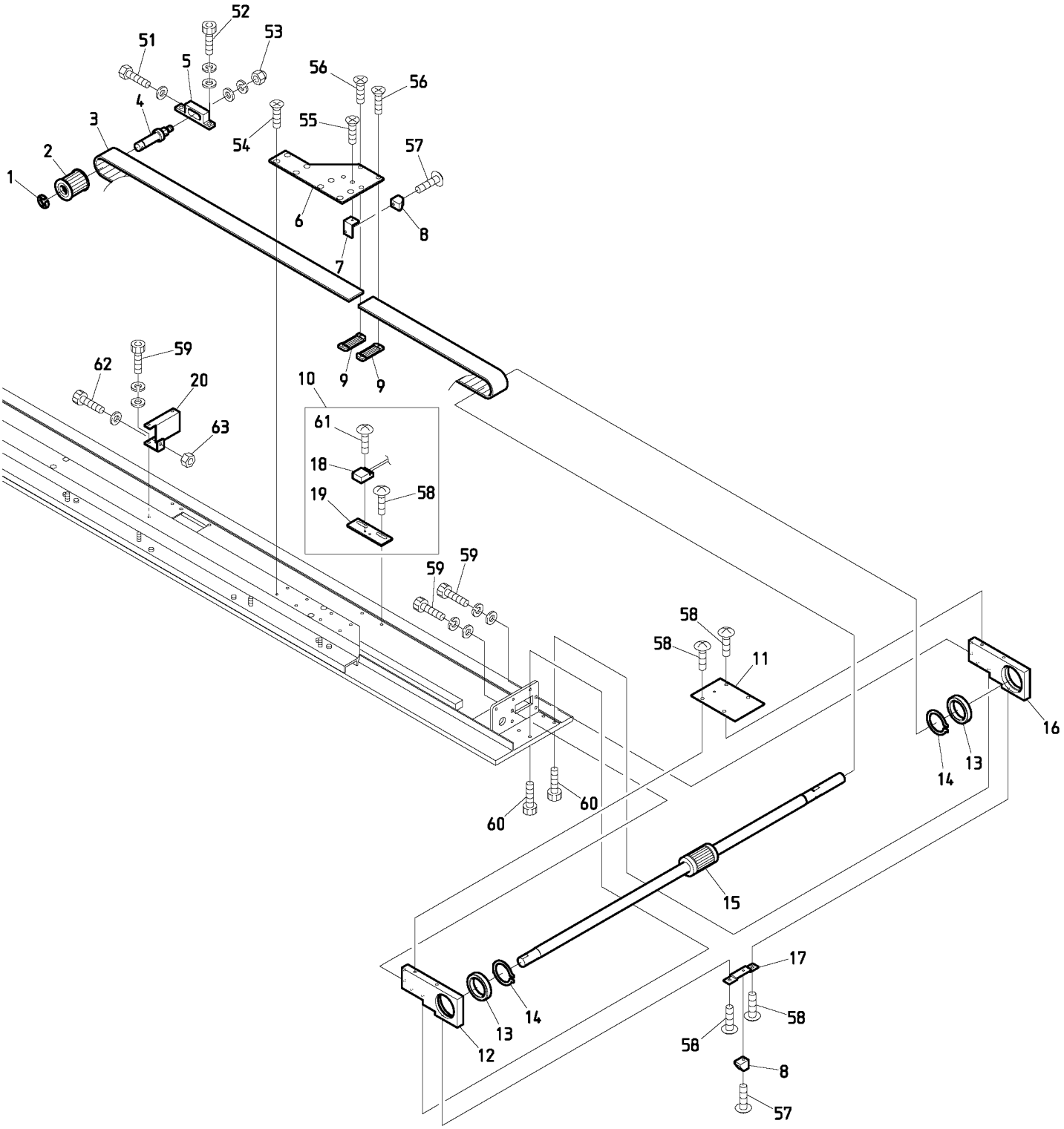

BEXY-C BEXY-CII
BEXL-C BEXL-CII

１０Ｊ　Pantograph drive J

枠駆動Ｊ

ITEM	ＬＩＳＴ No.	ＤＥＳＣＲＩＰＴＩＯＮ	部品名	Q'TY	ＮＯＴＥ
1	A9012052	E-ring(φ10)	E型止メ輪(φ10)	1	
2	SC480010C	Pantograph drive pulley(Front)	枠駆動プーリー(前)	1	
3	SC480020	Timing belt MA5	タイミングベルト MA5	1	
4	HH481991C	Timing pulley shaft	従動プーリーシャフト	1	
5	SJ480090	V-pulley bracket	Vプーリーブラケット	1	
6	SC480260	V-guide base plate	Vガイドベースプレート	1	
7	SC480190	V-side magnet fixed bracket a'ssy	V側マグネット取付ブラケットASSY	1	
8	A9052030	Magnet M-102A-02	マグネット M-102A-02	2	
9	HP482940	Timing belt set rack(5M)	タイミングベルト押エラック(5M)	2	
10	SC480201	V-side origin sensor bracket a'ssy	V側原点センサーブラケットASSY	1	
11	SC480230	V-slide block plate	Vスライドブロックプレート	1	
12	SC480300C	V-slide block R	Vスライドブロック R	1	
13	A9010137	Bearing(6806ZZ)	ベアリング(6806ZZ)	2	
14	A9012401	Stop ring S-30	ストップリング S-30	2	
15	SJ480050	Ball spline LT +pulley(S5M) for small pulse DYHE	ボールスプラインLT ＋プーリ(S5M) DYHE	1	
16	SC480310C	V-slide block L	Vスライドブロック L	1	
17	SC480241	V-slide block bar	Vスライドブロックバー	1	
18	A9052031	Switch(MH-601AM)	磁気記憶近接スイッチ(MH-601AM)	1	
19	SC481720	V-side origin sensor bracket	V側原点センサーブラケット	1	
20	SJ480200	Pulley tension support stay(V-side)	プーリーテンション補助ステー(V側)	1	
51		Hex.bolt M4×25	六角ボルト M4×25		
52		Hex.socket bolt M5×15(Black)	六角穴付ボルト M5×15(黒)		
53		Hex.cap nut M8	六角袋ナット M8		
54		Flush screw M4×6	十字穴付皿小ネジ M4×6		
55		Flush screw M3×8	十字穴付皿小ネジ M3×8		
56		Flush screw M3×10	十字穴付皿小ネジ M3×10		
57		Truss screw M3×8	十字穴付トラス小ネジ M3×8		
58		Truss screw M4×8	十字穴付トラス小ネジ M4×8		
59		Hex.socket bolt M4×10	六角穴付ボルト M4×10		
60		Hex.socket bolt M4×12	六角穴付ボルト M4×12		
61		Truss screw M3×8(SUS)	十字穴付トラス小ネジ M3×8(SUS)		
62		Hex.socket bolt M4×40(Black)	六角穴付ボルト M4×40(黒)		
63		Hex.nut M4	六角ナット M4		

10K Pantograph drive K
枠駆動K

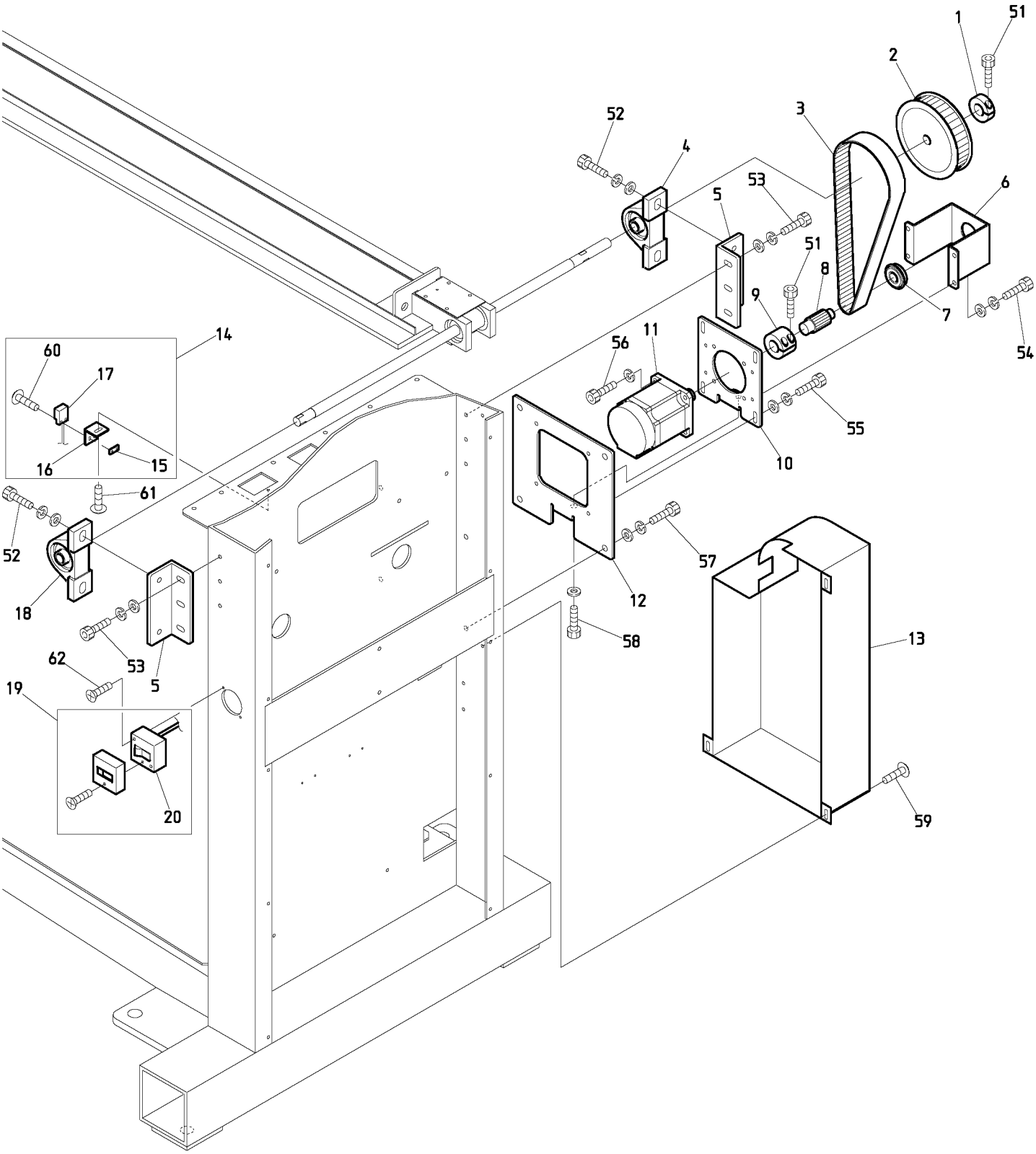

BEXY-CII
BEXL-CII

120831

１０Ｋ　Pantograph drive K
枠駆動Ｋ

ITEM	ＬＩＳＴ No.	ＤＥＳＣＲＩＰＴＩＯＮ	部品名	Q'TY	ＮＯＴＥ
1	HH481980	φ19 clamp	φ19割リクランプ	1	
2	QJ480140	V-shaft drive pulley(S5M-P75) Wide 25	V軸駆動プーリー(S5M-P75) 幅25	1	
3	QJ480150	V-shaft drive timing belt(B250S5M740)	V軸駆動タイミングベルト(B250S5M740)	1	
4	A9011128	Pillow unit(UCP202E4)	ピローユニット(UCP202E4)	1	
5	SC480070	Spline bearing bracket	スプライン軸受ブラケット	2	
6	QJ480180	V-shaft servo bearing bracket(XY-CⅡ)	V軸サーボ軸受ブラケット(XY-CⅡ)	1	
7	A9010143	Ball bearing with snap ring(6202ZZNR)	ボールベアリング 止メ輪付(6202ZZNR)	1	
8	QJ480200	V-shaft motor pulley(S5M-P15) XY-CⅡ	V軸モータープーリー(S5M-P15) XY-CⅡ	1	
9	RF490080	Motor pulley connecting coupling	モータープーリ連結カップリング	1	
10	QJ480170	V-shaft servo motor fixed plate(XY-CⅡ)	V軸サーボモーター取付プレート(XY-CⅡ)	1	
11	EDY00680	XY servo motor 600W(TS4613N1300E200)	XYサーボモーター600W(TS4613N1300E200)	1	
12	QJ480161	V-shaft servo unit base(XY-CⅡ)	V軸サーボユニットベース(XY-CⅡ)	1	
13	QJ480190	V-shaft servo unit cover(XY-CⅡ)	V軸サーボユニットカバー(XY-CⅡ)	1	
14	SC480181	H-side origin sensor bracket a'ssy	H側原点センサーブラケットASSY	1	
15	RF450041	Origin sensor fixed nut	原点センサー取付ナット	1	
16	SC481710	H-side origin sensor bracket	H側原点センサーブラケット	1	
17	A9052031	Switch(MH-601AM)	磁気記憶近接スイッチ(MH-601AM)	1	
18	A9011242	Pillow unit(UCP202DE4)	ピローユニット(UCP202DE4)	1	
19	A9052029	Exposure switch WS3001	露出スイッチ WS3001	1	
20	KW710060	Fluorescent lamp cable(100V)	蛍光燈ケーブル(100V)	1	
	KW710070	Fluorescent lamp cable(200V)	蛍光燈ケーブル(200V)	1	
51		Hex.socket bolt M5×20(Black)	六角穴付ボルト M5×20(黒)		
52		Hex.socket bolt M8×25(Black)	六角穴付ボルト M8×25(黒)		
53		Truss screw M4×10	十字穴付トラス小ネジ M4×10		
54		Hex.socket bolt M6×18(With washers)	六角穴付ボルト M6×18(平座金 バネ座金付)		
55		Hex.socket bolt M6×15(With washers)	六角穴付ボルト M6×15(平座金 バネ座金付)		
56		Hex.socket bolt M6×18(With spring washer)	六角穴付ボルト M6×18(バネ座金付)		
57		Hex.socket bolt M8×20(With washers)	六角穴付ボルト M8×20(平座金 バネ座金付)		
58		Hex.socket bolt M8×40(With plain washer)	六角穴付ボルト M8×40(平座金付)		
59		Truss screw M5×8	十字穴付トラス小ネジ M5×8		
60		Truss screw M3×12(SUS)	十字穴付トラス小ネジ M3×12(SUS)		
61		Truss screw M4×10	十字穴付トラス小ネジ M4×10		
62		Flush screw M4×12	十字穴付皿小ネジ M4×12		

11A Control A
制御A

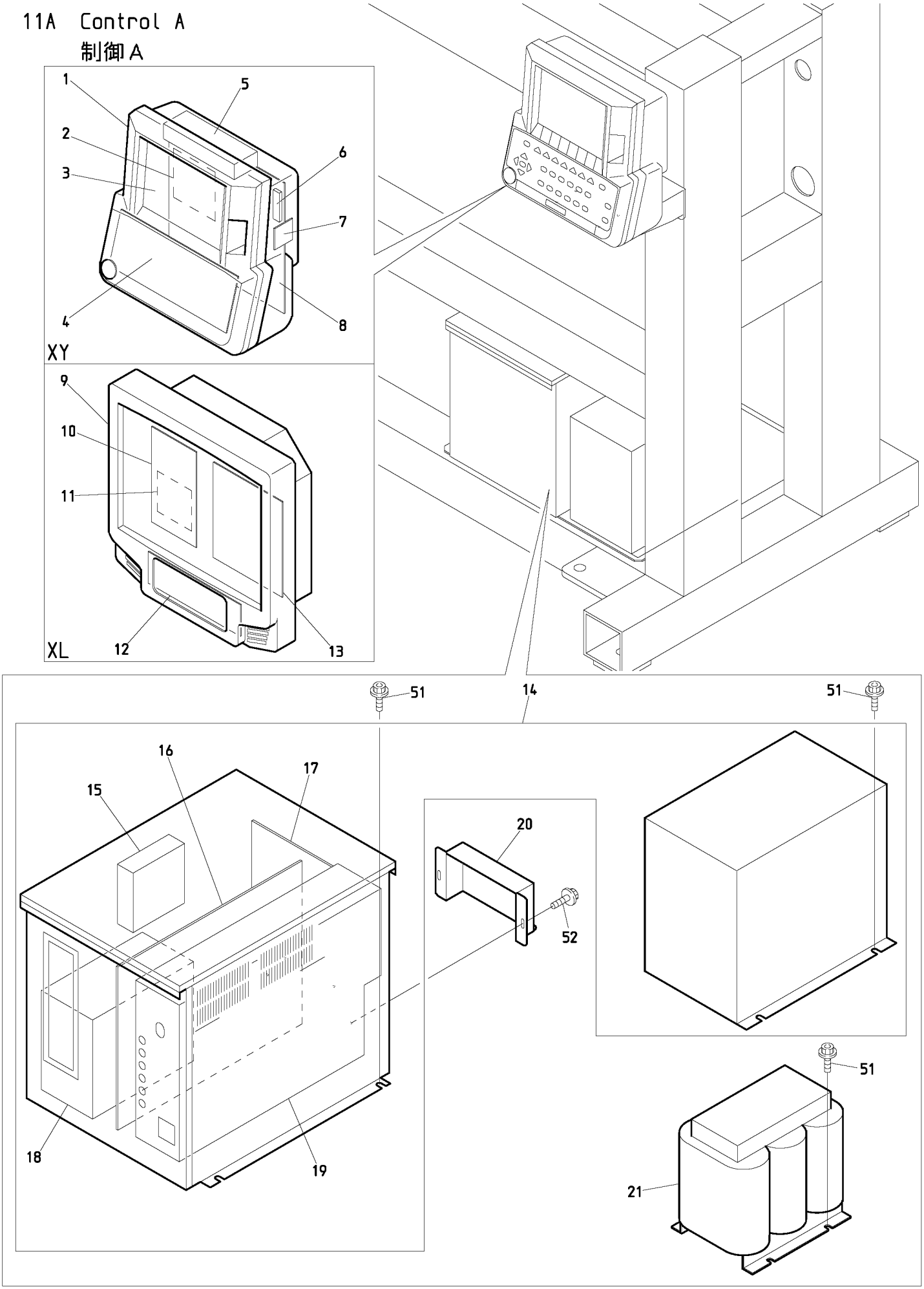

BEXY-CII
BEXL-CII

120831

１１Ａ　Control A
制御Ａ

ITEM	ＬＩＳＴ No.	ＤＥＳＣＲＩＰＴＩＯＮ	部品名	Q'TY	ＮＯＴＥ
1	EAY113A1	XS automat controller	XSオートマット	1	XY
2	EBY03310	A1120 MC board	A1120 MCボード	1	XY
3	EDY00681	8.5 inch color LCD	8.5インチ カラーLCD	1	XY
4	EBY03320	A1130 KS board	A1130 KSボード	1	XY
5		Switching power supply(MTW30-51212)	スイッチング電源(MTW30-51212)	1	XY
6	EDY00682	DC-AC inverter(84PW031)	DC-ACインバーター(84PW031)	1	XY
7	EBY03330	A1140 USB Connection Board	A1140 USB中継ボード	1	XY
8	EBY03300	A1110 CPU board	A1110 CPUボード	1	XY
9	EAY117A1	XR automat controller	XRオートマット	1	XL
10	EBY03340	A1210 IF board	A1210 IFボード	1	XL
11	EBY03310	A1120 MC board	A1120 MCボード	1	XL
12	EBY03350	A1220 KS board	A1220 KSボード	1	XL
13	EBY03360	A1230 HFMB board	A1230 HFMBボード	1	XL
14	EAY126A2	UAD-20 XY servo driver	UAD-20 XYサーボドライバ	1	
15		DC fan PUDC12Z4	DCファン PUDC12Z4	1	
16	EBY03242	AC servo unit 8453+B1104 SH board	ACサーボユニット 8453+B1104 SHボード	1	
	EBY03201	8453 servo board(TA8407)	8453 ACサーボボード(TA8407)	1	
	EBY02411	B1140 SH board	B1140 SHボード	1	
17	EBY03640	B1310 back board	B1310 バックボード	1	
18	EBY03470	B1250 750W inverter(FR-D720-0.75Kw)	B1250 750Wインバータ(FR-D720-0.75Kw)	1	
19	EBY03450	B1220 control unit	B1220 コントロールユニット	1	
20	PN510001	Driver cable cover hold	ドライバーケーブルカバー押エ	1	
21	EAY126A3	XY servo 1P transformer(T1508)	XYサーボ 1Pトランス(T1508)	1	
	EAY127A3	XY servo 3P transformer(T1509)	XYサーボ 3Pトランス(T1509)	1	
51		Hex.socket flange bolt M6×12	六角穴付フランジボルト M6×12		
52		Hex.socket flange bolt M3×6	六角穴付フランジボルト M3×6		

11B-1 Control B(2T/4T)
制御B（２Ｔ／４Ｔ）

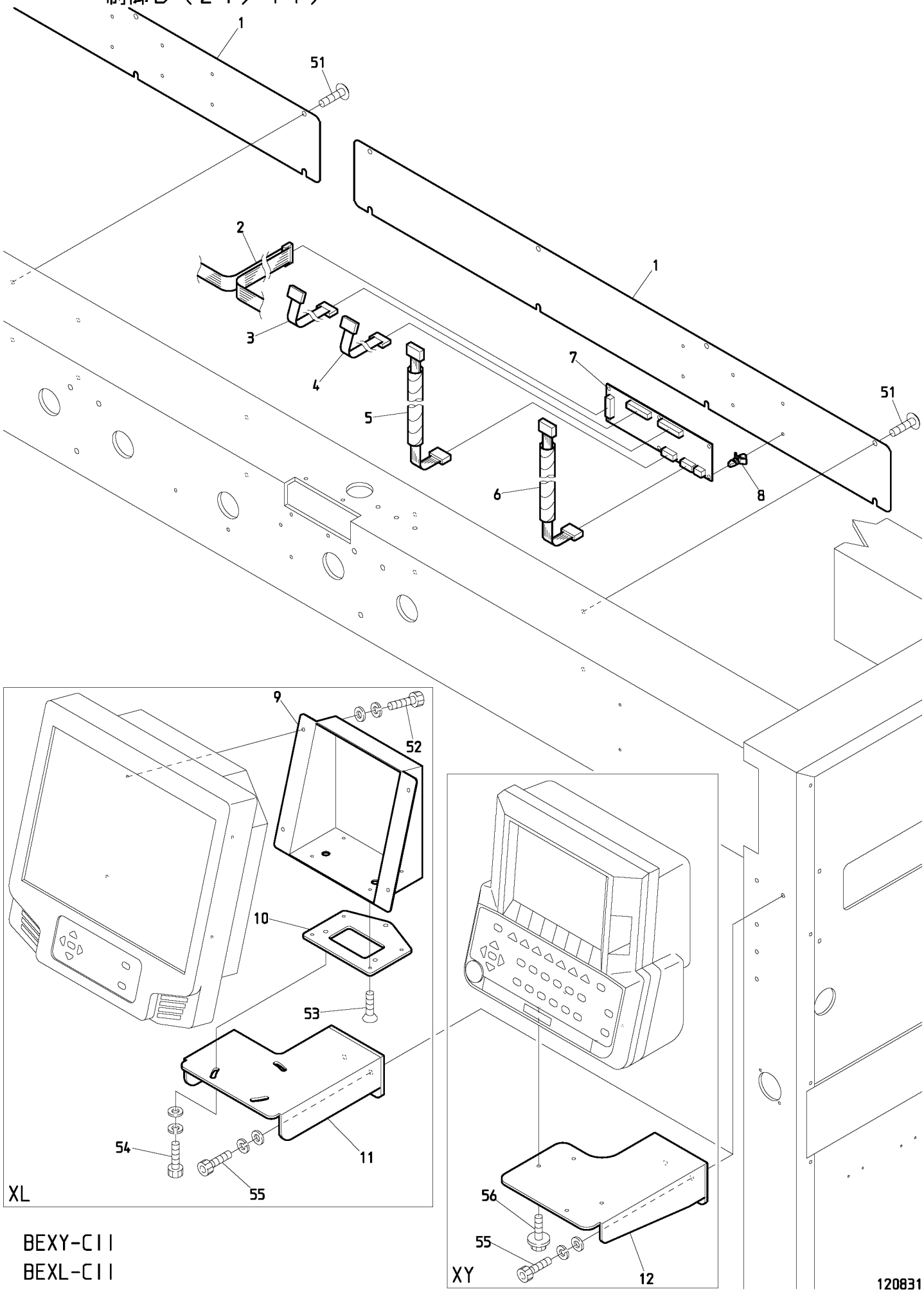

BEXY-CII
BEXL-CII

１１Ｂ－１　Control B(2T/4T)

制御Ｂ（２Ｔ／４Ｔ）

ITEM	ＬＩＳＴ No.	ＤＥＳＣＲＩＰＴＩＯＮ	部品名	Q'TY	ＮＯＴＥ
1	QJ250020	Bridge cover(BEXY-02C) with hole	ブリッジカバー(BEXY-02C) 穴有リ	1	2T
	QJ250030	Bridge cover(BEXY-02C) without hole	ブリッジカバー(BEXY-02C) 穴無シ	1	2T
	QJ250040	Bridge cover(BEXY-04C P520) with hole	ブリッジカバー(BEXY-04C P520) 穴有リ	2	4T
	QJ250070	Bridge cover(BEXY-04C P380) with hole	ブリッジカバー(BEXY-04C P380) 穴有リ	2	4T
2	2DQJ0102A0	CAN cable(BEXY-01C/02C)	CAN ケーブル(BEXY-01C/02C)	1	2T
	2DQJ041000A0	CAN cable(BEXY-04C,CP1000)	CAN ケーブル(BEXY-04C,CP1000)	1	4T P=380
	2DQJ041250A0	CAN cable(BEXY-04C,CP1250)	CAN ケーブル(BEXY-04C,CP1250)	1	4T P=520
3	EBY01627	16 pin flat cable(Even number Head) 900L	16芯フラットケーブル(偶数頭部) 900L	1	2T
				2	4T
4	EP535940	16 pin flat cable(Odd number Head) 1500L	16芯フラットケーブル(奇数頭部) 1500L	1	2T
				2	4T
5	RD510030	Middle harness	中間ハーネス	1	2T
		(Even number Head,Between duct and head)	(偶数頭 ダクトーヘッド間)	2	4T
6	SG510000	Middle harness	中間ハーネス	1	2T
		(Odd number Head,Between duct and head)	(奇数頭 ダクトーヘッド間)	2	4T
7	EBY03291	C1111 2-head duct board	C1111 2頭ダクト基板	1	2T
				2	4T
8	A9068048	Locking guard spacer	ロッキングカードスペーサー	6	2T
				１２	4T
9	QJ510190	Automat fixed bracket(BEXL-C)	オートマット取付ブラケット(BEXL-C)	1	XL
10	QJ510180	Automat base(BEXL-C)	オートマットベース(BEXL-C)	1	XL
11	QJ510170	Automat fixed base(BEXL-C)	オートマット取付台(BEXL-C)	1	XL
12	SJ510001	Controler fixed base	コントローラー取付台	1	XY
51		Truss screw M6×10	十字穴付トラス小ネジ M6×10		
52		Hex.socket bolt M4×10(With washers)	六角穴付ボルト M4×10(平座金 バネ座金付)		XL
53		Flush screw M4×8	十字穴付皿小ネジ M4×8		XL
54		Hex.socket bolt M6×15(With washers)	六角穴付ボルト M6×15(平座金 バネ座金付)		XL
55		Hex.socket bolt M6×15(Chromate)	六角穴付ボルト M6×15(クロメート)		
56		Hex.socket flange bolt M4×10(Chromate)	六角穴付フランジボルト M4×10(クロメート)		XY

11B-2 Control B(6T/8T)
制御B（6T／8T）

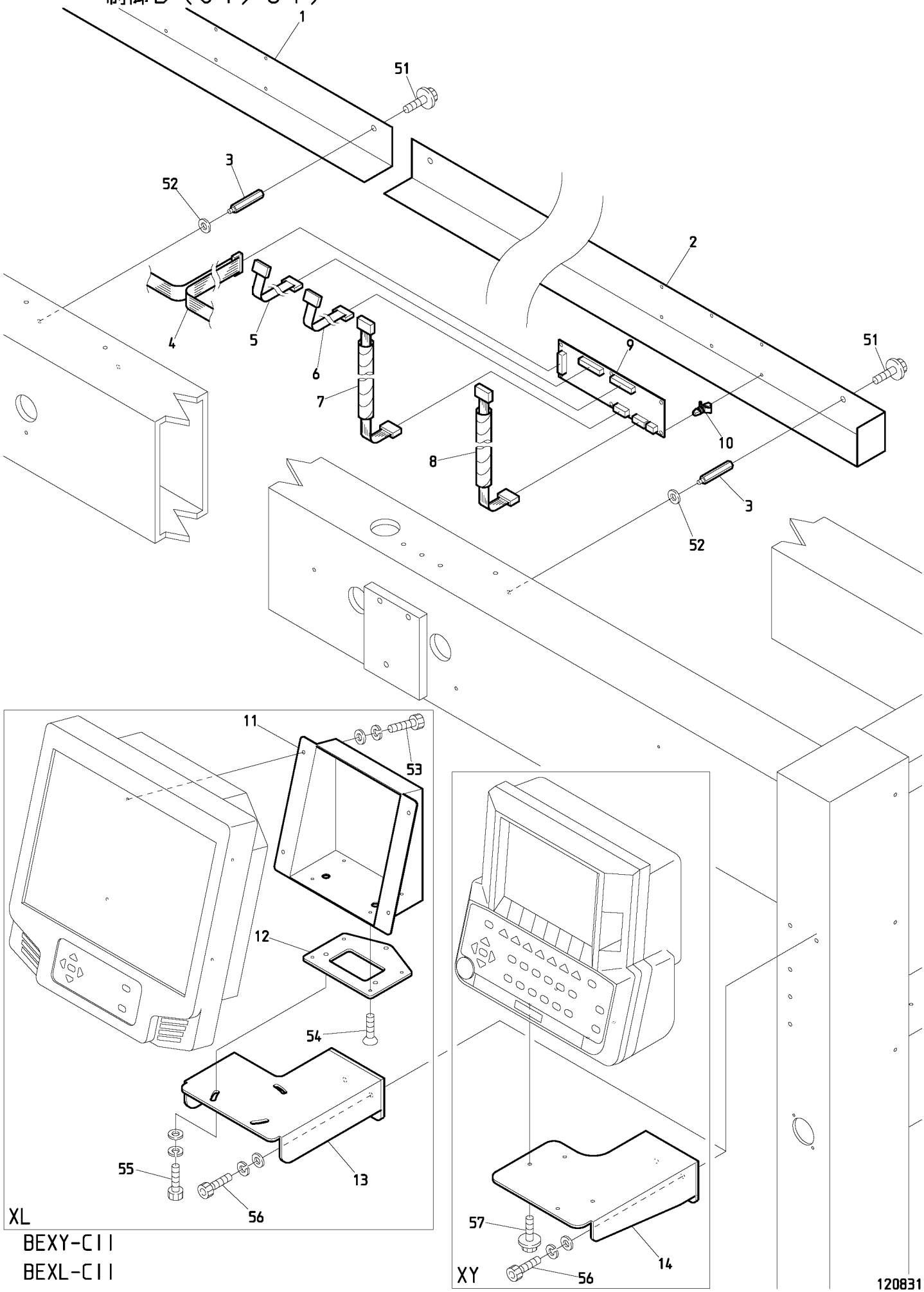

BEXY-CII
BEXL-CII

１１Ｂ－２　Control B(6T/8T)

制御Ｂ（６Ｔ／８Ｔ）

ITEM	ＬＩＳＴ No.	ＤＥＳＣＲＩＰＴＩＯＮ	部品名	Q'TY	ＮＯＴＥ
1	QJ510320	Cable case L(XY-S1506CⅡ,P=380)	ケーブルケース L(XY-S1506CⅡ,P=380)	1	6T P=380
	QJ510020	Cable case L(XY-06C,P=520)	ケーブルケース L(XY-06C,P=520)	1	6T P=520
	QJ510090	Cable case L(XY-08C,P=380)	ケーブルケース L(XY-08C,P=380)	1	8T P=380
	QJ510160	Cable case L(XY-08C,P=520)	ケーブルケース L(XY-08C,P=520)	1	8T P=520
2	QJ510310	Cable case R(XY-S1506CⅡ,P=380)	ケーブルケース R(XY-S1506CⅡ,P=380)	1	6T P=380
	QJ510010	Cable case R(XY-06C,P=520)	ケーブルケース R(XY-06C,P=520)	1	6T P=520
	QJ510080	Cable case R(XY-08C,P=380)	ケーブルケース R(XY-08C,P=380)	1	8T P=380
	QJ510150	Cable case R(XY-08C,P=520)	ケーブルケース R(XY-08C,P=520)	1	8T P=520
3	SC510020C	Roof stad	ルーフスタッド	6	6T P=380
				6	6T P=520
				6	8T P=380
				8	8T P=520
4	2DQV061000A0	CAN cable(BEXY-06,CP1000)	CAN ケーブル(BEXY-06,CP1000)	1	6T P=380
	2DQJ061250A0	CAN cable(BEXY-06C,CP1250)	CAN ケーブル(BEXY-06C,CP1250)	1	6T P=520
	2DQJ081000A0	CAN cable(BEXY-08C,CP1000)	CAN ケーブル(BEXY-08C,CP1000)	1	8T P=380
	2DQJ081250A0	CAN cable(BEXY-08C,CP1250)	CAN ケーブル(BEXY-08C,CP1250)	1	8T P=520
5	EBY01627	16 pin flat cable(Even number Head)	16芯フラットケーブル(偶数頭部)	3	6T
				4	8T
6	EBY01627	16 pin flat cable(Odd number Head)	16芯フラットケーブル(奇数頭部)	3	6T
				4	8T
7	SG510000	Middle harness	中間ハーネス	3	6T
		(Even number Head,Between duct and head)	(偶数頭 ダクトーヘッド間)	4	8T
8	SG510000	Middle harness	中間ハーネス	3	6T
		(Odd number Head,Between duct and head)	(奇数頭 ダクトーヘッド間)	4	8T
9	EBY03291	C1111 2-head duct board	C1111 2頭ダクト基板	3	6T
				4	8T
10	A9068048	Locking guard spacer	ロッキングカードスペーサー	１８	6T
				２４	8T
11	QJ510190	Automat fixed bracket(BEXL-C)	オートマット取付ブラケット(BEXL-C)	1	XL
12	QJ510180	Automat base(BEXL-C)	オートマットベース(BEXL-C)	1	XL
13	QJ510170	Automat fixed base(BEXL-C)	オートマット取付台(BEXL-C)	1	XL
14	SJ510001	Controler fixed base	コントローラー取付台	1	XY
51		Hex.socket flange bolt M6×12(Chromate)	六角穴付フランジボルト M6×12(クロメート)		
52		Plain washer M6	平座金 M6		
53		Hex.socket bolt M4×10(With washers)	六角穴付ボルト M4×10(平座金 バネ座金付)		XL
54		Flush screw M4×8	十字穴付皿小ネジ M4×8		XL
55		Hex.socket bolt M6×15(With washers)	六角穴付ボルト M6×15(平座金 バネ座金付)		XL
56		Hex.socket bolt M6×15(Chromate)	六角穴付ボルト M6×15(クロメート)		
57		Hex.socket flange bolt M4×10(Chromate)	六角穴付フランジボルト M4×10(クロメート)		XY

12-1 Accessories(2T/4T)
付属品（２Ｔ／４Ｔ）

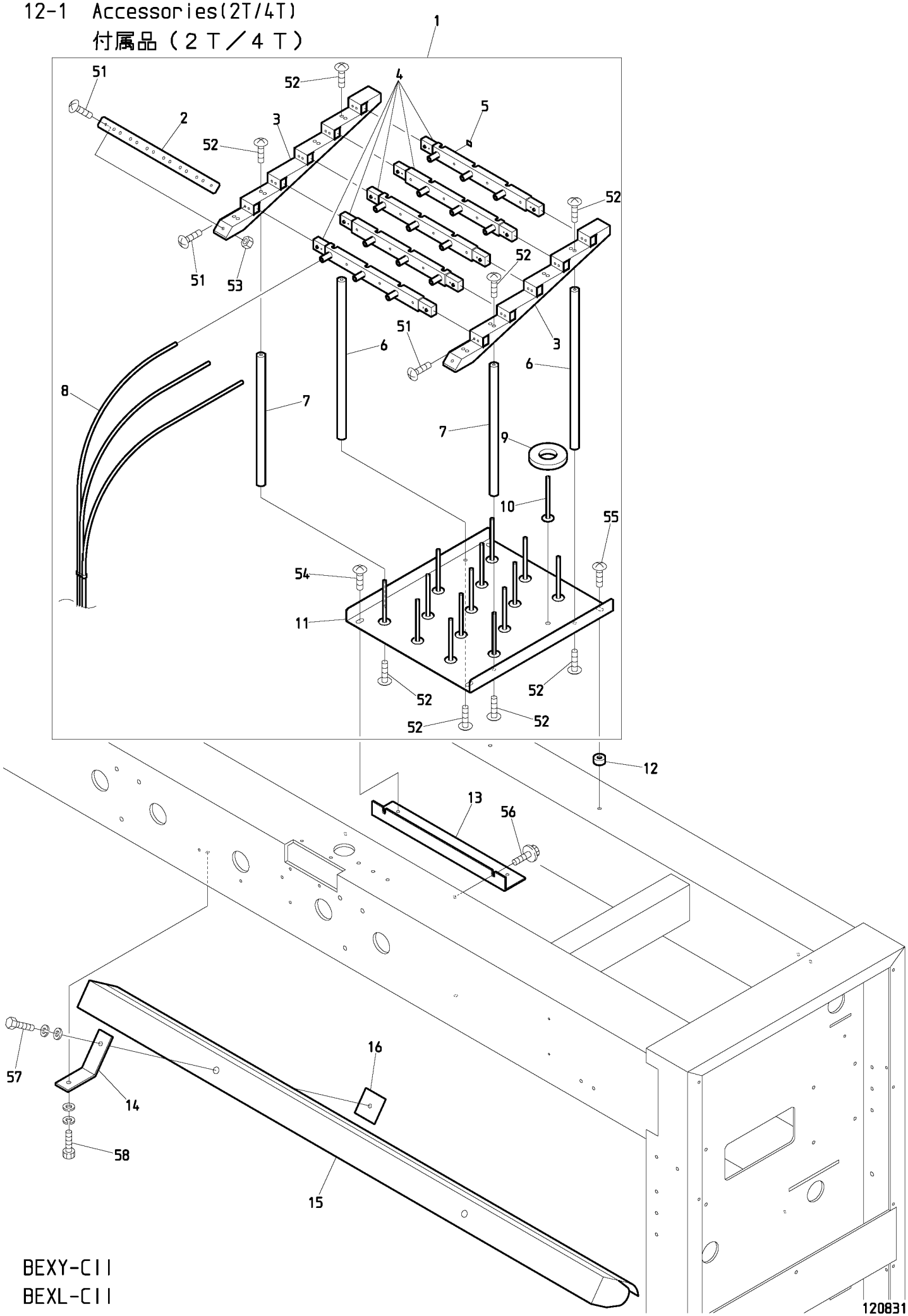

BEXY-CII
BEXL-CII

１２－１　Accessories(2T/4T)　(H=Head Q'TY)

付属品（２Ｔ／４Ｔ）　（Ｈ＝頭数）

ITEM	ＬＩＳＴ No.	ＤＥＳＣＲＩＰＴＩＯＮ	部品名	Q'TY	ＮＯＴＥ
1	PP710000	Spool holder a'ssy(VY-Z15)	糸立テASSY(VY-Z15)	Ｈ×１	Includes below parts 以下の物を含む PG240040,RV240100,RV240110 RV240180,A9012438 Truss screw M3×14 Truss screw M3×5
2	RD710370	Hose hold bracket	ホース止メ金具	Ｈ×１	
3	RD710340	Guide base(15 needles)	ガイドベース(15針)	Ｈ×２	
4	RD710330	Thread guide base	上糸ガイドベース	Ｈ×５	
5	RD710380	Number seal	番号シール	Ｈ×１	
6	RD710361	Pillar B	支柱B	Ｈ×２	
7	RD710351	Pillar A	支柱A	Ｈ×２	
8	RV710050	Spool tube DB3-6×4	糸立テチューブ DB3-6×4		Cut product 切断加工品
9	KF710390	Spool holder felt(8×34×φ70)	糸立フェルト(8×34×φ70)	Ｈ×15	
10	HT710000	Spool holder pin	糸立ピン	Ｈ×15	
11	SC710010	Spool holder base	糸立テベース	Ｈ×１	
12	SC710030	Spool holder spacer	糸立テスペーサー	Ｈ×２	
13	QJ710031	Spool holder bracket(R) XY-S15C	糸立テブラケット(Plate frame) XY-S15C	Ｈ×１	
14	QJ510330	Fluorescent lamp bracket(JP) XY-S15C	蛍光灯ブラケット(JP) XY-S15C	４	4T
15	HV710010	Fluorescent lamp M-4111T3-A/B(100V)	蛍光灯 M-4111T3-A/B(100V)	２	4T
	HV710020	Fluorescent lamp M-4111T4-C/D(200V)	蛍光灯 M-4111T4-C/D(200V)	２	4T
16	HB710020	Fluorescent lamp mount plate	蛍光灯止メプレート	４	4T
51		Truss screw M4×10	十字穴付トラス小ネジ M4×10		
52		Truss screw M5×12	十字穴付トラス小ネジ M5×12		
53		Hex.nut M4	六角ナット M4		
54		Truss screw M6×10	十字穴付トラス小ネジ M6×10		
55		Truss screw M6×20	十字穴付トラス小ネジ M6×20		
56		Hex.socket flange bolt M6×12(Chromate)	六角穴付フランジボルト M6×12(クロメート)		
57		Hex.bolt M6×20	六角ボルト M6×20		
58		Hex.socket bolt M6×18(Chromate)	六角穴付ボルト M6×18(クロメート)		

12-2 Accessories(6T/8T)
付属品（６Ｔ／８Ｔ）

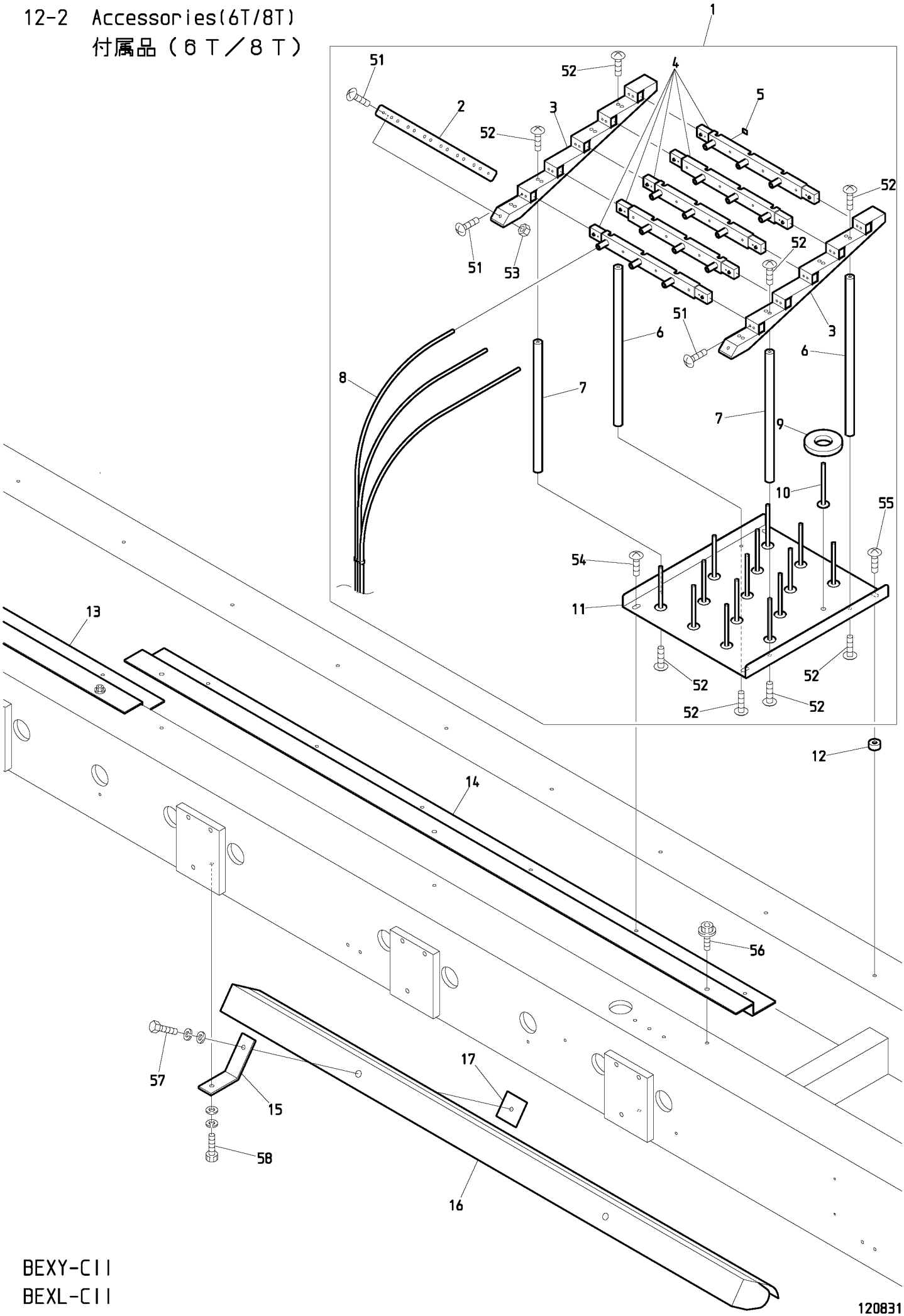

BEXY-CII
BEXL-CII

１２－２　Accessories(6T/8T)　(H=Head Q'TY)

付属品（６Ｔ／８Ｔ）　（Ｈ＝頭数）

ITEM	ＬＩＳＴ No.	ＤＥＳＣＲＩＰＴＩＯＮ	部品名	Q'TY	ＮＯＴＥ
1	PP710000	Spool holder a'ssy(VY-Z15)	糸立テASSY(VY-Z15)	Ｈ×１	以下の物を含む Includes below parts PG240040,RV240100,RV240110 RV240180,A9012438 Truss screw M3×14 Truss screw M3×5
2	RD710370	Hose hold bracket	ホース止メ金具	Ｈ×１	
3	RD710340	Guide base(15 needles)	ガイドベース(15針)	Ｈ×２	
4	RD710330	Thread guide base	上糸ガイドベース	Ｈ×５	
5	RD710380	Number seal	番号シール	Ｈ×１	
6	RD710361	Pillar B	支柱B	Ｈ×２	
7	RD710351	Pillar A	支柱A	Ｈ×２	
8	RV710050	Spool tube DB3-6×4	糸立テチューブ DB3-6×4		Cut product 切断加工品
9	KF710390	Spool holder felt(8×34×φ70)	糸立フェルト(8×34×φ70)	Ｈ×15	
10	HT710000	Spool holder pin	糸立ピン	Ｈ×15	
11	SC710010	Spool holder base	糸立テベース	Ｈ×１	
12	SC710030	Spool holder spacer	糸立テスペーサー	Ｈ×２	
13	QJ710090	Spool holder bracket(L) XY-S1506CⅡ P380	糸立テブラケット(L) XY-S1506CⅡ P380	1	6T P=380
	QJ710020	Spool holder bracket(L) XY-S1506C P520	糸立テブラケット(L) XY-S1506C P520	1	6T P=520
	QJ710070	Spool holder bracket(L) XY-S1508CⅡ P380	糸立テブラケット(L) XY-S1508CⅡ P380	1	8T P=380
	QJ710110	Spool holder bracket(L) XY-S1508CⅡ P520	糸立テブラケット(L) XY-S1508CⅡ P520	1	8T P=520
14	QJ710080	Spool holder bracket(R) XY-S1506CⅡ P380	糸立テブラケット(R) XY-S1506CⅡ P380	1	6T P=380
	QJ710010	Spool holder bracket(R) XY-S1506C P520	糸立テブラケット(R) XY-S1506C P520	1	6T P=520
	QJ710060	Spool holder bracket(R) XY-S1508CⅡ P380	糸立テブラケット(R) XY-S1508CⅡ P380	1	8T P=380
	QJ710100	Spool holder bracket(R) XY-S1508CⅡ P520	糸立テブラケット(R) XY-S1508CⅡ P520	1	8T P=520
15	QJ510330	Fluorescent lamp bracket(JP) XY-S15C	蛍光灯ブラケット(JP) XY-S15C	4	
16	HV710010	Fluorescent lamp M-4111T3-A/B(100V)	蛍光灯 M-4111T3-A/B(100V)	2	
	HV710020	Fluorescent lamp M-4111T4-C/D(200V)	蛍光灯 M-4111T4-C/D(200V)	2	
17	HB710020	Fluorescent lamp mount plate	蛍光灯止メプレート	4	
51		Truss screw M4×10	十字穴付トラス小ネジ M4×10		
52		Truss screw M5×12	十字穴付トラス小ネジ M5×12		
53		Hex.nut M4	六角ナット M4		
54		Truss screw M6×10	十字穴付トラス小ネジ M6×10		
55		Truss screw M6×20	十字穴付トラス小ネジ M6×20		
56		Hex.socket flange bolt M6×12(Chromate)	六角穴付フランジボルト M6×12(クロメート)		
57		Hex.bolt M6×20	六角ボルト M6×20		
58		Hex.socket bolt M6×18(Chromate)	六角穴付ボルト M6×18(クロメート)		

I N D E X

ＬＩＳＴ No.	SECTION No.	ITEM	ＬＩＳＴ No.	SECTION No.	ITEM
2DQJ0102A0	１１Ｂ－１	2	A9012127	０７Ｂ	5
2DQJ041000A0	１１Ｂ－１	2	A9012204	０２Ａ	24
2DQJ041250A0	１１Ｂ－１	2	A9012208	０７Ａ	4
2DQJ061250A0	１１Ｂ－２	4	A9012401	１０Ｊ	14
2DQJ081000A0	１１Ｂ－２	4	A9012421	０３	8
2DQJ081250A0	１１Ｂ－２	4	A9012437	１０Ａ	3
2DQV061000A0	１１Ｂ－２	4	A9012437	１０Ｂ	9
3AQJ1106S38011	００Ａ－２	4	A9012438	０６	4
3AQJ1106S52011	００Ａ－２	4	A9012465	０２Ｃ	20
3AQJ1108S38010	００Ａ－２	4	A9012471	０４Ｂ	6
A9010003	０８－１	5	A9012490	０１Ａ	7
A9010003	０８－２	6	A9012539	０４Ａ	8
A9010063	０７Ｂ	4	A9012540	０４Ｃ	6
A9010073	０３	7	A9012548	０４Ｄ	14
A9010113	０７Ａ	13	A9013070	００Ｂ	5
A9010137	１０Ｊ	13	A9014059	０１Ａ	17
A9010139	０４Ｂ	33	A9014161	００Ａ－１	8
A9010140	０３	20	A9014161	００Ａ－２	9
A9010143	１０Ｋ	7	A9014163	００Ａ－１	6
A9011111	０１Ａ	18	A9014163	００Ａ－２	5
A9011128	１０Ｋ	4	A9014163	００Ｂ	14
A9011242	１０Ｋ	18	A9014167	０４Ａ	23
A9011243	１０Ｃ	8	A9014211	０２Ｃ	17
A9011243	１０Ｄ	2	A9014211	０４Ｂ	20
A9011243	１０Ｅ	2	A9014218	０５	12
A9011243	１０Ｆ	3	A9015011	０２Ｃ	24
A9011243	１０Ｈ	14	A9019049	００Ａ－１	14
A9011244	１０Ｃ	9	A9019049	００Ａ－２	14
A9011244	１０Ｆ	2	A9020180	０８－１	16
A9011244	１０Ｈ	3	A9020180	０８－２	1
A9011284	０２Ａ	20	A9020220	０８－１	16
A9011313	０２Ｃ	7	A9052028	０２Ｃ	12
A9011316	０４Ａ	17	A9052029	１０Ｋ	19
A9012002	０２Ｂ	7	A9052030	１０Ｊ	8
A9012052	１０Ｃ	23	A9052031	１０Ｊ	18
A9012052	１０Ｄ	19	A9052031	１０Ｋ	17
A9012052	１０Ｅ	16	A9052078	０２Ｂ	9
A9012052	１０Ｆ	20	A9053054	０２Ｂ	
A9012052	１０Ｊ	1	A9053079	０７Ａ	2
A9012063	０８－１	7	A9053081	０８－１	3
A9012063	０８－２	8	A9053081	０８－２	4
A9012068	０７Ａ	12	A9056030	０２Ａ	15
A9012127	０５	3	A9056038	０２Ｃ	9
A9012127	０２Ｃ	3	A9056052	０２Ｃ	18
A9012127	０４Ｂ	24	A9056055	０５	7

I N D E X

ＬＩＳＴ No.	SECTION No.	ITEM	ＬＩＳＴ No.	SECTION No.	ITEM
A9060063	０７Ａ	19	EP535940	０６	11
A9065092	０７Ａ	6	EP535940	１１Ｂ－１	4
A9065092	０２Ｂ	17	FN070011RG	０４Ａ	29
A9065093	０７Ａ	7	FR92300290A380A	１０Ｂ	1
A9065107	０２Ｂ	16	FR92460434A520S	１０Ｂ	1
A9068002	０５	1	HB230070C	０３	14
A9068032	０６	13	HB230080C	０３	15
A9068048	１１Ｂ－１	8	HB230262C	０４Ｃ	4
A9068048	１１Ｂ－２	10	HB230271C	０４Ｃ	1
A9068151	１０Ｃ	26	HB230620	０３	10
A9068152	１０Ｃ	1	HB230751	０４Ａ	4
A9068153	１０Ｃ	25	HB230800C	０３	16
EAY113A1	１１Ａ	1	HB560061	０５	13
EAY117A1	１１Ａ	9	HB560212	０５	11
EAY126A2	１１Ａ	14	HB710020	１２－１	16
EAY126A3	１１Ａ	21	HB710020	１２－２	17
EAY127A3	１１Ａ	21	HH481932	１０Ｈ	13
EBY01627	１１Ｂ－１	3	HH481980	１０Ｃ	16
EBY01627	１１Ｂ－２	5	HH481980	１０Ｄ	9
EBY01627	１１Ｂ－２	6	HH481980	１０Ｅ	9
EBY01650	０７Ａ	3	HH481980	１０Ｆ	10
EBY02411	１１Ａ	16	HH481980	１０Ｈ	11
EBY02613	０６	8	HH481980	１０Ｋ	1
EBY03201	１１Ａ	16	HH481991	１０Ｅ	14
EBY03242	１１Ａ	16	HH481991	１０Ｆ	18
EBY03291	１１Ｂ－１	7	HH481991C	１０Ｃ	21
EBY03291	１１Ｂ－２	9	HH481991C	１０Ｄ	17
EBY03300	１１Ａ	8	HH481991C	１０Ｊ	4
EBY03310	１１Ａ	2	HM140120	００Ｂ	7
EBY03310	１１Ａ	11	HM270010	０２Ｂ	6
EBY03320	１１Ａ	4	HP321090C	０１Ａ	14
EBY03330	１１Ａ	7	HP321710C	０１Ｂ	5
EBY03340	１１Ａ	10	HP321720C	０１Ｂ	1
EBY03350	１１Ａ	12	HP482940	１０Ｃ	18
EBY03360	１１Ａ	13	HP482940	１０Ｄ	11
EBY03450	１１Ａ	19	HP482940	１０Ｅ	12
EBY03470	１１Ａ	18	HP482940	１０Ｆ	12
EBY03640	１１Ａ	17	HP482940	１０Ｊ	9
EDY00680	１０Ｈ	7	HS210021	０１Ａ	22
EDY00680	１０Ｋ	11	HS210051	０２Ａ	30
EDY00681	１１Ａ	3	HS210070	０２Ａ	29
EDY00682	１１Ａ	6	HS210080	０２Ａ	19
EP530030	０８－１	3	HS210090	０２Ａ	21
EP530030	０８－２	4	HS210100	０２Ａ	14
EP535860	０６	11	HS210300	０２Ａ	31

I N D E X

ＬＩＳＴ No.	SECTION No.	ITEM	ＬＩＳＴ No.	SECTION No.	ITEM
HS220010	０１Ａ	12	KN271782	０２Ｂ	4
HS270070	０２Ｂ	10	KN272350	０２Ｂ	12
HT220061	０１Ａ	15	KN272401	０２Ａ	17
HT230120	０４Ａ	25	KN272401	０５	8
HT230340	０４Ｂ	32	KN272401	０２Ｃ	14
HT230471	０４Ｂ	8	KN511020	０１Ｂ	3
HT230730	０４Ｂ	9	KN540510	０６	24
HT230750	０４Ｂ	7	KV230040	０４Ａ	10
HT230760	０４Ｂ	13	KW710060	１０Ｋ	20
HT240101	０６	25	KW710070	１０Ｋ	20
HT240180	０６	26	KX250081	０２Ａ	1
HT240290	０６	18	KX270010	０２Ａ	11
HT270063	０４Ｄ	6	KX270430	０２Ａ	27
HT710000	１２－１	10	KX330160	０７Ｂ	3
HT710000	１２－２	10	LA730590	１０Ｂ	6
HV710010	１２－１	15	LA730610	１０Ｂ	4
HV710010	１２－２	16	LA730630	１０Ｂ	5
HV710020	１２－１	15	LA730650	１０Ｂ	3
HV710020	１２－２	16	MK230080C	０４Ｃ	10
KC250483	０１Ａ	5	MM310020	０８－１	18
KC271001	０２Ａ	32	MM310030	０８－１	11
KC271940C	０２Ａ	18	MM310110	０８－１	1
KC330180	０２Ｂ	3	MS310080	０８－２	13
KC330410	０２Ｂ	19	NB0HT230220	０４Ｂ	4
KC330510	０２Ｂ	8	NB0QJ210060	０１Ａ	6
KF220230	０１Ａ	9	NB0QK230000	０４Ｃ	5
KF220240	０１Ａ	23	NB0QK230010	０４Ｃ	3
KF220290	０１Ａ	8	NB0QK230020	０４Ｃ	8
KF220530	０１Ａ	20	NB0QK230050	０４Ｂ	19
KF220700	０１Ａ	21	NB0QK230070	０４Ｂ	27
KF221020	０１Ａ	19	NB0QK230080	０４Ｂ	14
KF230501	０３	22	NB0QK230181	０４Ｂ	2
KF230531	０５	4	NB0QK230200	０４Ｂ	3
KF230531	０４Ｂ	25	NB0QK230210	０３	24
KF230640C	０２Ａ	25	NB0QK230220	０３	12
KF230680	０３	23	NB0QK230230	０３	11
KF232130	０４Ａ	24	NB0QK230300	０４Ａ	3
KF710390	１２－１	9	NB0QK230390	０４Ａ	16
KF710390	１２－２	9	NB0QK230470	０４Ａ	19
KF730750	１０Ａ	1	NB0QK230500	０４Ａ	20
KF730760	１０Ａ	2	NB0QK240011	０５	6
KL220140	０１Ａ	10	NB0QK240020	０５	10
KL270450	０２Ｃ	6	NB0QK240051	０５	9
KN271560C	０２Ａ	22	NB0QK240140	０６	14
KN271750	０２Ｂ	5	NB0QK240150	０６	15

I N D E X

ＬＩＳＴ No.	SECTION No.	ITEM	ＬＩＳＴ No.	SECTION No.	ITEM
NB0QK240160	０６	27	QJ210031	０２Ａ	13
NB0QK250000	０４Ｅ	3	QJ210040	０２Ａ	16
NB0QK250071	０４Ｅ	6	QJ210050	０１Ａ	2
NB0QK250150	０４Ｅ	8	QJ210071	０１Ａ	11
NB0QK250230P380	０４Ｅ	5	QJ210080	０１Ａ	3
NB0QK250230P520	０４Ｅ	5	QJ250020	１１Ｂ－１	1
NB0QK270000	０２Ｃ	5	QJ250030	１１Ｂ－１	1
NB0QK270010	０２Ｃ	8	QJ250040	１１Ｂ－１	1
NB0QK270020	０２Ｃ	13	QJ250070	１１Ｂ－１	1
NB0QK270030	０２Ｃ	11	QJ250110	０４Ｅ	1
NB0QK270040	０２Ｃ	2	QJ250110	０４Ｅ	2
NB0QK270050	０２Ｃ	4	QJ250170	０８－１	15
NB0QK270070	０２Ｃ	10	QJ250280	０４Ｅ	1
NB0QK270210	０４Ｄ	15	QJ250290	０４Ｅ	2
NB0RD270040	０４Ｄ	17	QJ250300	０４Ｅ	2
NB2QK230030	０４Ｃ	2	QJ250400	１０Ｃ	6
NB2QK230260	０３	17	QJ250410	１０Ｃ	5
NB2QK230510	０３	1	QJ270001	０２Ａ	2
NB2SC330010	０７Ａ	11	QJ270011	０２Ａ	3
PF270040	０４Ｄ	7	QJ270020	０２Ａ	6
PF270050	０４Ｄ	5	QJ270030	０２Ａ	9
PF270060	０４Ｄ	9	QJ270040	０２Ａ	8
PG240010	０６	23	QJ270060	０２Ａ	5
PG240020	０６	12	QJ270070	０２Ａ	10
PG240030	０６	1	QJ270080	０２Ａ	4
PG240040	０６	5	QJ270090	０２Ａ	12
PN510001	１１Ａ	20	QJ270112	０２Ｂ	1
PP710000	１２－１	1	QJ270120	０２Ｂ	2
PP710000	１２－２	1	QJ270132	０２Ｂ	13
QJ1106S52010EL	００Ａ－２	4	QJ270140	０２Ａ	7
QJ11E02S38010	００Ａ－１	4	QJ310010	０８－２	18
QJ11E02S52010	００Ａ－１	4	QJ310020	０８－２	16
QJ11E04S38010	００Ａ－１	4	QJ310030	０８－２	24
QJ11E04S52010	００Ａ－１	4	QJ310040	０８－２	17
QJ11E08S38011	００Ａ－２	4	QJ310050	０２Ｃ	28
QJ11E08S38020CE	００Ａ－２	4	QJ310060	０８－２	23
QJ11E08S52011	００Ａ－２	4	QJ310070	０８－１	21
QJ11E08S52020CE	００Ａ－２	4	QJ310080	０８－２	23
QJ12E02S52010	００Ｂ	1	QJ310090	０８－２	17
QJ12E04S38010	００Ｂ	1	QJ310100	０８－１	21
QJ12E04S52010	００Ｂ	1	QJ330010	０７Ｂ	6
QJ12E0638010	００Ｂ	1	QJ330021	０７Ａ	9
QJ12E0652010	００Ｂ	1	QJ330030	０７Ｂ	2
QJ12E0838010	００Ｂ	1	QJ330041	０７Ａ	9
QJ210010	０１Ａ	4	QJ330050	０７Ｂ	1

I N D E X

ＬＩＳＴ No.	SECTION No.	ITEM	ＬＩＳＴ No.	SECTION No.	ITEM
QJ330060	０７Ａ	1	QJ710060	１２－２	14
QJ330070	０７Ａ	21	QJ710070	１２－２	13
QJ330080	０７Ａ	20	QJ710080	１２－２	14
QJ480021	１０Ｃ	11	QJ710090	１２－２	13
QJ480021	１０Ｄ	4	QJ710100	１２－２	14
QJ480021	１０Ｅ	4	QJ710110	１２－２	13
QJ480021	１０Ｆ	5	QK210001	０２Ｃ	25
QJ480081	１０Ｈ	8	QK230040	０４Ｃ	9
QJ480090	１０Ｈ	5	QK230060C	０４Ｂ	15
QJ480101	１０Ｈ	2	QK230091C	０４Ｂ	17
QJ480110	１０Ｈ	16	QK230110C	０４Ｂ	21
QJ480121	１０Ｈ	15	QK230120C	０４Ｂ	23
QJ480140	１０Ｋ	2	QK230150C	０４Ｂ	31
QJ480150	１０Ｋ	3	QK230170	０４Ｂ	1
QJ480161	１０Ｋ	12	QK230190C	０４Ｂ	5
QJ480170	１０Ｋ	10	QK230240	０３	9
QJ480180	１０Ｋ	6	QK230250C	０３	21
QJ480190	１０Ｋ	13	QK230271	０３	19
QJ480200	１０Ｋ	8	QK230280C	０４Ａ	18
QJ480210E02520	１０Ｈ	12	QK230290C	０４Ａ	11
QJ480210E04380	１０Ｈ	12	QK230310C	０４Ａ	5
QJ480210E04520	１０Ｈ	12	QK230320C	０４Ｂ	34
QJ480210E06380	１０Ｈ	12	QK230350C	０４Ａ	22
QJ480210E06520	１０Ｈ	12	QK230360C	０４Ａ	14
QJ480210E08380	１０Ｈ	12	QK230370C	０４Ａ	9
QJ480210E08520	１０Ｈ	12	QK230380C	０４Ａ	7
QJ510010	１１Ｂ－２	2	QK230440	０４Ｅ	4
QJ510020	１１Ｂ－２	1	QK230451	０４Ａ	6
QJ510080	１１Ｂ－２	2	QK230460	０４Ｂ	22
QJ510090	１１Ｂ－２	1	QK230480	０４Ａ	30
QJ510150	１１Ｂ－２	2	QK230490	０４Ａ	15
QJ510160	１１Ｂ－２	1	QK230520	０４Ａ	1
QJ510170	１１Ｂ－１	11	QK230530	０４Ａ	21
QJ510170	１１Ｂ－２	13	QK230580	０４Ａ	15
QJ510180	１１Ｂ－１	10	QK230590	０４Ａ	2
QJ510180	１１Ｂ－２	12	QK230600	０３	2
QJ510190	１１Ｂ－１	9	QK230650	０４Ｂ	18
QJ510190	１１Ｂ－２	11	QK230660	０４Ｂ	30
QJ510310	１１Ｂ－２	2	QK230671	０４Ｂ	16
QJ510320	１１Ｂ－２	1	QK230680	０４Ｂ	29
QJ510330	１２－１	14	QK240000	０５	2
QJ510330	１２－２	15	QK240040C	０５	5
QJ710010	１２－２	14	QK240061	０５	14
QJ710020	１２－２	13	QK240120	０４Ｅ	9
QJ710031	１２－１	13	QK240130	０６	7

I N D E X

ＬＩＳＴ No.	SECTION No.	ITEM	ＬＩＳＴ No.	SECTION No.	ITEM
QK240170	０６	28	RN230010	０３	3
QK250010	０２Ｃ	23	RN230020C2	０３	4
QK250020C	０２Ｃ	27	RN230030	０３	5
QK250030	０２Ｃ	26	RN230040	０３	6
QK250161	０４Ｅ	10	RP310170	０８－１	1
QK250170	０４Ｅ	11	RP310170	０８－２	2
QK250380	０４Ｅ	7	RP310201	０８－２	3
QK270100C	０２Ｃ	22	RP310202	０８－１	2
QK270110	０２Ｃ	16	RP480201	１０Ｃ	14
QK270120	０２Ｃ	21	RP480201	１０Ｄ	7
QK270130C	０２Ｃ	19	RP480201	１０Ｅ	7
QK270150	０４Ｄ	4	RP480201	１０Ｆ	8
QK270160	０４Ｄ	12	RQ120080	００Ｂ	4
QK270170	０２Ｃ	1	RQ310000	０８－１	6
QK270200	０４Ｄ	13	RQ310000	０８－２	7
QK270250	０２Ｃ	15	RR230131	０４Ｂ	10
QK270270	０４Ｄ	3	RR230140	０４Ｂ	12
QV480020	１０Ｈ	10	RR230151	０４Ｂ	11
QV480030	１０Ｈ	9	RR240300C	０６	19
QV480040	１０Ｈ	4	RR240330	０６	10
RA310380	０８－１	2	RR240390	０６	20
RD240154	０６	16	RR240510	０６	17
RD270020	０４Ｄ	16	RR240660	０６	9
RD510030	１１Ｂ－１	5	RV240040	０６	21
RD710330	１２－１	4	RV240050	０６	22
RD710330	１２－２	4	RV240100	０６	2
RD710340	１２－１	3	RV240110	０６	3
RD710340	１２－２	3	RV240180	０６	6
RD710351	１２－１	7	RV710050	１２－１	8
RD710351	１２－２	7	RV710050	１２－２	8
RD710361	１２－１	6	SC120010	００Ｂ	6
RD710361	１２－２	6	SC120030	００Ｂ	2
RD710370	１２－１	2	SC120040	００Ｂ	3
RD710370	１２－２	2	SC140020	００Ｂ	17
RD710380	１２－１	5	SC140030	００Ｂ	16
RD710380	１２－２	5	SC140041	００Ｂ	15
RF450041	１０Ｋ	15	SC140090	００Ｂ	11
RF490080	１０Ｈ	6	SC140120	００Ａ－１	12
RF490080	１０Ｋ	9	SC140120	００Ａ－２	8
RH230271	０３	13	SC140130	００Ａ－１	5
RH230330C	０３	25	SC140130	００Ａ－２	7
RH230440	０４Ａ	26	SC140140	００Ｂ	9
RH230450	０４Ａ	27	SC140160	００Ａ－１	13
RH230460	０４Ａ	28	SC140160	００Ａ－２	13
RH230610	０３	18	SC140170	００Ａ－１	7

I N D E X

ＬＩＳＴ No.	SECTION No.	ITEM	ＬＩＳＴ No.	SECTION No.	ITEM
SC140170	００Ａ－２	6	SC330052	０７Ａ	17
SC160010	００Ａ－１	17	SC330061	０７Ａ	18
SC160010	００Ａ－２	16	SC330080C	０７Ａ	8
SC160020	００Ａ－１	18	SC330092	０７Ａ	15
SC160020	００Ａ－２	17	SC330100	０７Ａ	5
SC160030	００Ａ－１	16	SC330131	０１Ｂ	2
SC160030	００Ａ－２	15	SC480010	１０Ｃ	22
SC160041	０８－２	5	SC480010	１０Ｄ	18
SC210000	０１Ａ	24	SC480010	１０Ｅ	15
SC210010	０１Ａ	25	SC480010	１０Ｆ	19
SC210010	００Ｂ	10	SC480010C	１０Ｊ	2
SC250040	１０Ｃ	12	SC480020	１０Ｃ	19
SC250040	１０Ｄ	5	SC480020	１０Ｄ	12
SC250040	１０Ｅ	5	SC480020	１０Ｅ	11
SC250040	１０Ｆ	6	SC480020	１０Ｆ	13
SC250070	１０Ｃ	13	SC480020	１０Ｊ	3
SC250070	１０Ｄ	6	SC480041	１０Ｃ	15
SC250070	１０Ｅ	6	SC480041	１０Ｄ	8
SC250070	１０Ｆ	7	SC480041	１０Ｅ	8
SC250080	０１Ｂ	4	SC480041	１０Ｆ	9
SC310000	０８－１	18	SC480070	１０Ｋ	5
SC310000	０８－２	20	SC480080	１０Ｃ	24
SC310010	０８－１	11	SC480090	１０Ｆ	16
SC310010	０８－２	12	SC480100	１０Ｄ	15
SC310021	０８－１	8	SC480110	１０Ｅ	19
SC310021	０８－２	9	SC480120	１０Ｃ	28
SC310030	０８－１	9	SC480130	１０Ｆ	15
SC310030	０８－２	10	SC480140YN	１０Ｄ	14
SC310040	０８－２	11	SC480150	１０Ｅ	18
SC310050	０８－１	14	SC480181	１０Ｋ	14
SC310062	０８－１	12	SC480190	１０Ｊ	7
SC310071	０８－１	19	SC480201	１０Ｊ	10
SC310071	０８－２	21	SC480230	１０Ｊ	11
SC310080	０８－２	15	SC480241	１０Ｊ	17
SC310090	０８－２	22	SC480260	１０Ｊ	6
SC310100	０８－１	17	SC480290	１０Ｃ	2
SC310100	０８－２	19	SC480300C	１０Ｊ	12
SC310110	０８－１	13	SC480310C	１０Ｊ	16
SC310120	０８－１	20	SC480330	１０Ｃ	7
SC310131	０８－１	13	SC480330	１０Ｄ	1
SC310141	０８－１	20	SC480330	１０Ｅ	1
SC310150	０８－１	10	SC480330	１０Ｆ	1
SC310160	０８－２	15	SC480801	１０Ｉ	2
SC310170	０８－２	22	SC480811	１０Ｉ	4
SC330041C	０７Ａ	10	SC480821	１０Ｉ	3

I N D E X

ＬＩＳＴ No.	SECTION No.	ITEM	ＬＩＳＴ No.	SECTION No.	ITEM
SC480821	１０Ｉ	3	SC730031	１０Ａ	5
SC480821	１０Ｉ	3	SC730041	１０Ａ	4
SC480830	１０Ｉ	5	SC730092	１０Ｂ	2
SC480841	１０Ｉ	4	SC730102	１０Ｂ	7
SC480861	１０Ｉ	4	SC730111	１０Ｂ	8
SC480871	１０Ｉ	3	SC730341	１０Ａ	6
SC481040	１０Ｇ	1	SC730361	１０Ａ	6
SC481050	１０Ｇ	2	SC730371	１０Ａ	6
SC481061	１０Ｇ	3	SC730381	１０Ａ	6
SC481080	１０Ｇ	4	SC730670	１０Ｉ	
SC481090	１０Ｇ	6	SG230180	０４Ｂ	26
SC481100	１０Ｇ	8	SG230190	０４Ｂ	28
SC481110	１０Ｇ	7	SG230220	０４Ａ	12
SC481120	１０Ｇ	5	SG230270	０４Ｃ	7
SC481191	１０Ｉ	4	SG230290	０４Ｄ	2
SC481201	１０Ｉ	2	SG330010	０４Ｄ	1
SC481210	１０Ｇ	7	SG510000	１１Ｂ－１	6
SC481220	１０Ｇ	6	SG510000	１１Ｂ－２	7
SC481230	１０Ｇ	1	SG510000	１１Ｂ－２	8
SC481241	１０Ｉ	4	SJ140000	００Ｂ	18
SC481291	１０Ｉ	3	SJ140010	００Ｂ	12
SC481291	１０Ｉ	3	SJ140022	００Ｂ	8
SC481300	１０Ｇ	7	SJ140050	００Ａ－１	1
SC481310	１０Ｇ	1	SJ140050	００Ａ－２	1
SC481401	１０Ｉ	2	SJ140080	００Ａ－１	1
SC481433	１０Ｉ	2	SJ140080	００Ａ－２	1
SC481451	１０Ｇ	3	SJ140100	００Ｂ	19
SC481460	１０Ｇ	6	SJ140110	００Ｂ	13
SC481470	１０Ｇ	8	SJ140120	００Ａ－１	9
SC481480	１０Ｇ	7	SJ140120	００Ａ－２	10
SC481490	１０Ｇ	1	SJ140132	００Ａ－１	10
SC481501	１０Ｉ	4	SJ140132	００Ａ－２	11
SC481541	１０Ｉ	3	SJ140220	００Ａ－１	11
SC481551	１０Ｉ	3	SJ140220	００Ａ－２	12
SC481710	１０Ｋ	16	SJ140270	００Ａ－１	3
SC481720	１０Ｊ	19	SJ140270	００Ａ－２	3
SC481731	１０Ｉ	1	SJ140280	００Ａ－１	2
SC481751	１０Ｉ	1	SJ140280	００Ａ－２	2
SC481771	１０Ｉ	1	SJ140290	００Ａ－１	3
SC481781	１０Ｉ	1	SJ140290	００Ａ－２	3
SC510020C	１１Ｂ－２	3	SJ140300	００Ａ－１	2
SC710010	１２－１	11	SJ140300	００Ａ－２	2
SC710010	１２－２	11	SJ160030	０８－１	4
SC710030	１２－１	12	SJ160040	００Ａ－１	15
SC710030	１２－２	12	SJ210171	０２Ａ	28

I N D E X

ＬＩＳＴ No.	SECTION No.	ITEM	ＬＩＳＴ No.	SECTION No.	ITEM
SJ220010	０１Ａ	16			
SJ250041	０８－１	22			
SJ250060	１０Ｃ	3			
SJ250080	０８－２	14			
SJ250090	１０Ｃ	4			
SJ270060	０２Ｂ	18			
SJ270070	０２Ｂ	14			
SJ270080	０２Ｂ	15			
SJ270220	０２Ａ	23			
SJ270230	０２Ａ	26			
SJ320010	０１Ａ	13			
SJ330050	０７Ａ	16			
SJ330060	０７Ａ	14			
SJ480000	１０Ｃ	17			
SJ480000	１０Ｄ	10			
SJ480000	１０Ｅ	10			
SJ480000	１０Ｆ	11			
SJ480010	１０Ｃ	10			
SJ480010	１０Ｄ	3			
SJ480010	１０Ｅ	3			
SJ480010	１０Ｆ	4			
SJ480020	１０Ｃ	27			
SJ480020	１０Ｄ	13			
SJ480020	１０Ｅ	17			
SJ480020	１０Ｆ	14			
SJ480050	１０Ｊ	15			
SJ480060	１０Ｃ	10			
SJ480060	１０Ｄ	3			
SJ480060	１０Ｅ	3			
SJ480060	１０Ｆ	4			
SJ480081	１０Ｃ	20			
SJ480081	１０Ｄ	16			
SJ480081	１０Ｅ	13			
SJ480081	１０Ｆ	17			
SJ480090	１０Ｊ	5			
SJ480200	１０Ｊ	20			
SJ480310	１０Ｉ	4			
SJ510001	１１Ｂ－１	12			
SJ510001	１１Ｂ－２	14			
SL230081	０４Ａ	13			
SL270040	０４Ｄ	11			
SL270130	０４Ｄ	10			
SL270150	０４Ｄ	8			
SV210082	０１Ａ	1			